WALRUS
大井泵浦

GQCN_B 系列

熱水專用加壓機



注入創新 湧出美好

Better Life Through Innovation

GQCN_B 系列 熱水專用加壓機

營造 農林漁牧 製造
電力及新能源 娛樂及休閒服務 住宿及餐飲
批發零售 水供應及汙染整治 其他服務

60 Hz

馬力：¼ - ½ kW
揚程：Up to 30 M
水量：Up to 41 L/min
出口徑：¾" - 1"
入口徑：¾" - 1"



台灣精品 2021 TAIWAN EXCELLENCE

產品說明

- 迴水噴射式設計：內部結構設計，可自行調節泵浦內水路內外部壓力差，以達到快速回水順暢排氣。
- 排氣優良：齒式葉輪搭配迴水噴射式設計，遇到在容易吸入些微空氣的處所，可快速將空氣排除避免無法正常供水。
- 電子穩壓設計：整合了泵浦、馬達、壓力桶及電子控制器的穩壓供水系統。水機身採用符合 RoHS 規範之抗菌工程塑膠，可抑制部分菌類之滋生，提高用水品質。接液部位採用不生銹材質，確保飲用水衛生。馬達裝設有溫度過載保護裝置，可防止馬達燒毀。
- 無水保護：搭載程式控制無水運轉保護，無水時自動停機。
- 具延遲 6 秒緩停機：此功能可避免用水時因水量太小造成泵浦啟動停止頻繁的問題。

使用條件

- 環境溫度：Max. +40°C
- 液體溫度：+4°C ~ +90°C
- 工作壓力：Max. 8.5 kg/cm²
- 入口壓力：須小於壓力開關啟動值。
- CN 系列自動洩壓閥洩壓壓力：5 kg/cm²

適用範圍

本系列泵浦加強結構材質使其耐水溫可達 90° C，適安裝於太陽能熱水系統，用以提供系統末端出水增壓使用，且於泵浦側設有自動洩壓閥，當泵內壓力值超過 5 kg/cm² 時自動洩壓，以確保使用安全。

安裝尺寸

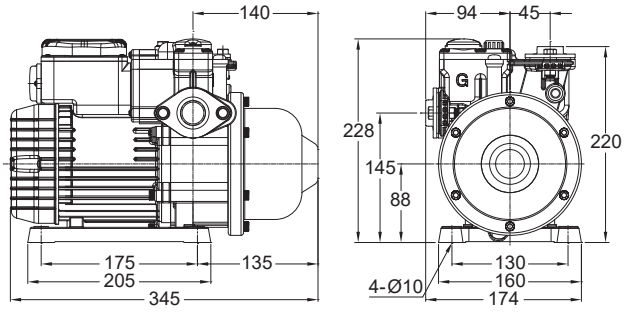

特性曲線

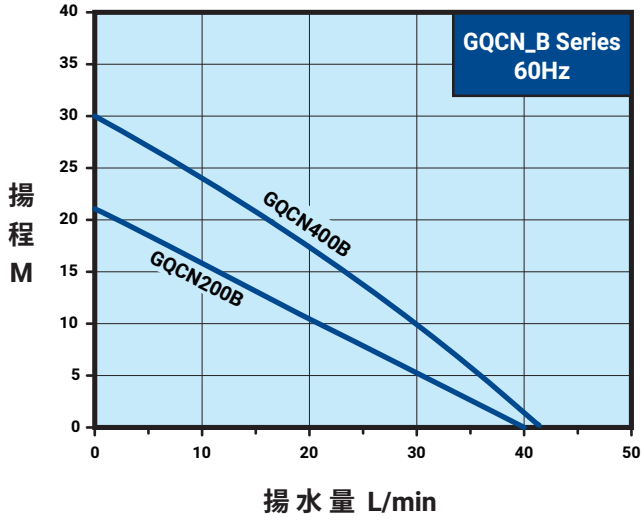



GQCN_B 系列 60Hz

型式	馬力 kW	頻率 Hz	相數 Ø	電壓 V	電流 A	入口徑 in.	出口徑 in.	啟動壓力 kg/cm²	最大揚程 m	最大水量 L/min	淨重 kg	毛重 kg	
GQCN200B	0.18	60	1	110 / 220	4.0 / 2.0	¾"	¾"	1.6	21	40	7.1	7.8	36
GQCN400B	0.37	60	1	110 / 220	6.0 / 3.0	1"	1"	1.8	30	41	8.1	8.8	36

WALRUS
大井泵浦

總公司

地址：新北市三芝區後厝里大片頭 83-14 號
電話：+886-2-2636-1123
傳真：+886-2-2636-4660
信箱：walrus.pump@walrus.com.tw
營業時間：週一 ~ 週五 8:00~17:00

服務據點

北區服務據點

地址：新北市三重區中興北街 164 號
電話：+886-2-2995-1616
傳真：+886-2-2995-3535
營業時間：週一 ~ 週五 8:00~17:00

中區服務據點

地址：台中市大雅區四德里龍善三街 2 號
電話：+886-4-2560-9111
傳真：+886-4-2560-9222
營業時間：週一 ~ 週五 8:00~17:00

南區服務據點

地址：高雄市路竹區竹滬里華光路 2 巷 2 之 1 號
電話：+886-7-6983-666
傳真：+886-7-6983-888
營業時間：週一 ~ 週五 8:00~17:00

型錄僅供參考，若有任何修改，恕不另行通知。 GQCN_B-TW003-202604

bsi. ISO 9001 品質管理系統