WALRUS
大井泵浦

GQ_B 系列
專用加壓機



注入創新 湧出美好
Better Life Through Innovation

GQ_B 系列 專用加壓機

營造　農林漁牧　製造

電力及新能源　娛樂及休閒服務　住宿及餐飲

批發零售　水供應及汙染整治　其他服務

60 Hz

馬力：0.75 kW
揚程：Up to 38 M
水量：Up to 85 L/min
出口徑： 1"
入口徑： 1"



台灣精品 2021
TAIWAN EXCELLENCE

產品說明

- 迴水噴射式設計：內部結構設計，可自行調節泵浦內水路內外部壓力差，以達到快速回水順暢排氣。
- 排氣優良：齒式葉輪搭配迴水噴射式設計，遇到在容易吸入些微空氣的處所，可快速將空氣排除避免無法正常供水。
- 電子穩壓設計：整合了泵浦、馬達、壓力桶及電子控制器的穩壓供水系統。水機身採用符合 RoHS 規範之抗菌工程塑膠，可抑制部分菌類之滋生，提高用水品質。接液部位採用不生銹材質，確保飲用水衛生。馬達裝設有溫度過載保護裝置，可防止馬達燒毀。
- 無水雙重保護 ：搭載程式控制無水運轉保護，無水時自動停機。
- 具延遲 6 秒緩停機：此功能可避免用水時因水量太小造成泵浦啟動停止頻繁的問題。

使用條件

- 環境溫度：Max. +40°C
- 液體溫度：+4°C ~ +40°C
- 工作壓力：Max. 8.5 kg/cm²
- 入口壓力：須小於壓力開關啟動值。

適用範圍

本系列加壓泵浦，適用於一般住家不含雜質之清水加壓、輸送，一般應用如：

- 公寓、住宅給水
- 灑水系統
- 自動增壓系統
- 飲水系統
- 抽水系統

安裝尺寸

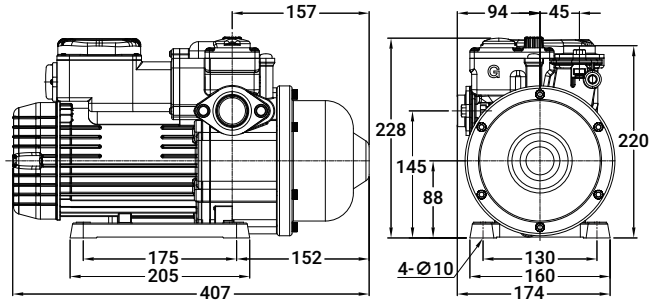

特性曲線

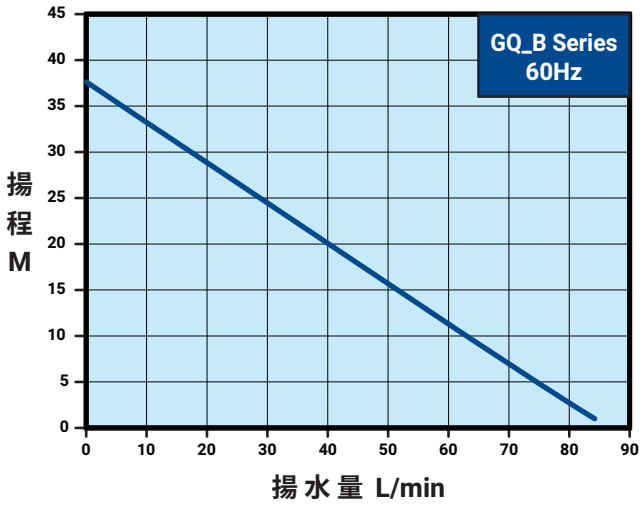



GQ_B 系列 60Hz

型 式	馬力 kW	頻率 Hz	相數 Ø	電壓 V	電流 A	入口徑 in.	出口徑 in.	啟動壓力 kg/cm²	最大揚程 m	最大水量 L/min	淨重 kg	毛重 kg	
GQ800B	0.75	60	1	110 / 220	11 / 5.5	1"	1"	2.0	38	85	10.6	11.2	36

WALRUS
大井泵浦

總公司

地址：新北市三芝區後厝里大片頭 83-14 號
電話：+886-2-2636-1123
傳真：+886-2-2636-4660
信箱：walrus.pump@walrus.com.tw
營業時間：週一 ~ 週五 8:00~17:00

服務據點

北區服務據點

地址：新北市三重區中興北街 164 號
電話：+886-2-2995-1616
傳真：+886-2-2995-3535
營業時間：週一 ~ 週五 8:00~17:00

中區服務據點

地址：台中市大雅區四德里龍善三街 2 號
電話：+886-4-2560-9111
傳真：+886-4-2560-9222
營業時間：週一 ~ 週五 8:00~17:00

南區服務據點

地址：高雄市路竹區竹滬里華光路 2 巷 2 之 1 號
電話：+886-7-6983-666
傳真：+886-7-6983-888
營業時間：週一 ~ 週五 8:00~17:00

型錄僅供參考，若有任何修改，恕不另行通知。 GQ_B-TW001-202309

bsi. ISO 9001 品質管理系統
CE
Walrus Pump 2.0 RoHS