WALRUS
大井泵浦

HQIC_B 系列

電腦變頻恆壓泵浦



注入創新 湧出美好

Better Life Through Innovation

HQIC_B 系列
電腦變頻恆壓泵浦

營造　農林漁牧　製造

電力及新能源　娛樂及休閒服務　住宿及餐飲

批發零售　水供應及汙染整治　其他服務

50 / 60 Hz

馬力：0.37 - 0.75 kW

揚程：Up to 45 M

水量：Up to 100 L/min

出口徑：1"

入口徑：1"



產品說明

用水時馬達平緩啟動，變頻器依壓力感應器傳回值感測用水壓力，進而控制馬達運轉頻率，無段改變馬達轉速，使用水壓力穩定維持在壓力設定值。

- 結構精巧：摒除一般市面雜牌零件拼湊設計，水機全不生銹材質，體積小不佔空間，效率高噪音小。
- 恆壓穩壓：使用時壓力均不會高於壓力設定值，用水量超過恆壓範圍仍保持穩壓供水。
- 無水斷電：無水使用 1 分鐘後泵浦將會自動斷電，1 小時後自行嘗試啟動，直至正常供水為止。
- 止水停機：停止用水時，微電腦自動偵測回傳並控制馬達減速停機。
- 測漏補償：管路洩漏、滴水，微電腦自動偵測並運轉泵浦補償壓力至設定值。

使用條件

- 環境溫度：Max. +40°C
- 液體溫度：+4°C ~ +40°C
- 相對溼度：Max. 85%(RH)
- 入口壓力：須小於壓力開關啟動值。

適用範圍

適用於住家及商場需較穩定水源的場所使用，水機全不生銹材質，水機身採用符合 RoHS 規範之抗菌工程塑膠，可抑制部分菌類之滋生，確保飲用水品質。

- 一般家庭供水
- 汽車旅館
- 透天別墅
- 理容院
- 飲水系統
- 超級市場

安裝尺寸

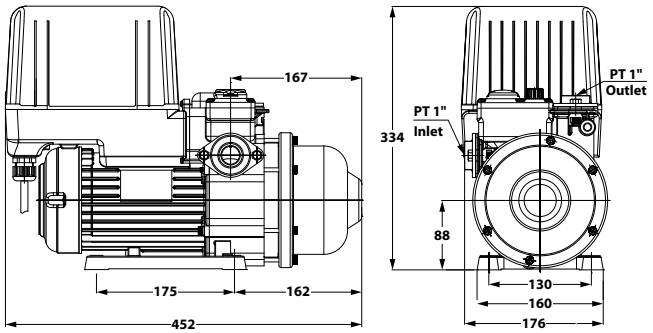

特性曲線

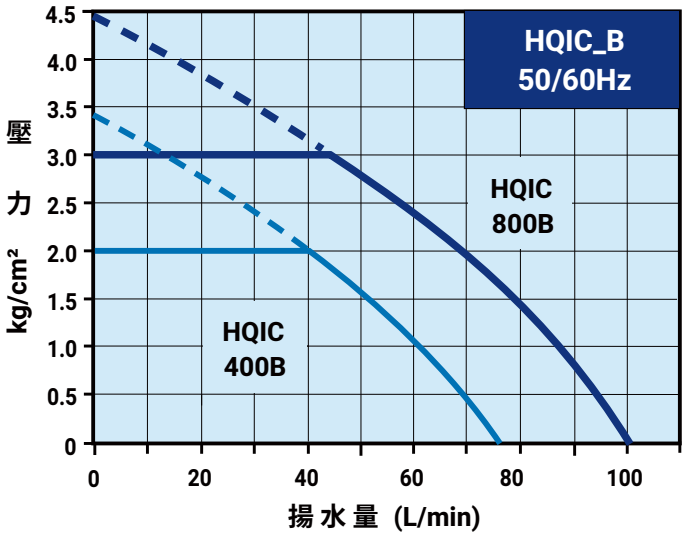



HQIC_B 系列 50 / 60Hz

型 式	馬力 kW	頻率 Hz	相數 Ø	電壓 V	電流 A	入口徑 in.	出口徑 in.	恆壓壓力 kg/cm²	標準水量 L/min	淨重 kg	毛重 kg
HQIC400B	0.37	50 / 60	1	110 / 220	8 / 4	1"	1"	2.0	40	11.0	12.8
HQIC800B	0.75	50 / 60	1	110 / 220	12.6 / 6.3	1"	1"	3.0	40	13.0	14.3

WALRUS
大井泵浦

總公司

地址：新北市三芝區後厝里大片頭 83-14 號
電話：+886-2-2636-1123
傳真：+886-2-2636-4660
信箱：walrus.pump@walrus.com.tw
營業時間：週一 ~ 週五 8:00~17:00

服務據點

北區服務據點

地址：新北市三重區中興北街 164 號
電話：+886-2-2995-1616
傳真：+886-2-2995-3535
營業時間：週一 ~ 週五 8:00~17:00

中區服務據點

地址：台中市大雅區四德里龍善三街 2 號
電話：+886-4-2560-9111
傳真：+886-4-2560-9222
營業時間：週一 ~ 週五 8:00~17:00

南區服務據點

地址：高雄市路竹區竹滬里華光路 2 巷 2 之 1 號
電話：+886-7-6983-666
傳真：+886-7-6983-888
營業時間：週一 ~ 週五 8:00~17:00

型錄僅供參考，若有任何修改，恕不另行通知。 HQIC_B-TW001a-202410

bsi. ISO 9001 品質管理系統