WALRUS
大井泵浦

LMP 系列
高壓螺桿泵



注入創新 湧出美好

Better Life Through Innovation

LMP 系列
高壓螺桿泵

營造 農林漁牧 製造
電力及新能源 娛樂及休閒服務 住宿及餐飲
批發零售 水供應及汙染整治 其他服務

50 / 60 Hz

馬力 : 5.5 - 7.5 kW
揚程 : Up to 800 M (80bar)
水量 : Up to 28 L/min
出口徑 : 3/4"
入口徑 : 1"



產品說明

LMP 系列採用耐磨設計，因此特別適用於：

- 加工難以銑削的材料 (例如：鋁和不銹鋼) 所涉及的高要求應用場合
- 航空工業等行業中的各種精密應用場合
- 磨削應用

應用領域：

- 工具機
- 加工中心
- 升壓站
- 集中和分散冷卻劑製備系統
- 潤滑劑和液壓裝置

產品特點

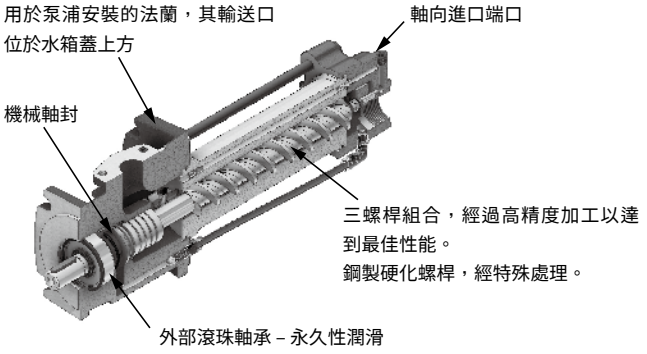

使用條件

旋轉方向 : 順時針，從馬達通氣器一側的頂部開始。

- 泵吸溫度 : 0°C ~ +80°C
- 環境溫度 : 最高 40°C

油含量至少達 5% 的水包油型乳化液。

- 最高固體含量 : 40 毫克 / 公升
- 最大顆粒尺寸 : 0.05 毫米 (50 微米)

機械設計和材質表

零件名稱	材質
主軸 (螺桿軸和和驅動轉軸)	高性能鋼經過特殊的淬硬處理
螺桿殼	經過表面處理的片狀石墨鑄鐵 EN-GJL-250
耐壓殼	片狀石墨鑄鐵 EN-GJL-250
O形密封	Viton

標準型式編碼

LMP 20 70

- LMP — 型式代號
- 20 — 泵座尺寸
- 70 — 額定揚程 (kg/cm²)
  - 最大壓力 (P. max)
  - 10=10 bar
  - 20=20 bar
  - .... (每檔增大 10，上限如下)
  - 00=100 bar

建議過濾質量

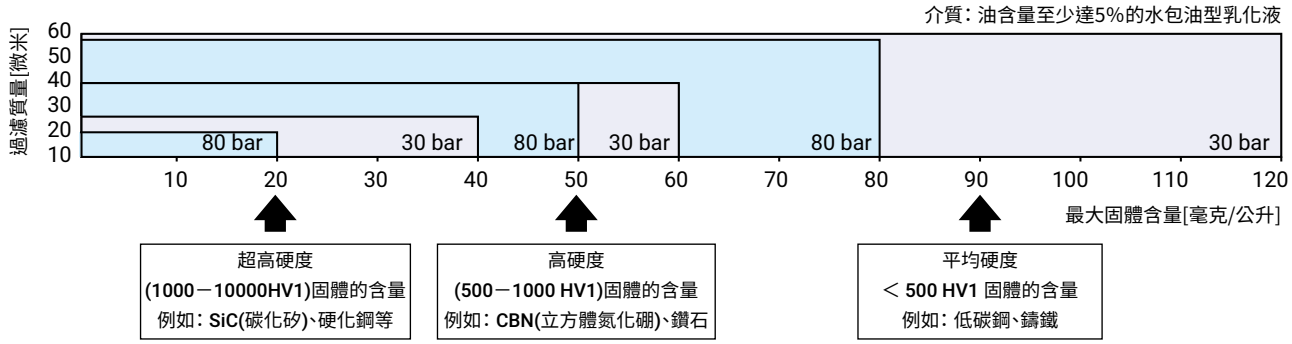

特性曲線

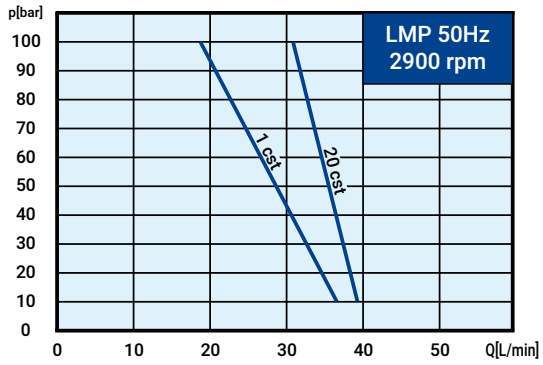

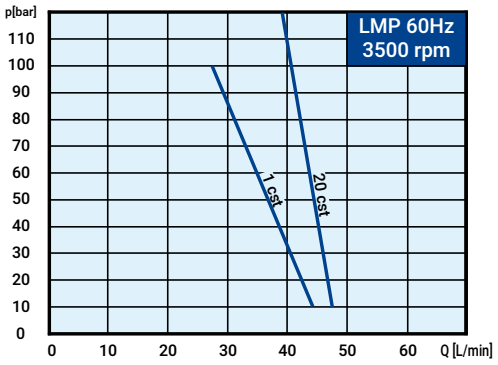

電氣資料

型 式	相 數 Ø	頻 率 Hz	電 壓 V	P2 kW	電 流 I 1/1 (A)	電 流 I max (A)
LMP2050	3	50 60	220-240/380-415 220-255/380-440	5.5 5.5	19.6-19.9/11.3-11.4 19.1-17.9/10.9-10.3	21.3-21.2/12.3-12.2 21.7-19.9/12.4-11.5
LMP2070	3	50 60	220-240/380-415 220-255/380-440	7.5 7.5	25.0-24.8/14.6-14.5 25.4-24.4/14.7-14.1	27.3-26.8/15.9-15.7 28.9-27.1/16.7-15.8
LMP2080	3	50	220-240/380-415	7.5	25.0-24.8/14.6-14.5	27.3-26.8/12.3-15.7

外型尺寸 (mm)

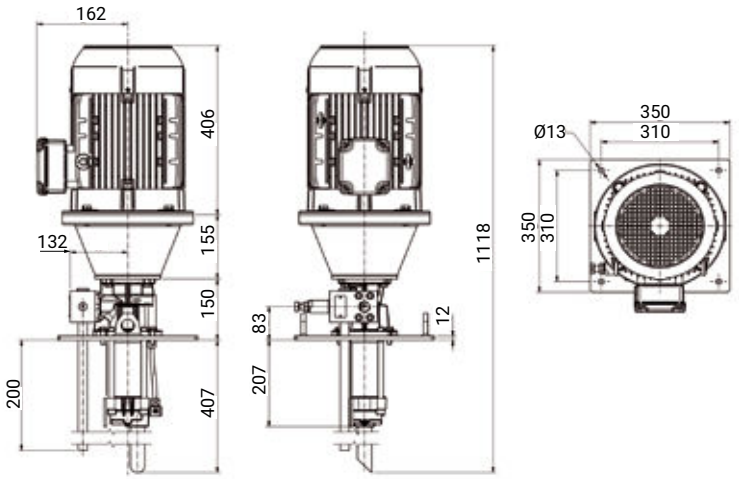

WALRUS
大井泵浦

總公司

地址：新北市三芝區後厝里大片頭 83-14 號
電話：+886-2-2636-1123
傳真：+886-2-2636-4660
信箱：walrus.pump@walrus.com.tw
營業時間：週一 ~ 週五 8:00~17:00

服務據點

北區服務據點

地址：新北市三重區中興北街 164 號
電話：+886-2-2995-1616
傳真：+886-2-2995-3535
營業時間：週一 ~ 週五 8:00~17:00

中區服務據點

地址：台中市大雅區四德里龍善三街 2 號
電話：+886-4-2560-9111
傳真：+886-4-2560-9222
營業時間：週一 ~ 週五 8:00~17:00

南區服務據點

地址：高雄市路竹區竹滬里華光路 2 巷 2 之 1 號
電話：+886-7-6983-666
傳真：+886-7-6983-888
營業時間：週一 ~ 週五 8:00~17:00

SEIM SCREW PUMPS

型錄僅供參考，若有任何修改，恕不另行通知。 LMP-TW001a-202504

bsi. ISO 9001 品質管理系統

Walrus Pump 2.0 RoHS