WALRUS
大井泵浦

PSI 系列

沉水式污物泵浦



注入創新 湧出美好

Better Life Through Innovation

PSI 系列
沉水式污物泵浦

營造 農林漁牧 製造
電力及新能源 娛樂及休閒服務 住宿及餐飲
批發零售 水供應及汙染整治 其他服務

60 Hz

馬力：1.5 - 3.7 kW / 2 - 5 HP
揚程：Up to 25.0 M
水量：Up to 1000 L/min
出口徑：3"



產品說明

- 沉水式污物泵浦使用不阻塞葉輪可輸送含固體或纖維的污水，並配備防水電纜基座、馬達過載保護器及雙組式機械軸封 (採用食品級白油)。

適用範圍

- 生活污水排除。
- 雨水積水排除。
- 畜牧事業、酪農、養豬場污水處理。
- 食品、皮革、紙漿、染整、鋼鐵、電子等產業，污廢水處理。

使用條件

- 液體溫度：0 ~ 40°C
- 液體性質：生活污水、異物污物水、工業廢水
- 異物通過粒徑： 50mm (雜質容積比＜ 3%)

型式編碼

PS I - 80 - 2 - 3.7 V

- PS：型式名稱
- I：材質 (I: 混合 P: 塑膠)
- 80：口徑 (mm)
- 2：極數 (P)
- 3.7：馬力 (kW)
- V：葉輪型式

電機

- 防護等級 : IP68
- 絕緣等級 : F.
- 頻率 : 60 Hz
- 電動機：2 極•乾式鼠籠型電動機
- 保護裝置：馬達過載保護器
- 軸承：深溝滾珠軸承
- 軸封：雙組式機械軸封
- 葉輪：渦流式
- 電源電壓變異需小於額定值 ±10% 內

產品特點

- **防水電纜基座**

  馬達接線加強防水處理，能有效阻隔水氣從電纜線進入馬達機體內，達到防漏、防潮要求。

- **馬達過載保護器**

  自動復歸型過載保護器，在電流或溫度異常之狀況下，保護器自動切斷電源，防止馬達燒損。

- **雙組式機械軸封**

  採雙組式 SiC 矽碳鋼 (Silicon Carbide) 機械軸封，耐氧化、耐腐蝕及耐磨耗特性，且有兩道防水褶動面使其達到完全防水不洩漏，使用壽命長。

- **潤滑油**

  機械軸封潤滑油採用食品級高品質白油，質地清澈透明、無色無味、不溶於水，不含毒物且不會污染環境與危害生物及人體健康。

- **不阻塞葉輪設計**

  V 型式葉輪，對於含固體或纖維物質的污水，均能發揮最大排水功能。

剖面圖

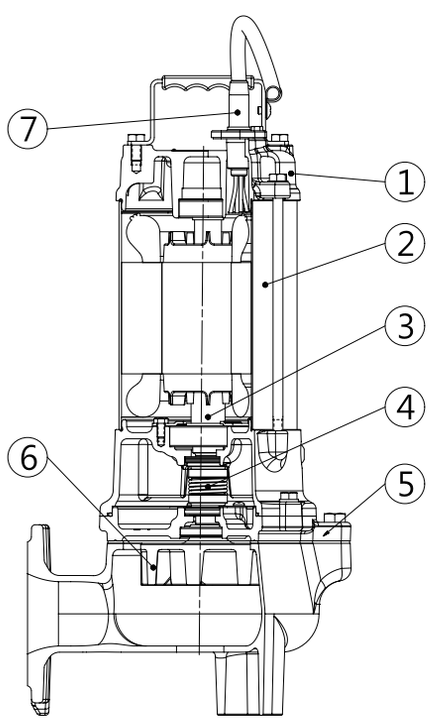

材質表

NO.	零件名稱	材質
1	上蓋	FC200
2	馬達框架	SUS304
3	軸心	SUS403
4	軸封	Carbon/Ceramic & SiC/SiC
5	泵殼	FC200
6	葉輪	FC200
7	電纜線	VCT

特性曲線

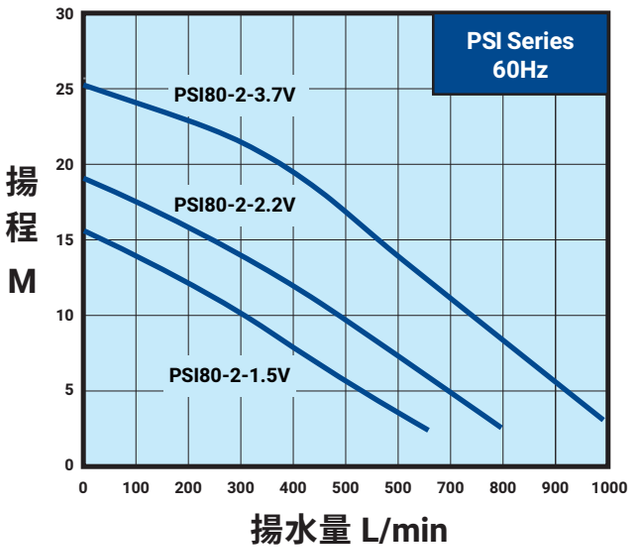

安裝尺寸

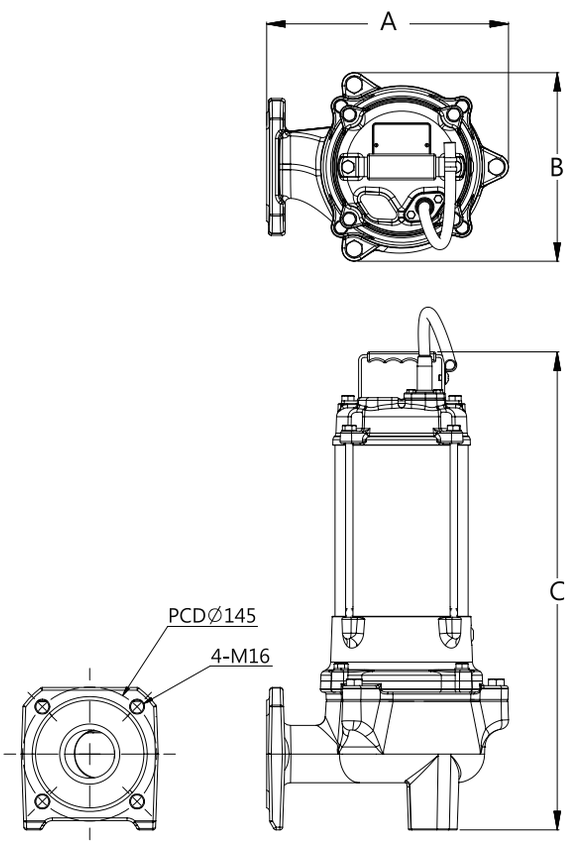

型 式	A mm	B mm	C mm	淨重 kg	毛重 kg
PSI80-2-1.5V	262	204	517	27.5	29.0
PSI80-2-2.2V	262	204	517	29.9	31.4
PSI80-2-3.7V	262	204	547	32.7	34.2



PSI 污物泵浦 60Hz

型式	出口徑 In. (mm)	馬力 HP(kW)	相數 Ø	電壓 V	電流 A	標準揚程 m	標準水量 L/min	通過粒徑 mm	電纜線 C x mm² x m
PSI80-2-1.5V	3" (80)	2 (1.5)	3	220 380	6.6 3.7	8	400	50	4 x 1.25 x 8
PSI80-2-2.2V	3" (80)	3 (2.2)	3	220 380	8.5 4.9	12	400	50	4 x 1.25 x 8
PSI80-2-3.7V	3" (80)	5 (3.7)	3	220 380	13.7 8.0	17	500	50	4 x 2 x 8

Memo

Memo

Memo

WALRUS
大井泵浦

總公司

地址：新北市三芝區後厝里大片頭 83-14 號
電話：+886-2-2636-1123
傳真：+886-2-2636-4660
信箱：walrus.pump@walrus.com.tw
營業時間：週一 ~ 週五 8:00~17:00

服務據點

北區服務據點

地址：新北市三重區中興北街 164 號
電話：+886-2-2995-1616
傳真：+886-2-2995-3535
營業時間：週一 ~ 週五 8:00~17:00

中區服務據點

地址：台中市大雅區四德里龍善三街 2 號
電話：+886-4-2560-9111
傳真：+886-4-2560-9222
營業時間：週一 ~ 週五 8:00~17:00

南區服務據點

地址：高雄市路竹區竹滬里華光路 2 巷 2 之 1 號
電話：+886-7-6983-666
傳真：+886-7-6983-888
營業時間：週一 ~ 週五 8:00~17:00

型錄僅供參考，若有任何修改，恕不另行通知。 PSI-TW0000-202512

bsi. ISO 9001 品質管理系統