WALRUS
大井泵浦

PSP 系列

沉水式污物泵浦



注入創新 湧出美好

Better Life Through Innovation

PSP 系列
沉水式污物泵浦

營造 農林漁牧 製造
電力及新能源 娛樂及休閒服務 住宿及餐飲
批發零售 水供應及汙染整治 其他服務

60 Hz

馬力：0.4 - 0.75 kW / 0.5 - 1 HP
揚程：Up to 14.0 M
水量：Up to 340 L/min
出口徑：2"



產品說明

- 沉水式污物泵浦使用不阻塞葉輪可輸送含固體或纖維的污水，並配備防水電纜基座、熱保護器及雙組式機械軸封 (採用食品級白油)。

適用範圍

- 生活污水排除。
- 雨水積水排除。

使用條件

- 液體溫度：0 ~ 40°C
- 液體性質：生活污水、異物污物水、工業廢水
- 異物通過粒徑： 35mm (雜質容積比< 3%)

型式編碼

PS P - 50 - 2 - 0.75 V

- PS：型式名稱
- P：材質 (I: 混合 P: 塑膠)
- 50：口徑 (mm)
- 2：極數 (P)
- 0.75：馬力 (kW)
- V：葉輪型式

電機

- 防護等級 : IP68
- 絕緣等級 : B.
- 頻率 : 60 Hz
- 電動機：2 極•乾式鼠籠型電動機
- 保護裝置：熱保護器
- 軸承：深溝滾珠軸承
- 軸封：雙組式機械軸封
- 葉輪：渦流式

產品特點

- **防水電纜基座**

  馬達接線加強防水處理，能有效阻隔水氣從電纜線進入馬達機體內，達到防漏、防潮要求。

- **熱保護器**

  安裝於馬達線圈內，當馬達因高溫或過載電流，內部金屬片受熱膨脹觸發保護機制，防止馬達燒損。

- **雙組式機械軸封**

  採雙組式 SiC 矽碳鋼 (Silicon Carbide) 機械軸封，耐氧化、耐腐蝕及耐磨耗特性，且有兩道防水褶動面使其達到完全防水不洩漏，使用壽命長。

- **潤滑油**

  機械軸封潤滑油採用食品級高品質白油，質地清澈透明、無色無味、不溶於水，不含毒物且不會污染環境與危害生物及人體健康。

- **不阻塞葉輪設計**

  V 型式葉輪，對於含固體或纖維物質的污水，均能發揮最大排水功能。

特性曲線

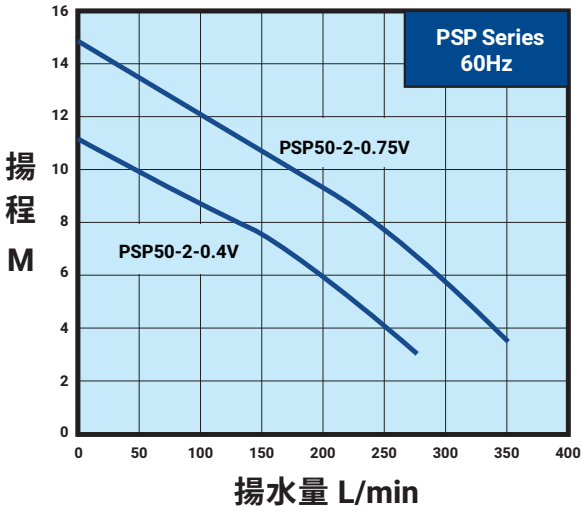

安裝尺寸

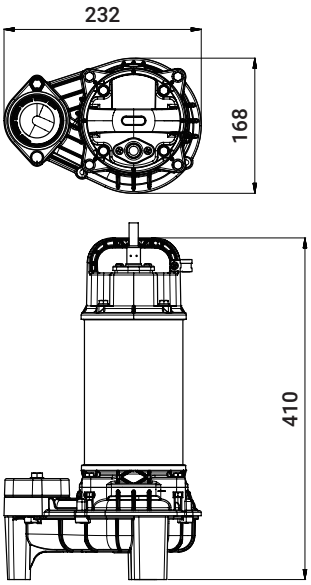



PSP 污物泵浦 60Hz

型式	出口徑 In. (mm)	馬力 HP (kW)	相數 Ø	電壓 V	電流 A	標準揚程 m	標準水量 L/min	通過粒徑 mm	電纜線 C x mm² x m
PSP50-2-0.4V	2" (50)	0.5 (0.4)	1	100 - 120 200 - 230	7.4 - 7.0 3.6 - 3.4	6.5	150	35	3 x 1.25 x 5
PSP50-2-0.75V	2" (50)	1 (0.75)	1	100 - 120 200 - 230	10.8 - 9.9 5.3 - 4.8	8.5	200	35	3 x 2.0 x 5

WALRUS
大井泵浦

總公司

地址：新北市三芝區後厝里大片頭 83-14 號
電話：+886-2-2636-1123
傳真：+886-2-2636-4660
信箱：walrus.pump@walrus.com.tw
營業時間：週一 ~ 週五 8:00~17:00

服務據點

北區服務據點

地址：新北市三重區中興北街 164 號
電話：+886-2-2995-1616
傳真：+886-2-2995-3535
營業時間：週一 ~ 週五 8:00~17:00

中區服務據點

地址：台中市大雅區四德里龍善三街 2 號
電話：+886-4-2560-9111
傳真：+886-4-2560-9222
營業時間：週一 ~ 週五 8:00~17:00

南區服務據點

地址：高雄市路竹區竹滬里華光路 2 巷 2 之 1 號
電話：+886-7-6983-666
傳真：+886-7-6983-888
營業時間：週一 ~ 週五 8:00~17:00

型錄僅供參考，若有任何修改，恕不另行通知。 PSP-TW0000-202609

bsi. ISO 9001 品質管理系統