大井泵浦

TP3-PTB 系列

塑鋼不生銹抽水機

使用說明書

抗菌

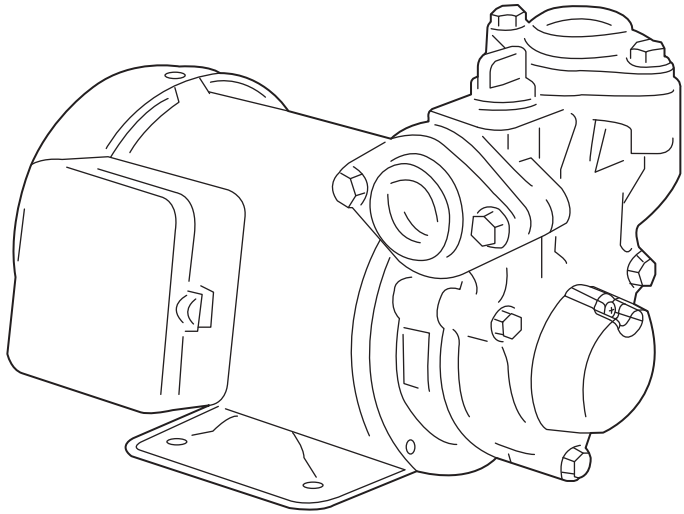

ISO 9001 國際品保認證

大井泵浦工業股份有限公司

請於安裝作業前詳讀此說明書，並請依其說明安裝使用，以發揮抽水機效能。

一、產品應用

本系列抽水機，適用於一般住家不含雜質之清水加壓、輸送，一般應用如：

-水循環
-液體增壓
-清洗系統
-灌溉系統
-灑水系統

水機身採用符合RoHS規範之抗菌工程塑膠，可抑制部分菌類之滋生，提高用水品質。

二、使用條件

環境溫度：Max. +40°C
液體溫度：+4°C~+40°C
吸入揚程：Max. 6 m
工作壓力：Max. 6 kg/cm²

三、安裝使用注意事項

注意：安裝出入口水管時，請絕對務必使用本機所附之原廠法蘭及新螺絲

1. 泵浦需具有證照之專業人員安裝，電源安裝請依照電工法規配線。
2. 請確實遵照配線盒結線圖配電並請加裝無熔絲開關，以避免馬達燒毀或發生火災。
3. 請確實安裝漏電斷路器及接地線，以確保使用安全。
4. 安裝場所須防止日曬雨淋且有排水孔，排水孔徑需大於 1½″ 以上口徑，並保持暢通（排水孔口徑大小需足夠將洩漏水源排出，以防止淹水）。
5. 本產品嚴禁裝設於室內、天花板上、地毯及電器設備附近，以防止漏水而導致裝潢或其他電氣設施損壞。
6. 安裝場所需保留維修空間，並保持乾燥與通風，馬達風罩必須離牆面 25 公分以上的距離，以利散熱。
7. 為使泵浦運轉平穩，請確實固定基座，且泵浦底座須與地面呈水平為宜。
8. 泵浦盡可能安裝於水源附近，吸入配管太長將導致泵浦效率降低。
9. 管路及接頭必須確實密封，吸入端管路密封不良將使泵浦失去吸水功能而空轉；入水管路請勿裝設透氣管，因透氣管會使泵浦吸入空氣導致泵浦空轉，泵浦空轉過久會造成軸封損壞並使泵內水溫升高引發管路爆裂。
10. 配管時需注意避免異物進入泵浦室內，特別是塑膠管用 PVC 膠水及鐵屑，以免葉輪卡死損壞。
11. 出口管路請使用金屬管不能使用 PVC 或塑膠管以防止管壓過高或液體溫度異常導致管路變形破裂，並為減少管損及噪音請採用與泵浦出口相同直徑之管路。
12. 嚴禁無水運轉，操作時水溫不可超過40°C，並嚴禁除水外其它液體之使用。
13. 當泵浦入口高於水源時必須於吸入管前端裝設止水閥。
14. 為防止泵浦異常運轉不停以致水溫升高導致泵浦損壞，建議加裝溫控開關以確保使用安全。（另選配）
15. 泵浦不可長時間運轉於出口全閉之場合，如此將導致流體溫度異常上升，嚴重時將導致管路爆裂或馬達燒毀。
16. 嚴禁用水含有砂石，因砂石會導致葉輪卡死及損壞。

17. 缺水或停水期間，請關閉電源以防止馬達打不停，導致馬達異常損壞。
18. 法蘭鎖緊須知(如圖一)

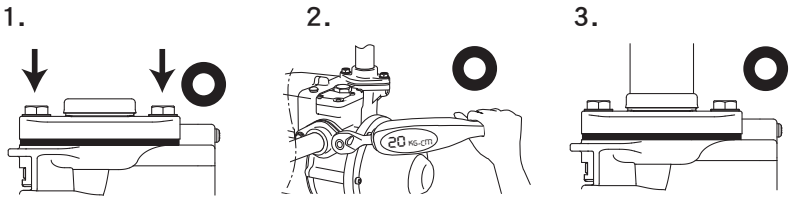

兩邊螺絲要平均鎖入　　螺絲扭力為 **20~25 kgf-cm**　　水管與法蘭垂直成90°

水機身法蘭斷裂原因

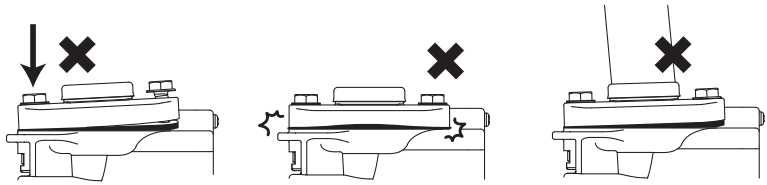

禁止單邊先鎖緊　　請勿過度迫緊　　水管安裝時勿傾斜

◎圖一

四、運轉操作步驟

1. 再次確認使用電源是否正確。
2. 當抽水機入口高於液面時，首先取下注水塞，將水灌滿泵浦室及吸入側管路，再將注水塞旋緊。而當抽水機入口低於液面時，旋開注水塞，讓水自行流出注水至不含空氣後，再將注水塞旋緊。
3. 以螺絲起子，在馬達軸心未端試轉，順時針方向，以確定泵浦可自由旋轉，打開出水口，然後將電源開關打開。(如圖二)

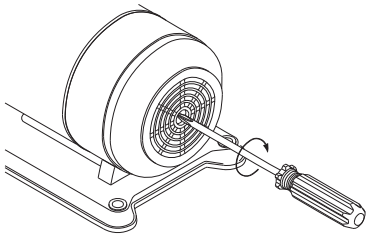

◎圖二

4. 當電源開關打開後，馬達應立刻轉動，數秒後應有水流出。
5. 起動後若抽水機仍空轉，則應立即停止供電，將止迴閥蓋打開，再灌水，連續數次，以使吸入管內能充滿水。

五、安裝示意圖

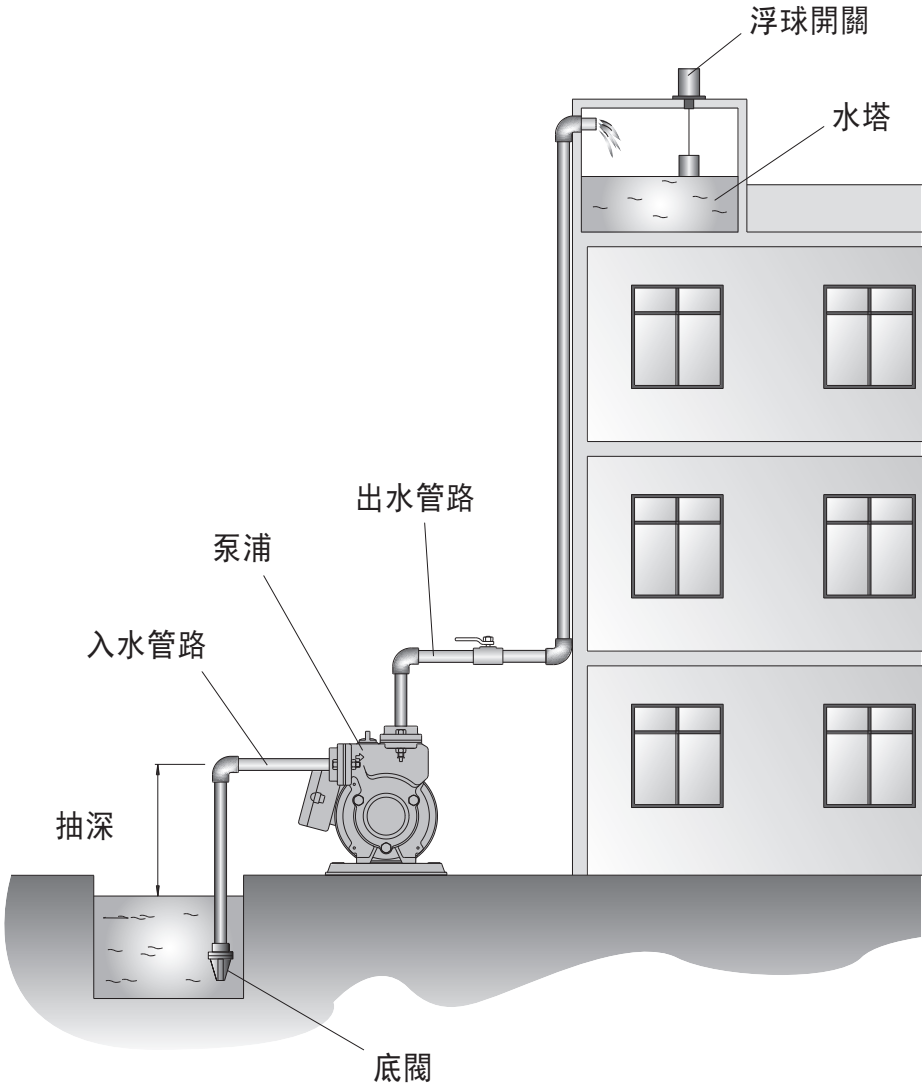

六、保養與維修

於正常使用下，本泵浦無須保養，但請每月固定檢查泵浦週邊有無漏水現象及泵浦動作是否正常。

遇故障時，請依故障排除表作初步的處理，泵浦各項維修請洽經銷商或本公司服務人員處理，請勿自行拆解泵浦維修，一有拆解狀況本公司將不予負責。

七、故障排除表（處理前請先關閉電源）

問題	原因	處置方式
1. 泵浦無法啟動	a. 沒有電源	接上電源
	b. 電壓太低/太高	確認電壓為±10%內
	c. 泵浦阻塞/卡住	以十字起子在馬達軸心末端試轉確認，通知服務人員維修
2. 泵浦於運轉中停機	a. 泵浦阻塞/卡住	以起子在馬達軸心末端試轉確認，通知服務人員維修
	b. 馬達(½HP)過載過熱啟動保護開關而切斷電源	馬達會自行啟動運轉，並請檢查泵浦是否阻塞或其他故障
	c. 電壓太低/太高	檢查供應電源
3. 泵浦運轉卻沒有出水或出水量不足	a. 泵室注水不足	將泵室及吸入口管內注滿水後在啟動
	b. 管路阻塞或洩漏	清除阻塞或封閉洩漏處
	c. 葉輪磨損或損壞	換新或送修
	d. 底閥或逆止閥卡住	清潔閥件或更換閥件
	e. 機械軸封損壞洩漏	換新或送修
4. 有漏電的感覺	a. 接地錯誤	重新連接接地線

八、零件表

件號	名　　稱	件號	名　　稱
1	馬達殼	7	螺絲
2	軸	8	鋼珠
3	機械軸封	9	葉輪
4	0型環	10	墊片
5	水機身	11	法蘭
6	保護蓋	12	注水塞

TP320PTB / 325PTB ½HP（鐵腳）

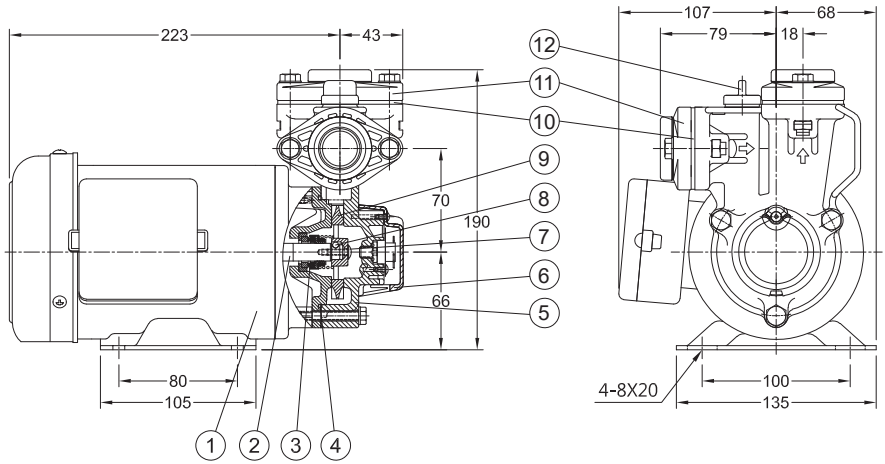

九、規格表

型　　式	TP320PTB	TP325PTB
輸　出 (HP)	½	½
頻　率 (Hz)	60	60
轉　速 (rpm)	3420	3420
抽　深 (m)	6	6
最大揚程 (m)	39	39
最大水量 (L/min)	50	50
口　徑 (mm)	¾"	1"

各地服務電話
台北：(02)2995-1616
台中：(04)2560-9111
高雄：(07) 698-3666

台灣製造　全國銷售第一品牌

大井泵浦工業股份有限公司

CP70D0002D601TD0R00-03