大井泵浦

TP8-PT _B 系列

不生銹自動加壓機

使用說明書

抗菌

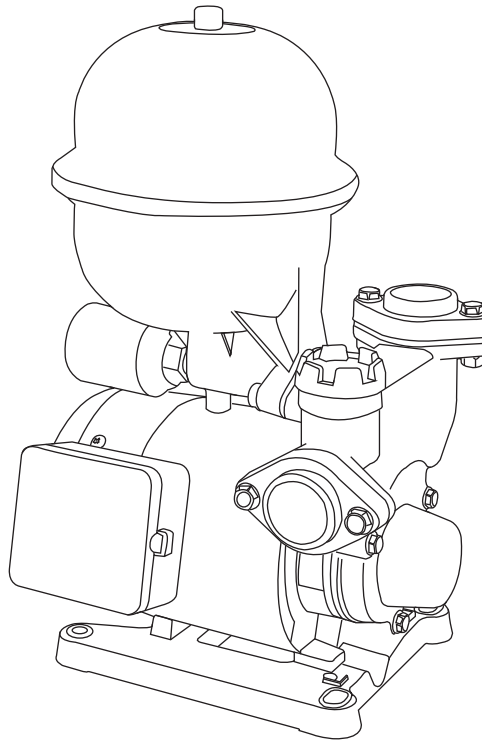

通過 ISO 9001 國際品保認證

大井泵浦工業股份有限公司

請於安裝作業前詳讀此說明書，並請依其說明安裝使用，以發揮加壓機效能。

一、產品用途

適用於一般住家不含雜質之清水加壓、輸送，如：

1. 公寓、住宅給水及庭院抽水灑水
2. 免用屋頂水塔,可直接自動送水
3. 頂樓水壓不足時可自動加壓

水機身採用符合RoHS規範之抗菌工程塑膠，可抑制部分菌類之滋生，提高用水品質。

二、使用條件

環境溫度：Max. +40°C
液體溫度：+4°C~ +40°C
入口壓力：須小於壓力開關(ON)之設定壓力

三、安裝使用注意事項

注意：安裝出入口水管時，請絕對務必使用本機所附之原廠法蘭及新螺絲

1. 泵浦需具有證照之專業人員安裝，電源安裝請依照電工法規配線。
2. 請確實遵照配線盒結線圖配電並請加裝無熔絲開關，以避免馬達燒毀或發生火災。
3. 請確實安裝漏電斷路器及接地線，以確保使用安全。
4. 安裝場所須防止日曬雨淋且有排水孔，排水孔徑需大於1½"以上口徑，並保持暢通（排水孔口徑大小需足夠將洩漏水源排出，以防止淹水）。
5. 本產品嚴禁裝設於室內、天花板上、地毯及電器設備附近，以防止漏水而導致裝潢或其他電氣設施損壞。
6. 安裝場所需保留維修空間，並保持乾燥與通風，馬達風罩必須離牆面25公分以上的距離，以利散熱與壓力開關調整。
7. 為使泵浦運轉平穩，請確實固定基座，且泵浦底座須與地面呈水平為宜。
8. 泵浦盡可能安裝於水源附近，吸入配管太長將導致泵浦效率降低。
9. 管路及接頭必須確實密封，出水端漏水，將使泵浦起動頻繁易發生故障，吸入端管路密封不良將使泵浦失去吸水功能而空轉；入水管路請勿裝設透氣管，因透氣管會使泵浦吸入空氣導致泵浦空轉，泵浦空轉過久會造成軸封損壞並使泵內水溫升高引發管路爆裂。
10. 配管時需注意避免異物進入泵浦室內，特別是塑膠管用 PVC 膠水及鐵屑，以免葉輪卡死損壞。
11. 出口管路請使用金屬管不能使用 PVC 或塑膠管以防止管壓過高或液體溫度異常導致管路變形破裂，並為減少管損及噪音請採用與泵浦出口相同直徑之管路。
12. 嚴禁無水運轉，操作時其水溫不可超過40°C，並嚴禁除水外其它液體之使用。
13. 使用在熱水器時會因熱水蒸氣產生高壓，請在配管出水口加裝逆止閥保護壓力桶，以策安全。。
14. 為防止泵浦異常運轉不停以致水溫升高導致泵浦損壞，建議加裝溫控開關以確保使用安全。（另選配）
15. 用水時，請保持水龍頭全開，使水壓機在最高效率運轉，儘量避免長時間少水量運轉，而影響水壓機之壽命。
16. 安裝本泵浦前須注意原有管路水壓不可大於壓力開關之" ON "壓力，否則馬達不會啟動。
17. 缺水或停水期間，請關閉電源以防止馬達打不停，導致馬達異常損壞。

18. 法蘭鎖緊須知（如圖一）

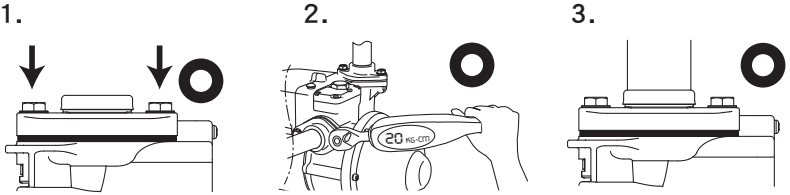

兩邊螺絲要平均鎖入　　螺絲扭力為 **20~25 kgf-cm**　　水管與法蘭垂直成90°

水機身法蘭斷裂原因

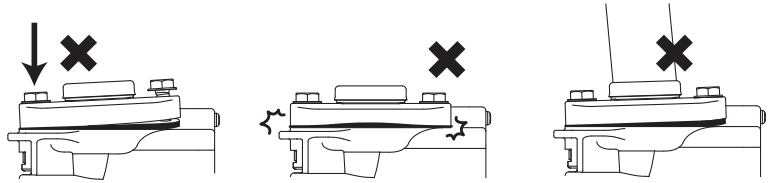

禁止單邊先鎖緊　　請勿過度迫緊　　水管安裝時勿傾斜

◎圖一

四、運轉操作步驟

1. 再次確認使用電源是否正確。
2. 當加壓機入口高於液面時，首先取下注水塞，將水灌滿泵浦室及吸入側管路，再將注水塞旋緊。而當加壓機入口低於液面時，旋開注水塞，讓水自行流出注水至不含空氣後，再將注水塞旋緊。
3. 以螺絲起子，在馬達軸心未端試轉，順時針方向，以確定泵浦可自由旋轉，打開出口水龍頭，然後將電源開關打開。（圖二）

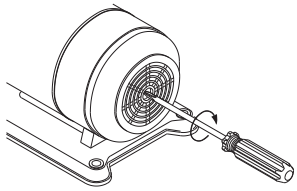

(圖二)

4. 當電源開關打開後，馬達應立刻轉動，數秒後應有水自水龍頭流出。
5. 起動後若泵浦仍空轉，則應立即停止供電，將注水蓋打開，再灌水，連續數次，以使吸入管內能充滿水。
6. 泵浦運轉正常後，將水龍頭關閉，以查驗水壓機的自動停止機能，是否正常。

五、保養與維修

於正常使用下，本泵浦無須保養，但請每月固定檢查泵浦週邊有無漏水現象及泵浦動作是否正常。

遇故障時，請依故障排除表作初步的處理，泵浦各項維修請洽經銷商或本公司服務人員處理，請勿自行拆解泵浦維修，一有拆解狀況本公司將不予負責。

六、故障問題處理（處理前，先切斷電源）

1. 送電後，馬達不能運轉或運轉後停止：

   本水壓機泵浦之 ½ HP 以下馬達內裝有溫度保護器，當馬達溫度超過負荷時，將自動切斷供電，待 20 分鐘左右馬達溫度恢復正常後會自動起動運轉，若有此現象請檢查。

   a. 電壓是否正常。

   b. 水壓泵浦葉片是否有雜物卡住，造成馬達軸心傳動不良，須拆開泵室將雜物清除再重新組合。

   c. 安裝地點是否通風，致使水壓泵浦周圍溫度太高。

2. 沒用水時，仍時常運轉或間歇運轉。

   a. 請檢查馬桶水箱凡而，水龍頭、水塔進水凡而或其它與水壓機水管有相通之水管有無漏水情形。

   b. 上述情形若無洩漏現象，請檢查水壓機之止水閥（圖四－12），清潔後重新裝回使用，察看止水閥座是否有雜物或水垢卡住。

3. 壓力開關無作用時，處理方法：

   本水壓泵浦壓力開關於出廠前均已正確設定開與關之起始值，請勿任意調整，若有故障現象現發生，請洽經銷服務站及水電工程行，以下說明僅供專業技師參考，切勿自行調整，以避免危害發生。

   a. 水龍頭或凡而關閉時，馬達仍繼續運轉。

      此為壓力開關設定過高所致，請利用平行起子，將壓力開關上調整螺絲往 "－"（順時鐘方向）旋轉半圈至一圈到馬達停止運轉即可。（圖三）

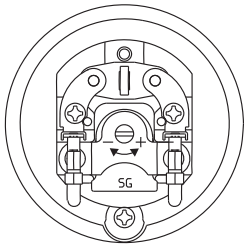

(圖三)

   b. 水龍頭或凡而打開後，馬達無法啟動運轉。

      此為壓力開關設定過低所致，請利用平行起子，將壓力開關上調整螺絲往 "＋"（逆時鐘方向）旋轉半圈至一圈到馬達開始運轉即可。（圖三）

      請重複 3－a,b 所述動作並同時重複將水龍頭或水塔進水器，開及關，確認水壓機是否正常運轉為止。

七、零件表

件號	名　　稱	件號	名　　稱
1	馬達殼	10	墊片
2	軸	11	法蘭
3	機械軸封	12	止迴閥塞組
4	0型環	13	止迴閥蓋組 / 注水蓋組
5	水機身	14	注水塞
6	保護蓋	15	壓力桶
7	螺絲	16	墊片
8	鋼珠	17	壓力開關
9	葉輪		

TP820PTB ¼HP / TP825PTB ½HP (塑鋼水機身) (圖四)

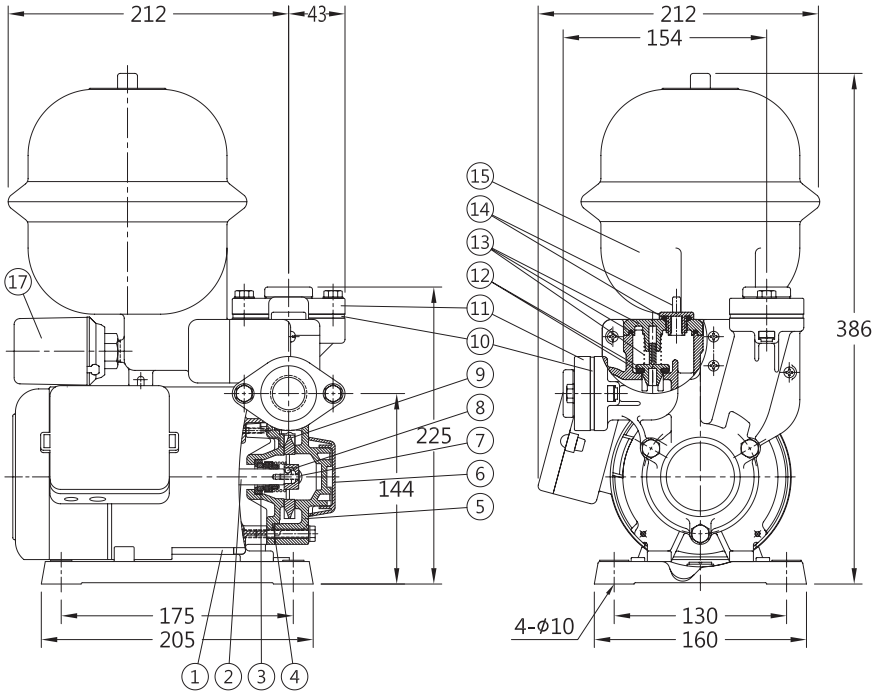

八、規格表

型　　式		TP820PTB	TP825PTB
輸　出 (HP)		¼	½
頻　率 (Hz)		60	60
轉　速 (rpm)		3420	3420
抽　深 (m)		6	6
最大揚程 (m)		27	34
最大水量 (L/min)		35	40
開關壓力 (kg/cm²)	ON	1.2	2.0
	OFF	2.4	3.0
口　徑 (mm)		20(3/4”)	25(1”)

各地服務電話
台北：(02)2995-1616
台中：(04)2560-9111
高雄：(07) 698-3666

台灣製造　全國銷售第一品牌

大井泵浦工業股份有限公司

CP70D0003D601TD0R00-03