WALRUS
大井泵浦

# TPAK 系列

# 冷卻泵

IE3-IE4 Motor



注入創新 湧出美好

Better Life Through Innovation

# TPAK 系列
# 多段浸水式離心泵浦

營造 | 農林漁牧 | 製造
電力及新能源 | 娛樂及休閒服務 | 住宿及餐飲
批發零售 | 水供應及汙染整治 | 其他服務

**50 Hz**
馬力： ¼ - 1.5 HP
揚程：Up to 12 M
水量：Up to 360 L/min
出口徑：½" - 1½"

**60 Hz**
馬力：¼ - 1.5 HP
揚程：Up to 17 M
水量：Up to 400 L/min
出口徑：½" - 1½"



## 產品說明

- 泵浦為單加壓室、單葉輪的直立式浸水離心泵浦，泵浦與馬達同軸設計，葉輪安裝在馬達延長之軸端上。

## 適用範圍

- TPAK 系列冷卻泵浦專為冷卻潤滑劑的循環和噴灑而設計，特別適用於工具機。
- 此系列可用於所有執行車削、銑削、鑽削、切割、切縫、磨削等操作的工具機。
- 適用於輸送水、冷卻液、輕油等清潔、非腐蝕性、低粘度、無燃性、無爆炸性液體。

## 使用條件

- 環境溫度 : Max. +40°C
- 液體溫度 : +0°C ~ +90°C
- 工作壓力 : Max. 10 kg/cm²

## 型式編碼

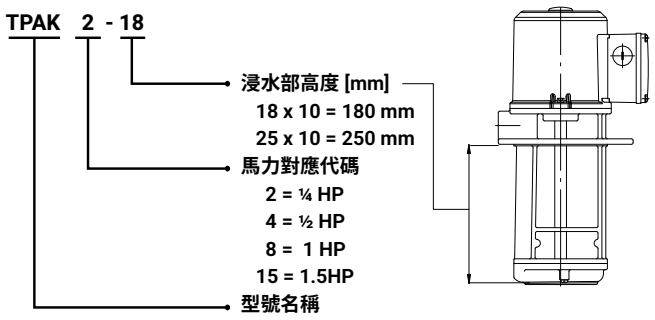


## 馬達

- 防護等級 : IP54
- 絕緣等級 : F.
- 電源頻率 : 50 / 60 Hz
- 馬達轉速 : 2900/3500 rpm
- 電壓代碼 :

| 頻壓代碼 | 相數 | 50Hz | 60Hz |
|---|---|---|---|
| A3Z | 3 | 200-255 / 380-440 | 200-255 / 380-480 |
| A6V | 3 | 200-230 / 342-415 | 220-240 / 380-480 |
| A9V | 3 | 200-230 / 342-380 | 220-240 / 380-440 |

## 安裝

最高液面位置

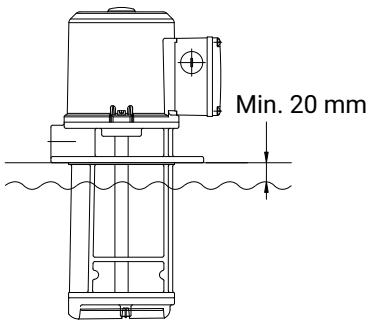

# 特性曲線

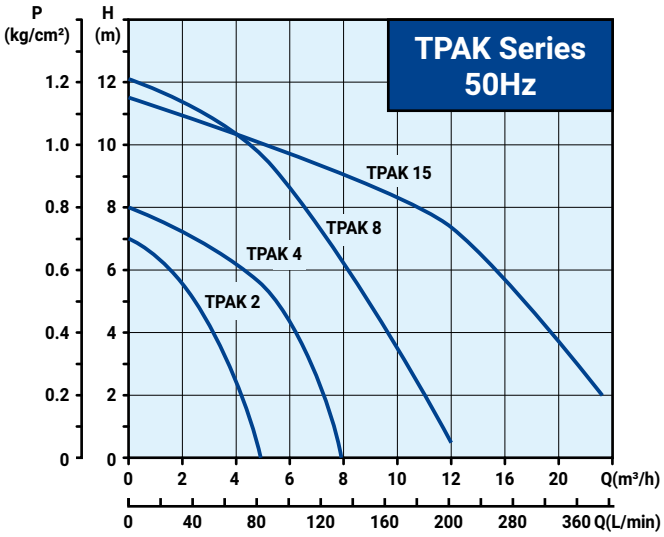


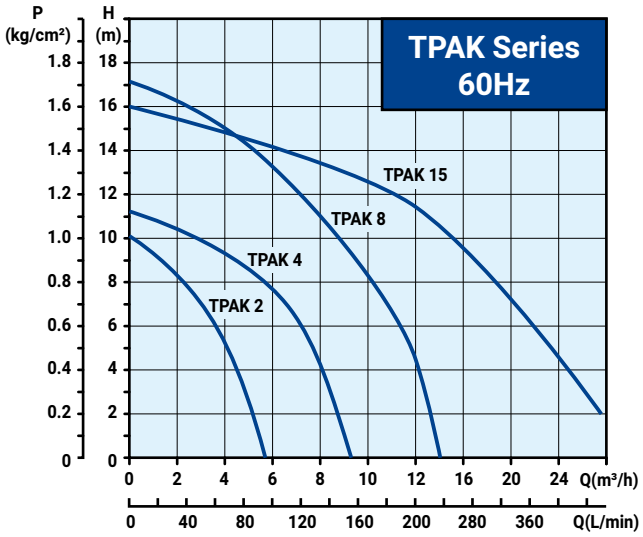


# 電氣資料

| 型 式 | 相 數<br>Ø | 頻壓<br>代碼 | 頻 率<br>Hz | 電 壓<br>V | 輸出功率<br>kW | 電 流<br>I1/1(A) | S. F. 值 | 電 流<br>Imax(A) |
|---|---|---|---|---|---|---|---|---|
| **TPAK 2** | 3 | A3Z | 50<br>60 | 200-255 / 380-440<br>200-255 / 380-480 | 0.18 | 1.0-1.2 / 0.6-0.7<br>1.1 / 0.6 | 1.2<br>1.7 | 1.1-1.3 / 0.7-0.8<br>1.2 / 0.7 |
| **TPAK 4** | 3 | A3U | 50<br>60 | 200-240 / 380-415<br>200-240 / 380-440 | 0.37 | 1.8-2.0/1.0-1.2<br>1.7-1.6/0.9-1.0 | 1.1<br>1.2 | 1.9-2.1 / 1.1-1.2<br>2.0-1.8 / 1.0-1.0 |
| **TPAK 8** | 3 | A6V | 50<br>60 | 200-230 / 342-415<br>220-240 / 380-480 | 0.75 | 3.5-3.6 / 2.0-2.2<br>3.1-3.1 / 1.8-1.9 | 1.1<br>1.4 | 3.8-3.8 / 2.2-2.3<br>4.1-3.9 / 2.3-2.3 |
| **TPAK 15** | 3 | A9V | 50<br>60 | 200-230 / 342-380<br>220-240 / 380-440 | 1.1 | 5.2-6.0 / 3.0-3.2<br>4.8-4.7 / 2.8-2.9 | 1.1<br>1.5 | 5.5-6.2 / 3.2-3.3<br>6.0-5.8 / 3.5-3.4 |

# 安裝尺寸

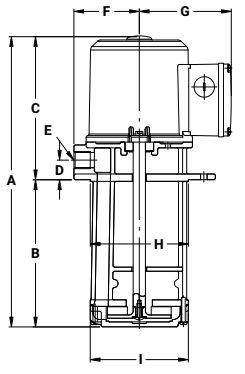


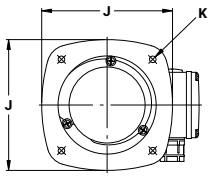


| 型 式 | A<br>mm | B<br>mm | C<br>mm | D<br>mm | E<br>mm | F<br>mm | G<br>mm | H<br>mm | I<br>mm | J<br>mm | K<br>mm | 重量<br>kg | |
|---|---|---|---|---|---|---|---|---|---|---|---|---|---|
| **TPAK 2-15** | 325 | 150 | 175 | 24 | Rp ½" | 80 | 113 | Ø120 | Ø120 | 160 | 4xØ8 PCD158 | 9.5 | 36 |
| **TPAK 2-18** | 355 | 180 | 175 | 24 | Rp ½" | 80 | 113 | Ø120 | Ø120 | 160 | 4xØ8 PCD158 | 10.0 | 36 |
| **TPAK 2-25** | 425 | 250 | 175 | 24 | Rp ½" | 80 | 113 | Ø120 | Ø120 | 160 | 4xØ8 PCD158 | 10.6 | 30 |
| **TPAK 4-15** | 386 | 150 | 236 | 28 | Rp ¾" | 85 | 111 | Ø135 | Ø135 | 170 | 4xØ9 PCD170 | 11.2 | 30 |
| **TPAK 4-18** | 416 | 180 | 236 | 28 | Rp ¾" | 85 | 111 | Ø135 | Ø135 | 170 | 4xØ9 PCD170 | 11.9 | 30 |
| **TPAK 4-25** | 486 | 250 | 236 | 28 | Rp ¾" | 85 | 111 | Ø135 | Ø135 | 170 | 4xØ9 PCD170 | 12.7 | 24 |
| **TPAK 8-18** | 457 | 180 | 277 | 29 | Rp 1" | 95 | 111 | Ø150 | Ø150 | 190 | 4xØ9 PCD185 | 15.5 | 24 |
| **TPAK 8-25** | 527 | 250 | 277 | 29 | Rp 1" | 95 | 111 | Ø150 | Ø150 | 190 | 4xØ9 PCD185 | 17.1 | 24 |
| **TPAK 15-25** | 573.5 | 250 | 323.5 | 40 | Rp 1½" | 122 | 127 | Ø180 | Ø180 | 200 | 4xØ9 PCD210 | 24.0 | 15 |

WALRUS
大井泵浦

## 總公司

地址：新北市三芝區後厝里大片頭 83-14 號
電話：+886-2-2636-1123
傳真：+886-2-2636-4660
信箱：walrus.indus@walrus.com.tw
營業時間：週一 ~ 週五 8:00~17:00

## 服務據點

### 北區服務據點

地址：新北市三重區中興北街 164 號
電話：+886-2-2995-1616
傳真：+886-2-2995-3535
營業時間：週一 ~ 週五 8:00~17:00

### 中區服務據點

地址：台中市大雅區四德里龍善三街 2 號
電話：+886-4-2560-9111
傳真：+886-4-2560-9222
營業時間：週一 ~ 週五 8:00~17:00

### 南區服務據點

地址：高雄市路竹區竹滬里華光路 2 巷 2 之 1 號
電話：+886-7-6983-666
傳真：+886-7-6983-888
營業時間：週一 ~ 週五 8:00~17:00

型錄僅供參考，若有任何修改，恕不另行通知。 TPAK-IE3-TW000-202505

bsi. ISO 9001 品質管理系統