WALRUS
大井泵浦

TPCK2T26-26EHIC系列

變頻直立
浸水式泵浦

IE3 Motor



注入創新 湧出美好

Better Life Through Innovation

TPCK2T26-26EHIC 系列
變頻直立浸水式泵浦

營造 農林漁牧 製造
電力及新能源 娛樂及休閒服務 住宿及餐飲
批發零售 水供應及汙染整治 其他服務

50 / 60 Hz

馬力 : 5.5 kW

揚程 : Up to 350 M

水量 : Up to 91 L/min

出口徑 : 1¼"



產品說明

TPCK2T26-26EHIC 為多級浸入式離心泵，浸水自吸式，電機與泵採聯軸耦合，主要動作零件採不銹鋼結構設計，確保無腐蝕操作。

- 一體式軸封設計，方便替換軸封。
- 採用背負式變頻器提高工作壓力，並能依需求達到不同特性控制。
- 因為三層式水機身構造，即使機械軸封發生洩漏，液體也會流回至水箱。並且採用模組式機械軸封方便維修。

產品優勢

- 離心泵液體要求不高 , 不需擔心切削油液的油水比例問題。
- 能容許 1.5mm 以下的顆粒通過 。
- 離心式葉輪設計 , 不會因使用時間而出現壓力衰減等問題。
- 離心式葉輪設計無須再安裝洩壓閥 , 能減少工時與成本的支出。
- 能有效降低設備支出成本問題。

型式編碼

TPCK 2T 26 - 26 E HIC

- TPCK：型式代號
- 2T：標準流量 (m³/h)
- 26：導室數目
- 26：葉輪數目
- E：三層式
- HIC：高壓變頻

適用範圍

TPCK2T26-26EHIC 系列主要專用於工具機之冷卻液體加壓泵送，適用液體包括水溶液，低黏度，無爆炸性輕油，中性之冷卻、潤滑液。

- 工業循環系統
- 清洗系統
- 過濾系統

使用條件

- 環境溫度 : Max. +40°C
- 液體溫度 : +0°C ~ +90°C
- 工作壓力 : Max. 35 kg/cm²
- 浸水高度 : Min. 40 mm

馬達

- 防護等級 : IP54
- 絕緣等級 : F.

剖視圖

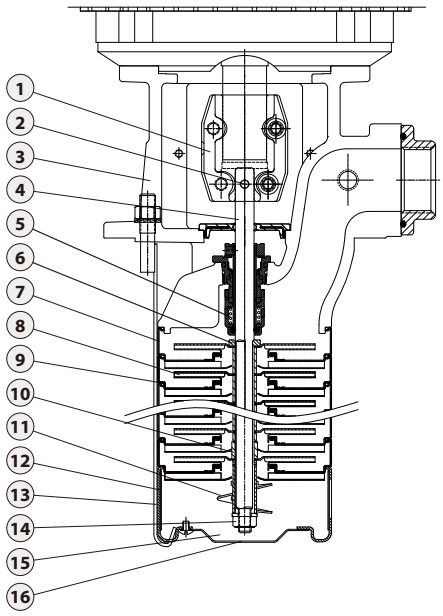

材質表

NO.	零件名稱	材質
1	連軸器	SUS 304
2	插銷	SUS 304
3	水機身	FCD 45
4	軸	SUS 304
5	機械軸封	RTTH
6	軸套	SUS 304
7	導流板組	SUS 304
8	葉輪	SUS 304
9	O 形環	HNBR
10	軸套（葉輪用）	SUS 304
11	Sic 軸套	SiC
12	攪拌葉	SUS 304
13	底座組	SUS 304
14	固定板	SUS 304
15	尼龍防鬆螺帽	SUS 316
16	濾網	SUS 304

安裝尺寸 , (mm)

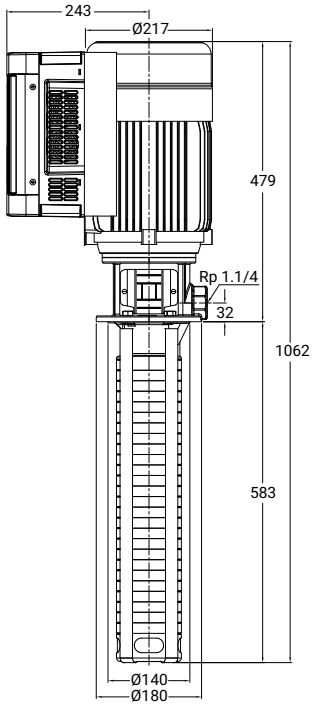

選配

■ 特殊機械軸封

機械軸封種類	材質	
	定部 / 轉部	墊片 & O 形環
RSSH	(S) 碳化矽 / (S) 碳化矽	(H) HNBR
RGSH	(G) 碳精 / (S) 碳化矽	

特性曲線

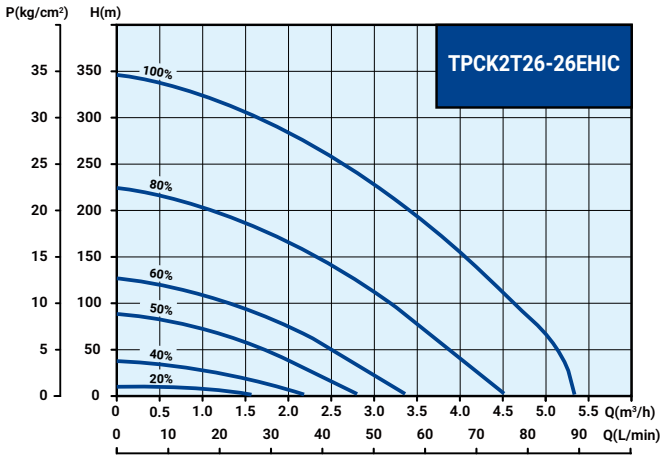

電氣資料

型 式	相 數 Ø	電 壓 V	輸出功率 kW	電 流 A	重 量 kg
TPCK2T26-26EHIC	3	220 380	5.5	18.3 10.6	60

WALRUS
大井泵浦

總公司

地址：新北市三芝區後厝里大片頭 83-14 號
電話：+886-2-2636-1123
傳真：+886-2-2636-4660
信箱：walrus.indus@walrus.com.tw
營業時間：週一 ~ 週五 8:00~17:00

服務據點

北區服務據點

地址：新北市三重區中興北街 164 號
電話：+886-2-2995-1616
傳真：+886-2-2995-3535
營業時間：週一 ~ 週五 8:00~17:00

中區服務據點

地址：台中市大雅區四德里龍善三街 2 號
電話：+886-4-2560-9111
傳真：+886-4-2560-9222
營業時間：週一 ~ 週五 8:00~17:00

南區服務據點

地址：高雄市路竹區竹滬里華光路 2 巷 2 之 1 號
電話：+886-7-6983-666
傳真：+886-7-6983-888
營業時間：週一 ~ 週五 8:00~17:00

型錄僅供參考，若有任何修改，恕不另行通知。 TPCK2T26-26EHIC-IE3-TW000a-202509

bsi. ISO 9001 品質管理系統
CE
Walrus Pump 2.0 RoHS