WALRUS
大井泵浦

TPGK 系列

冷卻泵



注入創新 湧出美好

Better Life Through Innovation

TPGK 系列 冷卻泵

營造 農林漁牧 製造
電力及新能源 娛樂及休閒服務 住宿及餐飲
批發零售 水供應及汙染整治 其他服務

60 Hz

馬力 : 0.98 kW
揚程 : Up to 62 M
水量 : Up to 55 L/min
出口徑 : ¾"



c UL us LISTED

產品說明

- 專門設計用於冷卻液、潤滑劑等泵送噴灑及循環。
- 單相馬達裝設有溫度過載保護裝置。

適用範圍

應用於各式車、銑、刨、磨、鋸等工具機上使用。

- 充電椿
- 鑽孔 / 攻牙機
- 過濾系統
- 小型車床
- 冷卻系統

使用條件

- 環境溫度：Max.+40°C
- 液體溫度：+4°C ~ +180°C
- 工作壓力：Max. 6 kg/cm²
- 浸水高度：Min. 60 mm
- 適用液體：不含雜質之清水、乾淨稀薄非腐蝕性之中性液體。

標準型式編碼

TPGK 440
型式名稱
壓力 - 流量

馬達

- 防護等級 : IP54
- 絕緣等級 : H.

特性曲線 , 60Hz

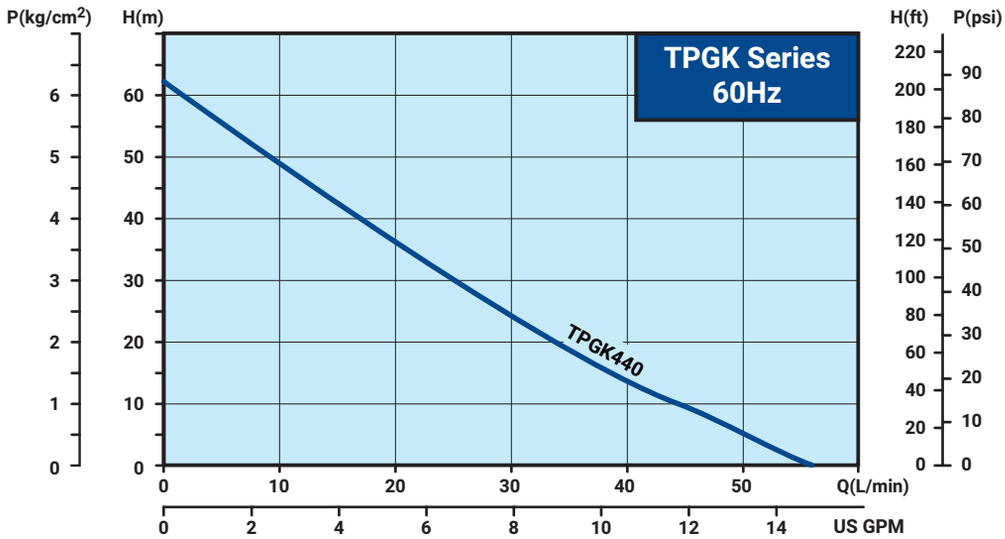

電氣資料 , 60Hz

型 式	相數 Ø	頻壓 代碼	頻率 Hz	電 壓 V	Output kW	電 流 A	Outlet in.	N.W. kg
TPGK440	1	61C	60	115	0.98	13.2	¾"	12.7

安裝尺寸 , (mm)

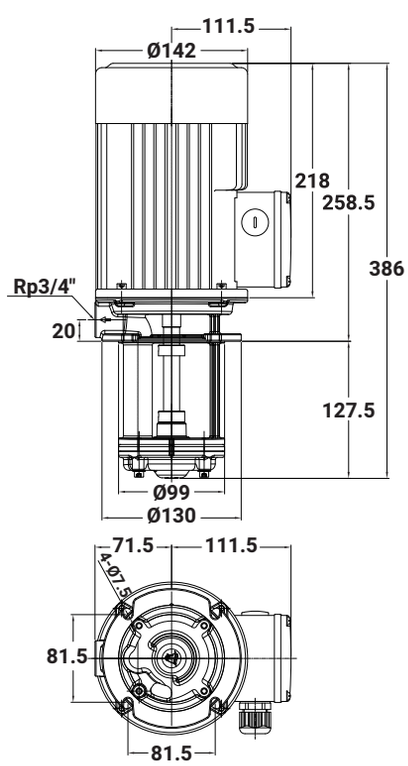

WALRUS
大井泵浦

總公司

地址：新北市三芝區後厝里大片頭 83-14 號
電話：+886-2-2636-1123
傳真：+886-2-2636-4660
信箱：walrus.pump@walrus.com.tw
營業時間：週一 ~ 週五 8:00~17:00

服務據點

北區服務據點

地址：新北市三重區中興北街 164 號
電話：+886-2-2995-1616
傳真：+886-2-2995-3535
營業時間：週一 ~ 週五 8:00~17:00

中區服務據點

地址：台中市大雅區四德里龍善三街 2 號
電話：+886-4-2560-9111
傳真：+886-4-2560-9222
營業時間：週一 ~ 週五 8:00~17:00

南區服務據點

地址：高雄市路竹區竹滬里華光路 2 巷 2 之 1 號
電話：+886-7-6983-666
傳真：+886-7-6983-888
營業時間：週一 ~ 週五 8:00~17:00

型錄僅供參考，若有任何修改，恕不另行通知。 TPGK-TW000c-202403