WALRUS
大井泵浦

TPHK 系列

多段浸水式離心泵浦

IE3 Motor



注入創新 湧出美好

Better Life Through Innovation

目錄

總體數據 03

性能範圍 04

剖面圖 05

性能曲線 / 技術數據

TPHK 2T 06

TPHK 4T 08

TPHK 8T(S)E 10

TPHK 12T 12

TPHK 系列
多段浸水式離心泵浦

營造 農林漁牧 製造
電力及新能源 娛樂及休閒服務 住宿及餐飲
批發零售 水供應及汙染整治 其他服務

50 Hz
馬力：0.37 - 3.4 kW
揚程：Up to 65 M
水量：Up to 280 L/min
出口徑：$^{3}/_{4}$" - $1^{1}/_{2}$"

60 Hz
馬力：0.37 - 3.7 kW
揚程：Up to 90 M
水量：Up to 280 L/min
出口徑：$^{3}/_{4}$" - $1^{1}/_{2}$"



產品說明

- 多級浸入式離心泵，浸水自吸式，泵與馬達同軸設計，葉輪安裝在馬達延長之軸心上，主要動作零件採不銹鋼結構設計。

適用範圍

TPHK 系列多段浸水式離心泵浦，設計用於工業用途，主要專用於工具機之冷卻液體加壓泵送，適用液體包括水溶液，低黏稠度，無爆炸性輕油，中性之冷卻 / 潤滑液。

- 工業循環系統
- 清洗系統
- 過濾系統

使用條件

- 環境溫度 : Max. +40°C
- 液體溫度 : +0°C ~ +90°C
- 工作壓力 : Max. 10 kg/cm²
- 浸水高度 : Min. 40 mm

型式編碼

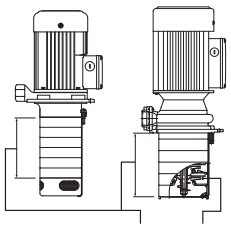

TPHK 2T 6 - 4 S E

- 型式名稱
- 額定水量 (m³/h)
- 導室數目
- 葉輪數目
- 不銹鋼系列
- 特製品 (8T)

馬達

- 防護等級 : IP54
- 絕緣等級 : F.
- 頻率 : 50/60 Hz
- 額定轉速 : 2900/3500 rpm
- 額定電壓 :

頻壓代碼	相數	50Hz	60Hz
A3V*	**3**	200-240/342-415V	200-255/342-480V
A6V*	**3**	200-230/342-415V	220-240/380-480V
A9V*	**3**	200-230/342-380V	220-240/380-440V
59V	**3**	200-230/342-380V	-

* 星號為 50/60Hz 雙頻規格

特性曲線 50Hz

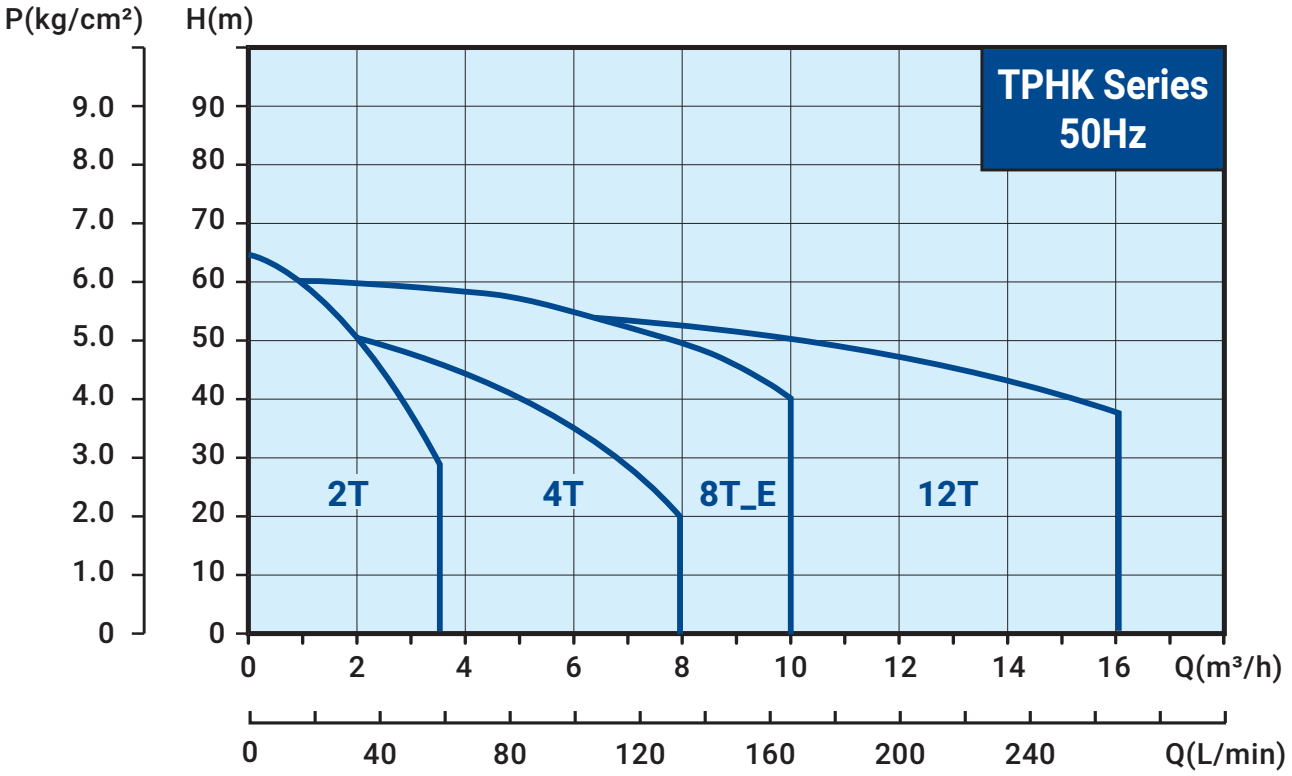

特性曲線 60Hz

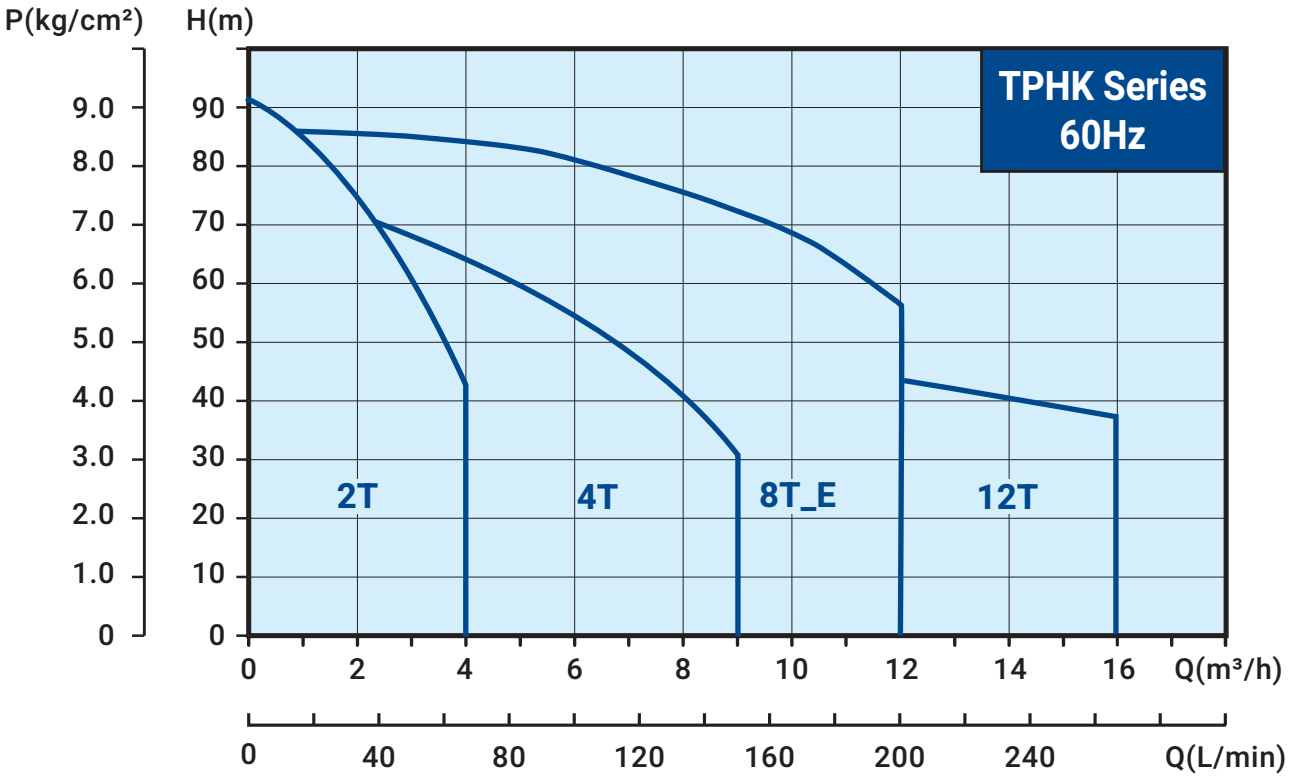

剖視圖

TPHK 2T/4T/8T(S)E

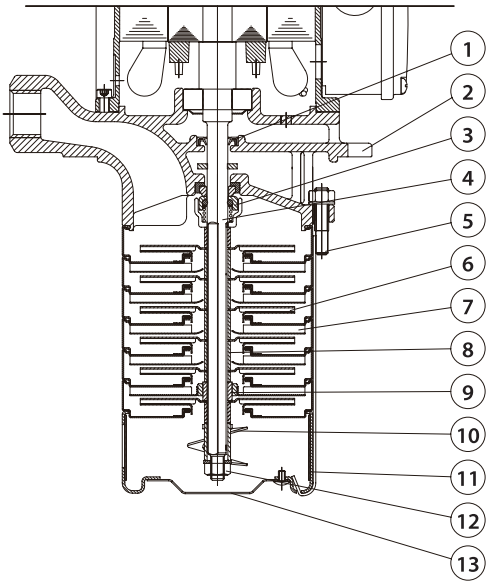

TPHK 12T

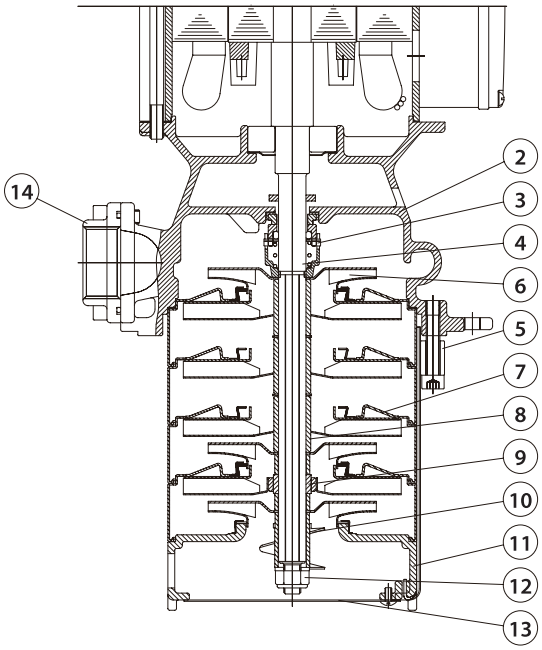

材質表

NO.	零件名稱	材質	
		標準	S 系列
1	油封	NBR	
2	水機身	FC 25	SUS 304
3	機械軸封	MSSH(2T/4T/8T_E) HSSH(12T)	
4	軸	SUS 304	
5	固定板	SUS 304	
6	葉輪	SUS 304	
7	導流板組	SUS 304	
8	軸套	SUS 304	
9	Sic 軸套	SiC	
10	攪拌葉	SUS 304	
11	底座組	SUS 304	
12	尼龍防鬆螺帽	SUS 316	
13	濾網	SUS 304	
14	法蘭	SUS 304	

視庫存情況，SUS 304 可能以 SUS 316 代替。

選配

■ 特殊機械密封

(TPHK 2/4T/8T(S)E)

機械軸封種類	材質	
	定部 / 轉部	墊片 & O 形環
MGSH MGSV MGSE	(G) 碳精 / (S) 碳化矽	(H) HNBR (V) Viton (E) EPDM
MSSH MSSV MSSE	(S) 碳化矽 / (S) 碳化矽	

(TPHK 12T)

機械軸封種類	材質	
	定部 / 轉部	墊片 & O 形環
HGSH HGSV HGSE	(G) 碳精 / (S) 碳化矽	(H) HNBR (V) Viton (E) EPDM
HSSH HSSV HSSE	(S) 碳化矽 / (S) 碳化矽	

電氣資料

型式	相數 Ø	頻壓代碼	頻率 Hz	電壓 V	輸出功率 kW	電流 I1/1(A)	S. F. 值	電流 Imax(A)
TPHK2T3-1	3	A3V	50 60	200-240/342-415V 200-255/342-480V	0.37	1.8-2.0/1.1-1.2 1.8-1.7/1.0-1.0	1.1 1.5	2.0-2.1/1.1-1.2 2.3-2.1/1.3-1.2
TPHK2T3-2	3	A3V	50 60	200-240/342-415V 200-255/342-480V	0.37	1.8-2.0/1.1-1.2 1.8-1.7/1.0-1.0	1.1 1.5	2.0-2.1/1.1-1.2 2.3-2.1/1.3-1.2
TPHK2T3-3	3	A3V	50 60	200-240/342-415V 200-255/342-480V	0.37	1.8-2.0/1.1-1.2 1.8-1.7/1.0-1.0	1.1 1.5	2.0-2.1/1.1-1.2 2.3-2.1/1.3-1.2
TPHK2T4-4	3	A6V	50 60	200-230/342-415V 220-240/380-480V	0.55	2.5-2.4/1.5-1.4 2.3-2.2/1.3-1.3	1.1 1.5	2.7-2.6/1.6-1.5 3.2-3.0/1.9-1.6
TPHK2T5-5	3	A6V	50 60	200-230/342-415V 220-240/380-480V	0.75	3.5-3.6/2.0-2.2 3.1-3.1/1.8-1.9	1.1 1.4	3.8-3.8/2.2-2.3 4.1-3.9/2.3-2.3
TPHK2T6-6	3	A6V	50 60	200-230/342-415V 220-240/380-480V	0.75	3.5-3.6/2.0-2.2 3.1-3.1/1.8-1.9	1.1 1.4	3.8-3.8/2.2-2.3 4.1-3.9/2.3-2.3
TPHK2T7-7	3	A6V	50 60	200-230/342-415V 220-240/380-480V	1.1	5.2-5.4/3.1-3.4 4.6-4.6/2.8-3.1	1.1 1.4	5.5-5.7/3.3-3.5 6.2-5.7/3.6-3.5

導室數目最大 11 段

安裝尺寸

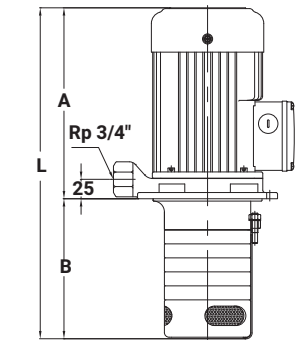

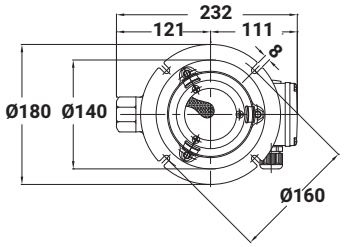

型式	A mm	B mm	L mm	重量 kg	
TPHK2T3-1**	185.5	144	329.5	9.7	36
TPHK2T8-1**	185.5	234	419.5	10.4	30
TPHK2T3-2**	185.5	144	329.5	9.7	36
TPHK2T5-2**	185.5	180	365.5	10.0	30
TPHK2T9-2**	185.5	252	437.5	10.5	24
TPHK2T3-3**	185.5	144	329.5	9.7	36
TPHK2T4-3**	185.5	162	347.5	9.9	36
TPHK2T5-3**	185.5	180	365.5	10.1	30
TPHK2T6-3**	185.5	198	383.5	10.2	30
TPHK2T8-3**	185.5	234	419.5	10.5	24
TPHK2T11-3**	185.5	288	473.5	10.9	24
TPHK2T4-4**	245.5	162	407.5	12.2	30
TPHK2T6-4**	245.5	198	443.5	12.5	30
TPHK2T5-5	253.5	180	433.5	13.2	30
TPHK2T6-5	253.5	198	451.5	13.3	24
TPHK2T6-6	253.5	198	451.5	13.5	24
TPHK2T8-6	253.5	234	487.5	13.8	24
TPHK2T9-6	253.5	252	505.5	13.9	24
TPHK2T10-6	253.5	270	523.5	14.1	24
TPHK2T11-6	253.5	288	541.5	14.2	24
TPHK2T7-7	284	216	500	16.5	24

特性曲線 50Hz

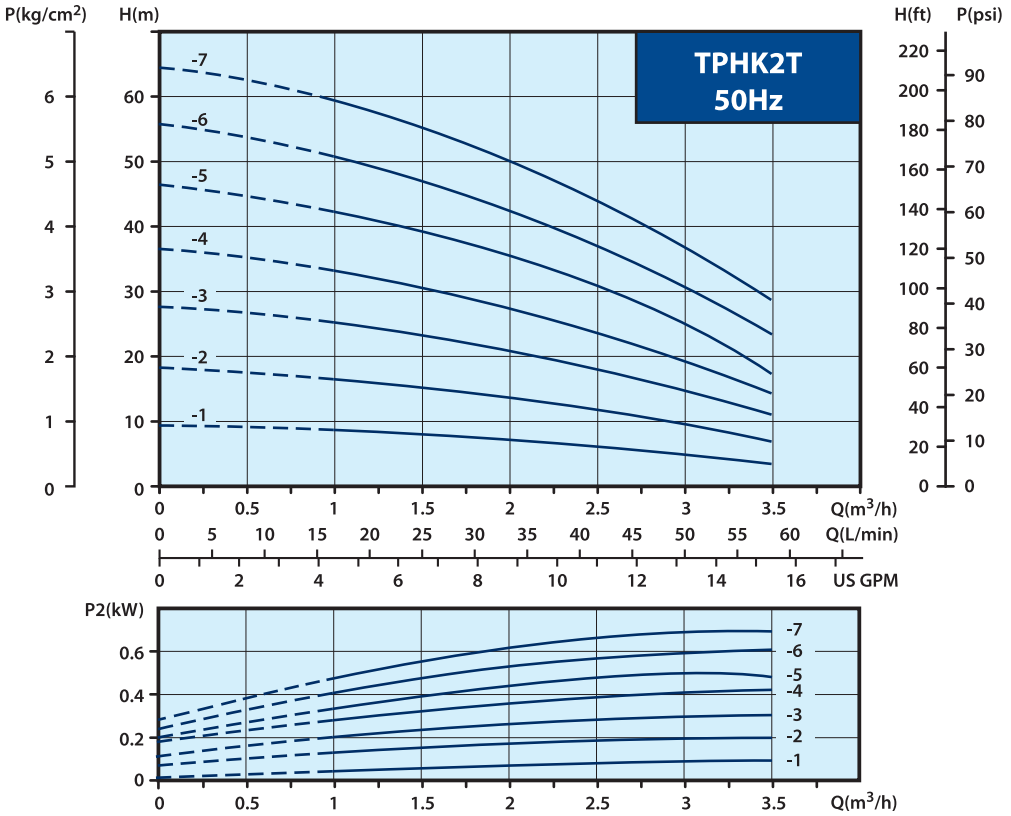

特性曲線 60Hz

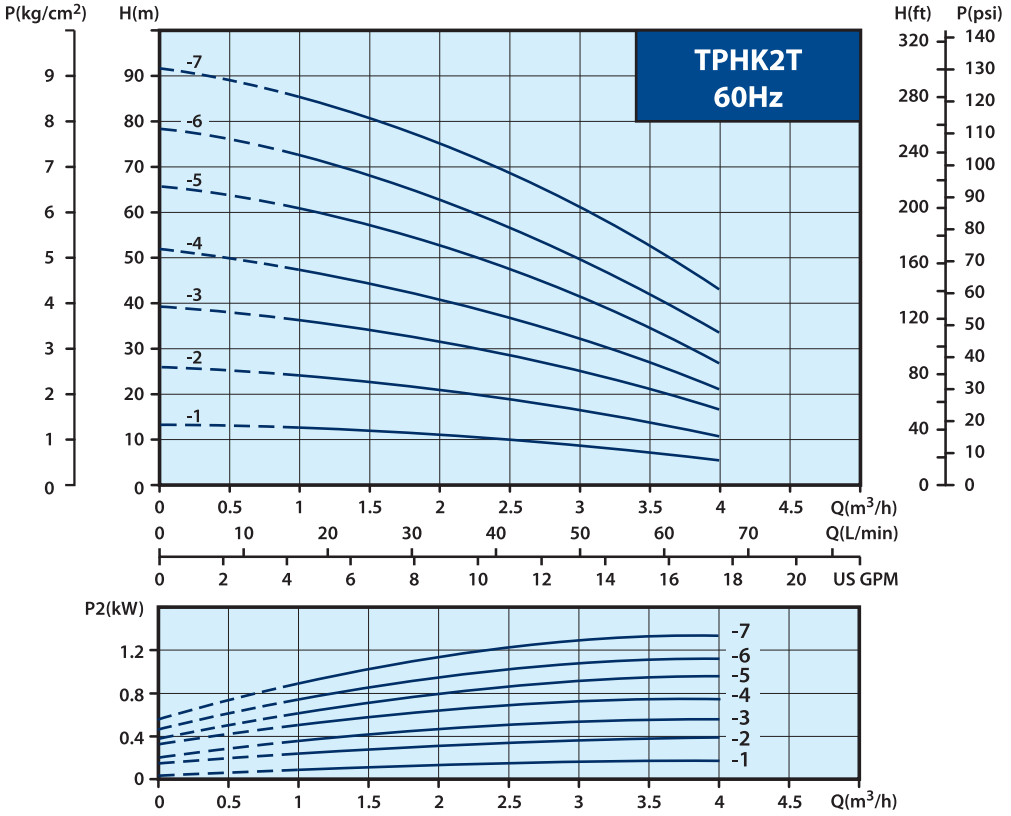

電氣資料

型 式	相 數 Ø	頻壓 代碼	頻 率 Hz	電 壓 V	輸出功率 kW	電 流 $I_{1/1}$(A)	S. F. 值	電 流 I_{max}(A)
TPHK4T1-1	3	A3V	50 60	200-240/342-415V 200-255/342-480V	0.37	1.8-2.0/1.1-1.2 1.8-1.7/1.0-1.0	1.1 1.5	2.0-2.1/1.1-1.2 2.3-2.1/1.3-1.2
TPHK4T2-2	3	A6V	50 60	200-230/342-415V 220-240/380-480V	0.55	2.5-2.4/1.5-1.4 2.3-2.2/1.3-1.3	1.1 1.5	2.7-2.6/1.6-1.5 3.2-3.0/1.9-1.6
TPHK4T3-3	3	A6V	50 60	200-230/342-415V 220-240/380-480V	0.75	3.5-3.6/2.0-2.2 3.1-3.1/1.8-1.9	1.1 1.4	3.8-3.8/2.2-2.3 4.1-3.9/2.3-2.3
TPHK4T4-4	3	A6V	50 60	200-230/342-415V 220-240/380-480V	1.1	5.2-5.4/3.1-3.4 4.6-4.6/2.8-3.1	1.1 1.4	5.5-5.7/3.3-3.5 6.2-5.7/3.6-3.5
TPHK4T5-5	3	A6V	50 60	200-230/342-415V 220-240/380-480V	1.5	6.7-6.7/3.8-4.0 6.0-5.9/3.5-3.6	1.1 1.4	7.3-7.1/4.1-4.2 8.1-7.6/4.7-4.2
TPHK4T6-6	3	A6V	50 60	200-230/342-415V 220-240/380-480V	1.5	6.7-6.7/3.8-4.0 6.0-5.9/3.5-3.6	1.1 1.4	7.3-7.1/4.1-4.2 8.1-7.6/4.7-4.2

導室數目最大 8 段

安裝尺寸

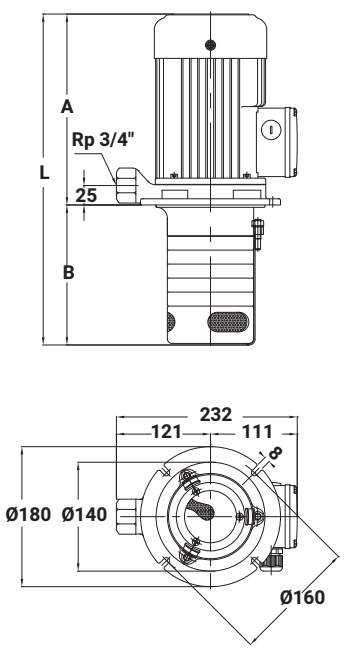

型 式	A mm	B mm	L mm	重 量 kg	
TPHK4T2-1	185.5	144	329.5	9.9	36
TPHK4T3-1	185.5	171	356.5	10.0	30
TPHK4T2-2	245.5	144	389.5	12.2	30
TPHK4T3-2	245.5	171	416.5	12.4	30
TPHK4T4-2	245.5	198	443.5	12.5	24
TPHK4T6-2	245.5	252	497.5	12.9	24
TPHK4T3-3	245.5	171	416.5	13.2	30
TPHK4T4-3	245.5	198	443.5	13.4	24
TPHK4T5-3	245.5	225	470.5	13.5	24
TPHK4T6-3	245.5	252	497.5	13.7	24
TPHK4T8-3	245.5	306	551.5	14.0	24
TPHK4T4-4	284	198	482	16.2	24
TPHK4T5-4	284	225	509	16.4	24
TPHK4T6-4	284	252	536	16.5	24
TPHK4T5-5	309	225	534	18.4	24
TPHK4T8-5	309	306	615	18.9	15
TPHK4T6-6	309	252	561	18.7	15
TPHK4T8-6	309	306	615	19.1	15

特性曲線 50Hz

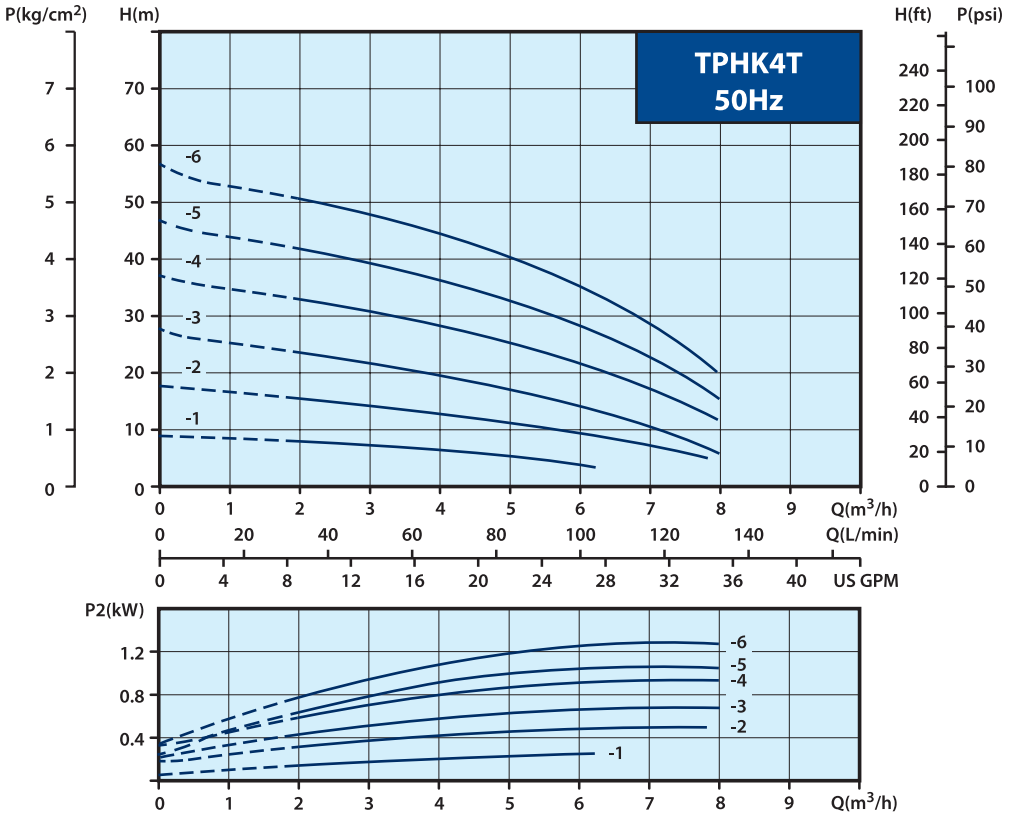

特性曲線 60Hz

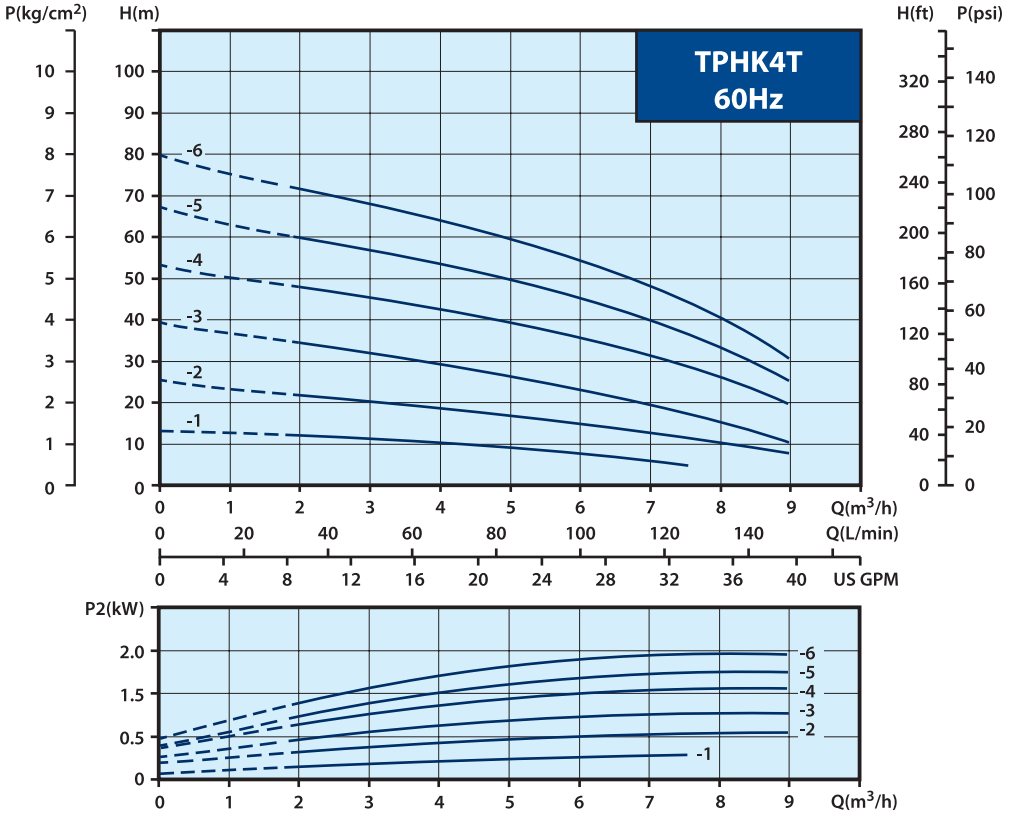

電氣資料

型 式	相 數 ø	頻壓 代碼	頻 率 Hz	電 壓 V	輸出功率 kW	電 流 $I_{1/1}$(A)	S. F. 值	電 流 I_{max}(A)
TPHK8T2-2(S)E	3	A6V	50 60	200-230/342-415V 220-240/380-480V	1.1	5.2-5.4/3.1-3.4 4.6-4.6/2.8-3.1	1.1 1.4	5.5-5.7/3.3-3.5 6.2-5.7/3.6-3.5
TPHK8T3-3(S)E	3	A9V	50 60	200-230/342-380V 220-240/380-440V	2.2	9.5-10.5/5.5-5.6 8.6-8.4/4.9-5.0	1.1 1.5	10.2-10.9/5.9-5.9 12.1-11.2/6.9-6.4
TPHK8T4-4(S)E	3	A9V	50 60	200-230/342-380V 220-240/380-440V	2.2	9.5-10.5/5.5-5.6 8.6-8.4/4.9-5.0	1.1 1.5	10.2-10.9/5.9-5.9 12.1-11.2/6.9-6.4
TPHK8T5-5(S)E	3	A9V	50 60	200-230/342-380V 220-240/380-440V	3.0	12.2-13.1/7.1-7.1 11.2-10.7/6.4-6.3	1.1 1.3	13.4-14.0/7.9-7.8 14.5-13.3/8.3-7.6
TPHK8T6-6(S)E	3	A9V	50 60	200-230/342-380V 220-240/380-440V	3.4 3.7	13.4-13.0/7.8-7.4 13.4-12.6/7.7-7.0	1.1 1.3	14.6-13.9/8.5-8.0 16.4-15.1/9.4-8.4

安裝尺寸

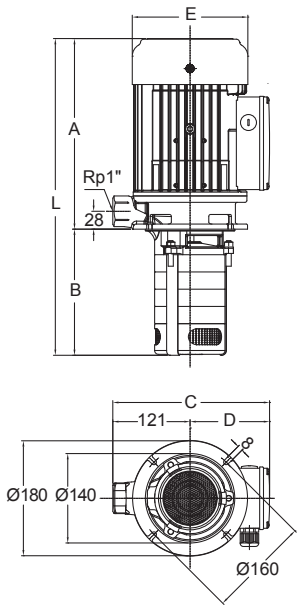

型 式	頻率 Hz	L mm	A mm	B mm	C mm	D mm	E mm	重 量 kg	
TPHK8T2-2(S)E	50/60	455	284	171	232	111	145	17	24
TPHK8T3-3(S)E	50/60	519	321	198	244	124	181	24	24
TPHK8T4-4(S)E	50/60	546	321	225	244	124	181	25	24
TPHK8T5-5(S)E	50/60	598	346	252	244	124	181	28	15
TPHK8T6-6(S)E	50/60	645	366	279	244	124	181	31	15

特性曲線 50Hz

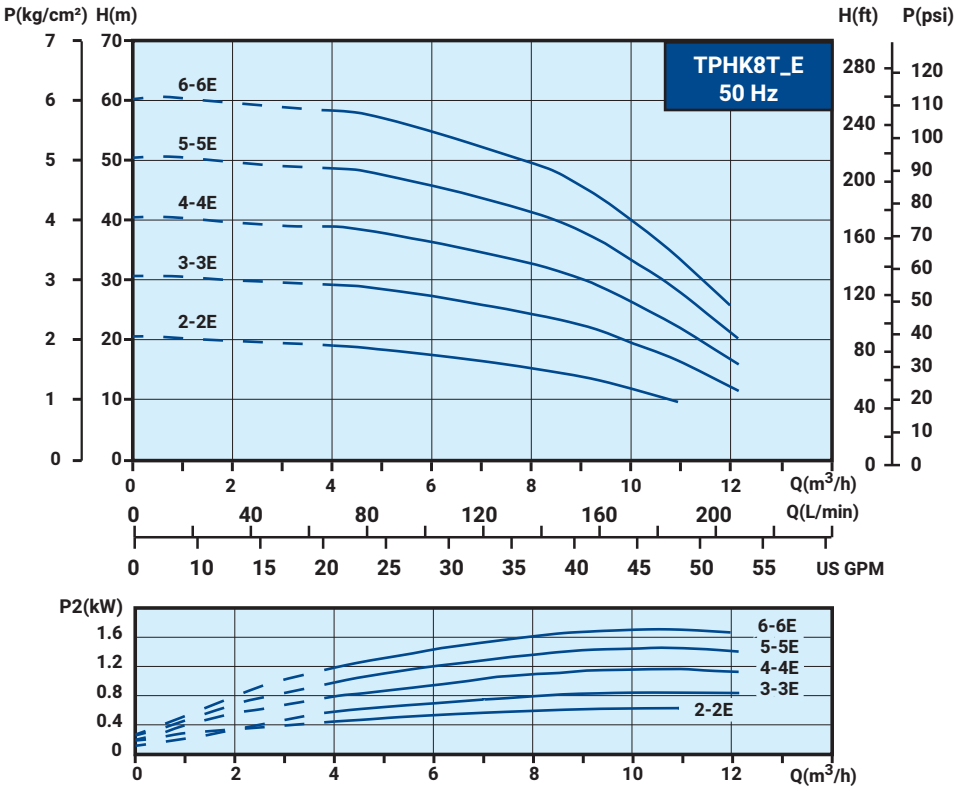

特性曲線 60Hz

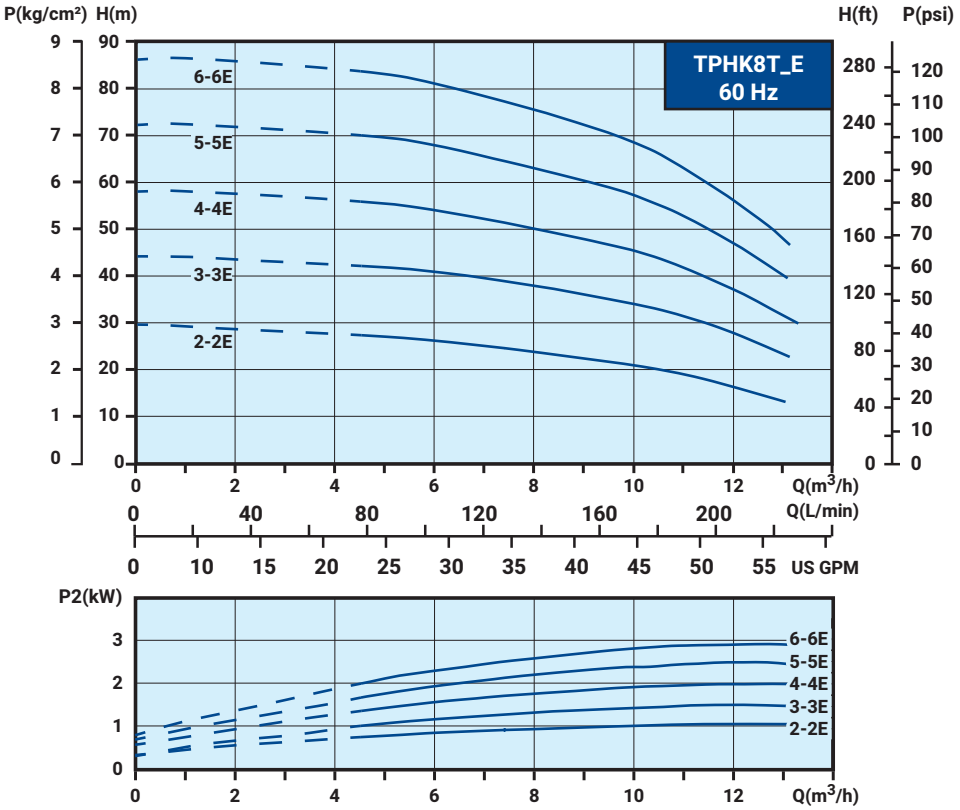

電氣資料

型 式	相 數 Ø	頻壓 代碼	頻 率 Hz	電 壓 V	輸出功率 kW	電 流 $I_{1/1}$(A)	S. F. 值	電 流 I_{max}(A)
TPHK12T6-1	3	A9V	50 60	200-230/342-380V 220-240/380-440V	1.5	6.3-6.1/3.6-3.5 5.8-5.5/3.4-3.1	1.1 1.5	6.8-6.5/3.9-3.7 8.3-7.6/4.8-4.2
TPHK12T6-2	3	A9V	50 60	200-230/342-380V 220-240/380-440V	3.4 3.7	13.4-13.0/7.8-7.4 13.4-12.6/7.7-7.0	1.1 1.25	14.6-13.9/8.5-8.0 16.4-15.1/9.4-8.4
TPHK12T6-3	3	59V	50	200-230/342-380V	3.4	13.4-13.0/7.8-7.4	1.1	14.6-13.9/8.5-8.0

安裝尺寸

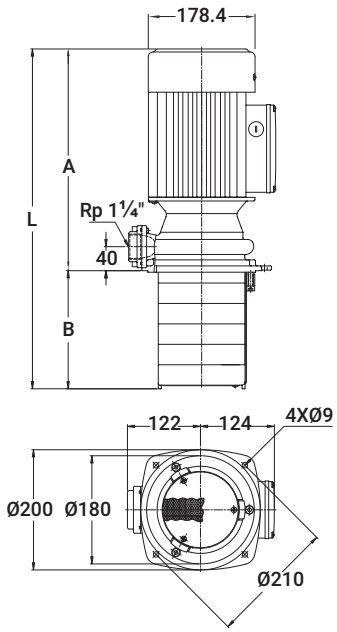

型 式	A mm	B mm	L mm	重 量 kg	
TPHK12T6-1	369	196.5	565.5	28.5	15
TPHK12T6-2	436	196.5	632.5	36.9	15
TPHK12T9-2	436	298.5	734.5	37.4	15
TPHK12T6-3	436	196.5	632.5	36.3	15
TPHK12T9-3	436	298.5	734.5	37.7	15

特性曲線 50Hz

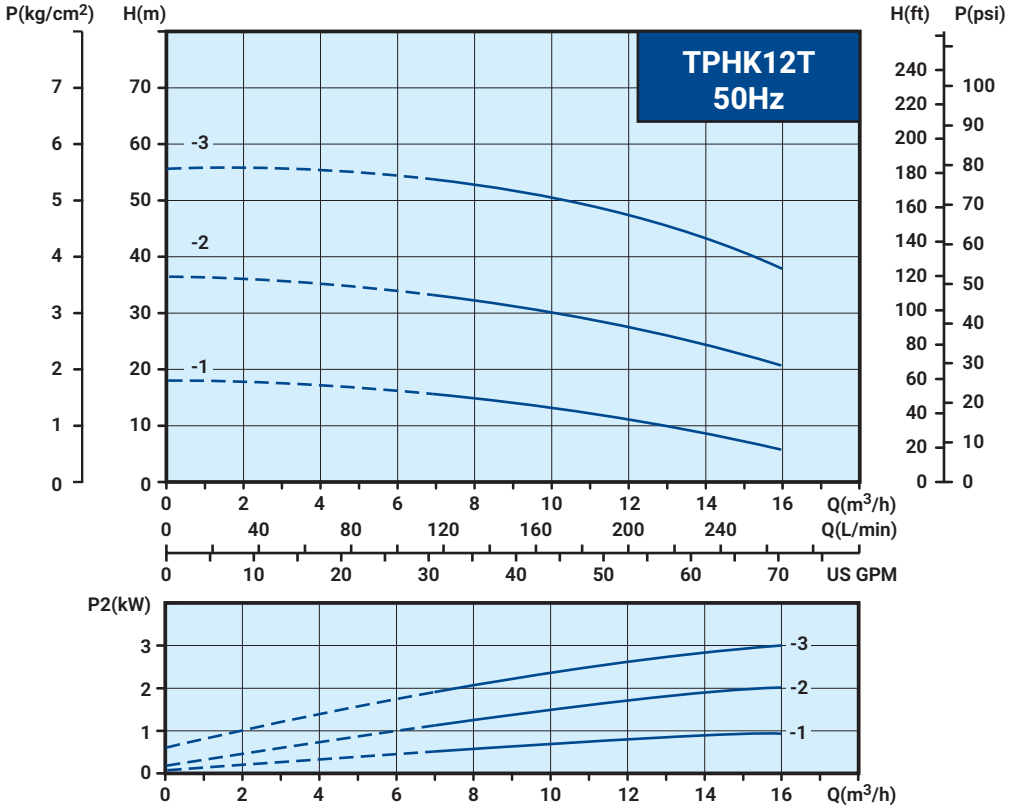

特性曲線 60Hz

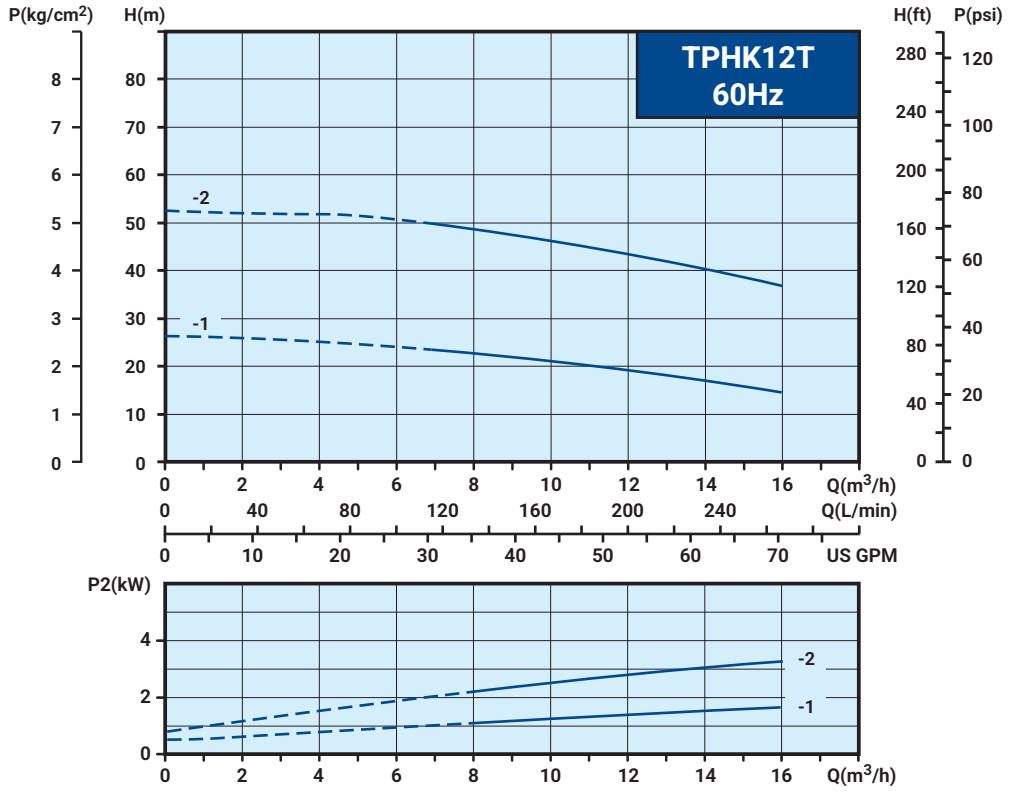

Memo

Memo

WALRUS
大井泵浦

總公司

地址：新北市三芝區後厝里大片頭 83-14 號
電話：+886-2-2636-1123
傳真：+886-2-2636-4660
信箱：walrus.indus@walrus.com.tw
營業時間：週一 ~ 週五 8:00~17:00

服務據點

北區服務據點

地址：新北市三重區中興北街 164 號
電話：+886-2-2995-1616
傳真：+886-2-2995-3535
營業時間：週一 ~ 週五 8:00~17:00

中區服務據點

地址：台中市大雅區四德里龍善三街 2 號
電話：+886-4-2560-9111
傳真：+886-4-2560-9222
營業時間：週一 ~ 週五 8:00~17:00

南區服務據點

地址：高雄市路竹區竹滬里華光路 2 巷 2 之 1 號
電話：+886-7-6983-666
傳真：+886-7-6983-888
營業時間：週一 ~ 週五 8:00~17:00

型錄僅供參考，若有任何修改，恕不另行通知。 TPHK-IE3-TW001d-202501

bsi. ISO 9001 品質管理系統
NSF/ANSI 372