WALRUS
大井泵浦

TPHK(S)E 系列

多段浸水式離心泵浦

IE3 Motor



注入創新 湧出美好

Better Life Through Innovation

TPHK(S)E 系列
多段浸水式離心泵浦

營造　農林漁牧　製造
電力及新能源　娛樂及休閒服務　住宿及餐飲
批發零售　水供應及汙染整治　其他服務

50 Hz
馬力：1.1 - 3.4 kW
揚程：Up to 60 M
水量：Up to 200 L/min
出口徑：1"

60 Hz
馬力：1.1 - 3.7 kW
揚程：Up to 86 M
水量：Up to 230 L/min
出口徑：1"



產品說明

- TPHK8T(S)E 為多段浸入式離心泵，採浸水式迴水設計，泵與馬達同軸設計，葉輪安裝在馬達延長之軸心上，主要動作零件採不鏽鋼結構設計。

使用條件

- 環境溫度 : Max. +40°C
- 液體溫度 : +0°C ~ +90°C
- 工作壓力 : Max. 10 kg/cm²
- 浸水高度 : Min. 40 mm

型式編碼

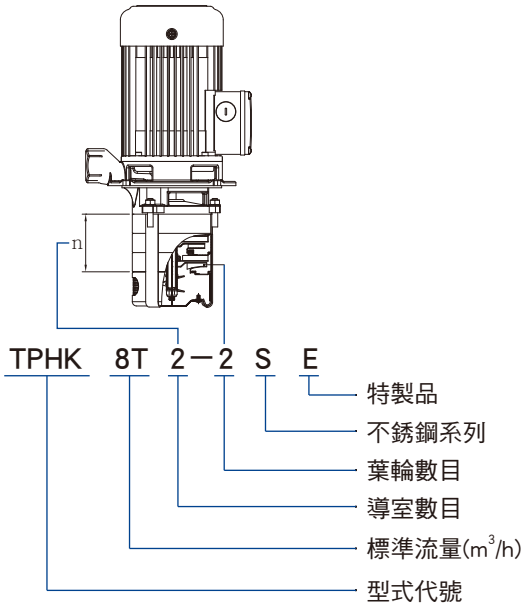

適用範圍

主要專用於工具機之冷卻液體加壓泵送，適用液體包括水溶液，低黏稠度，無爆炸性輕油，中性之冷卻 / 潤滑液。

- 工業循環系統
- 清洗系統
- 過濾系統

馬達

- 防護等級 : IP54
- 絕緣等級 : F.
- 頻率 : 50 / 60 Hz
- 額定轉速 : 2900 / 3500 rpm
- 額定電壓 :

頻壓代碼	相數	50Hz	60Hz
A6V*	**3**	200-230/342-415V	220-240/380-480V
A9V*	**3**	200-230/342-380V	220-240/380-440V

* 星號為 50/60Hz 雙頻規格

剖視圖

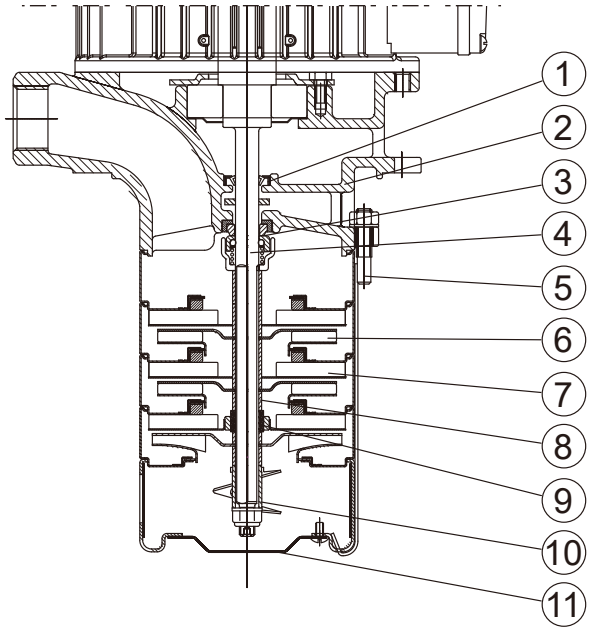

材質表

NO.	零件名稱	材質	
		標準	S 系列
1	油封	NBR	
2	水機身	FC 25	SUS 304
3	機械軸封	MSSH	
4	軸	SUS 304	
5	固定板	SUS 304	
6	葉輪	SUS 304	
7	導流板組	SUS 304	
8	軸套	SUS 304	
9	SiC 軸套	SiC	
10	攪拌葉	SUS 304	
11	底座組	SUS 304	

選配

■ 特殊機械軸封

機械軸封種類	材質	
	定部 / 轉部	墊片 & O 形環
MGSH MGSV MGSE	(G) 碳精 / (S) 碳化矽	(H) HNBR (V) Viton (E) EPDM
MSSH MSSV MSSE	(S) 碳化矽 / (S) 碳化矽	

電氣資料 , 50/60Hz

型 式	相 數 Ø	頻壓 代碼	頻 率 Hz	電 壓 V	輸出功率 kW	電 流 $I_{1/1}$(A)	S. F. 值	電 流 I_{max}(A)
TPHK8T2-2(S)E	3	A6V	50 60	200-230 / 342-415 220-240 / 380-480	1.1 1.1	5.2-5.4/3.1-3.4 4.6-4.6/2.8-3.1	1.1 1.4	5.5-5.7/3.3-3.5 6.2-5.7/3.6-3.5
TPHK8T3-3(S)E	3	A9V	50 60	200-230 / 342-380 220-240 / 380-440	2.2 2.2	9.5-10.5/5.5-5.6 8.6-8.4/4.9-5.0	1.1 1.5	10.2-10.9/5.9-5.9 12.1-11.2/6.9-6.4
TPHK8T4-4(S)E	3	A9V	50 60	200-230 / 342-380 220-240 / 380-440	2.2 2.2	9.5-10.5/5.5-5.6 8.6-8.4/4.9-5.0	1.1 1.5	10.2-10.9/5.9-5.9 12.1-11.2/6.9-6.4
TPHK8T5-5(S)E	3	A9V	50 60	200-230 / 342-380 220-240 / 380-440	3.0 3.0	12.2-13.1/7.1-7.1 11.2-10.7/6.4-6.3	1.1 1.3	13.4-14.0/7.9-7.8 14.5-13.3/8.3-7.6
TPHK8T6-6(S)E	3	A9V	50 60	200-230 / 342-380 220-240 / 380-440	3.4 3.7	13.4-13.0/7.8-7.4 13.4-12.6/7.7-7.0	1.1 1.3	14.6-13.9/8.5-8.0 16.4-15.1/9.4-8.4

安裝尺寸

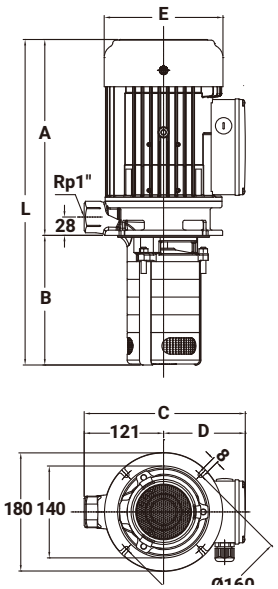

型 式	頻率 Hz	L mm	A mm	B mm	C mm	D mm	E mm	淨重 kg
TPHK8T2-2(S)E	50/60	455	284	171	232	111	145	17
TPHK8T3-3(S)E	50/60	519	321	198	244	124	181	24
TPHK8T4-4(S)E	50/60	546	321	225	244	124	181	25
TPHK8T5-5(S)E	50/60	598	346	252	244	124	181	28
TPHK8T6-6(S)E	50/60	645	366	279	244	124	181	31

特性曲線 , 50Hz

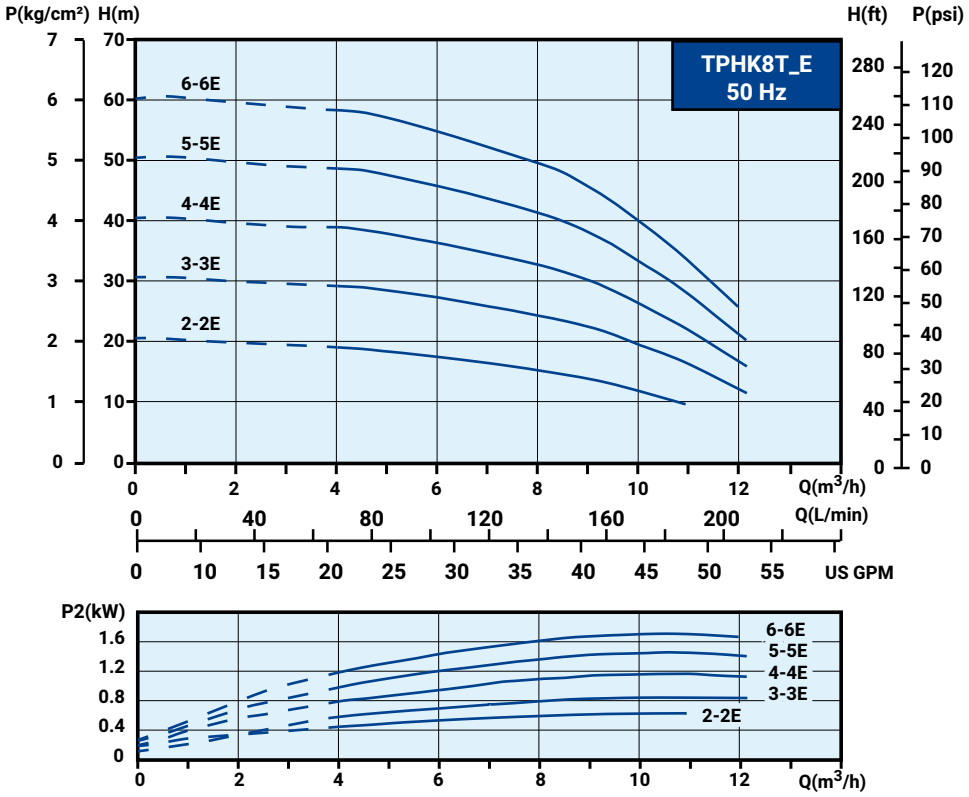

特性曲線 , 60Hz

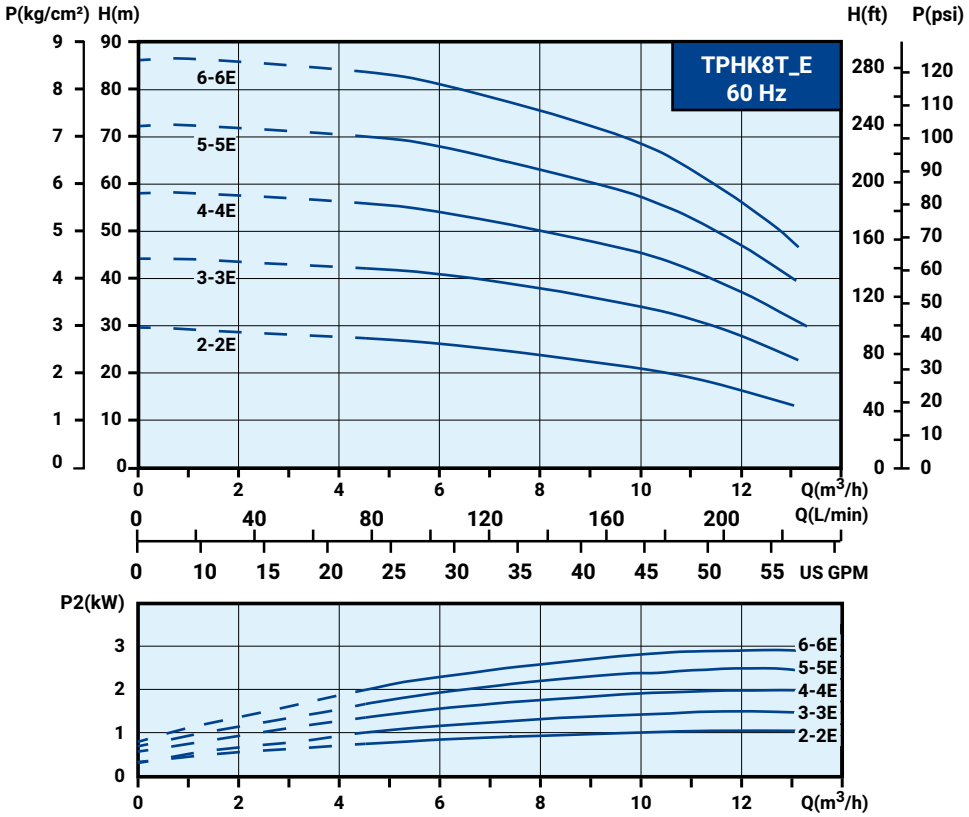

WALRUS
大井泵浦

總公司

地址：新北市三芝區後厝里大片頭 83-14 號
電話：+886-2-2636-1123
傳真：+886-2-2636-4660
信箱：walrus.indus@walrus.com.tw
營業時間：週一 ~ 週五 8:00~17:00

服務據點

北區服務據點

地址：新北市三重區中興北街 164 號
電話：+886-2-2995-1616
傳真：+886-2-2995-3535
營業時間：週一 ~ 週五 8:00~17:00

中區服務據點

地址：台中市大雅區四德里龍善三街 2 號
電話：+886-4-2560-9111
傳真：+886-4-2560-9222
營業時間：週一 ~ 週五 8:00~17:00

南區服務據點

地址：高雄市路竹區竹滬里華光路 2 巷 2 之 1 號
電話：+886-7-6983-666
傳真：+886-7-6983-888
營業時間：週一 ~ 週五 8:00~17:00

型錄僅供參考，若有任何修改，恕不另行通知。 TPHK(S)E-TW002b-202412

bsi. ISO 9001 品質管理系統