WALRUS
大井泵浦

TPHK_L 系列

多段浸水式離心泵浦

IE3 Motor



注入創新 湧出美好

Better Life Through Innovation

目錄

總體數據 03

性能範圍 04

剖面圖 05

性能曲線 / 技術數據

TPHK2T_L 06

TPHK4T_L 08

TPHK8T_EL 10

TPHK_L 系列
多段浸水式離心泵浦

營造 農林漁牧 製造
電力及新能源 娛樂及休閒服務 住宿及餐飲
批發零售 水供應及汙染整治 其他服務

50 Hz

馬力：0.37 - 3.4 kW
揚程：Up to 70 M
水量：Up to 165 L/min
出口徑：¾" - 1"
入口徑：1¼"

60 Hz

馬力：0.37 - 3.7 kW
揚程：Up to 90 M
水量：Up to 230 L/min
出口徑：¾" - 1"
入口徑：1¼"



產品說明

- 為多級浸入式離心泵，採浸水式迴水設計，泵與馬達同軸設計，葉輪安裝在馬達延長之軸心上，主要動作零件採不鏽鋼結構設計。

適用範圍

主要專用於工具機之冷卻液體加壓泵送，適用液體包括水溶液，低黏稠度，無爆炸性輕油，中性之冷卻 / 潤滑液。

- 工業循環系統
- 清洗系統
- 過濾系統

使用條件

- 環境溫度 : Max. +40°C
- 液體溫度 : +0°C ~ +90°C
- 工作壓力 : Max. 15 kg/cm²
- 浸水高度 : Min. 第二層導室上緣

型式編碼

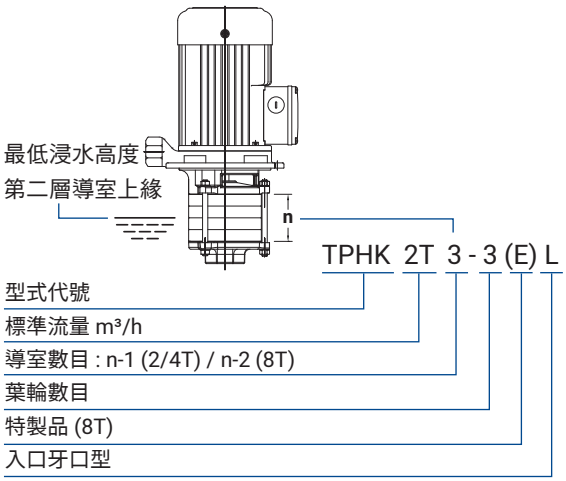

馬達

- 防護等級 : IP54
- 絕緣等級 : F.
- 頻率 : 50/60 Hz
- 額定轉速 : 2900/3500 rpm
- 額定電壓 :

頻壓代碼	相數	50Hz	60Hz
6V	**3**	200-230 / 342-415	220-240 / 380-480
9V	**3**	200-230 / 342-380	220-240 / 380-440

特性曲線 50Hz

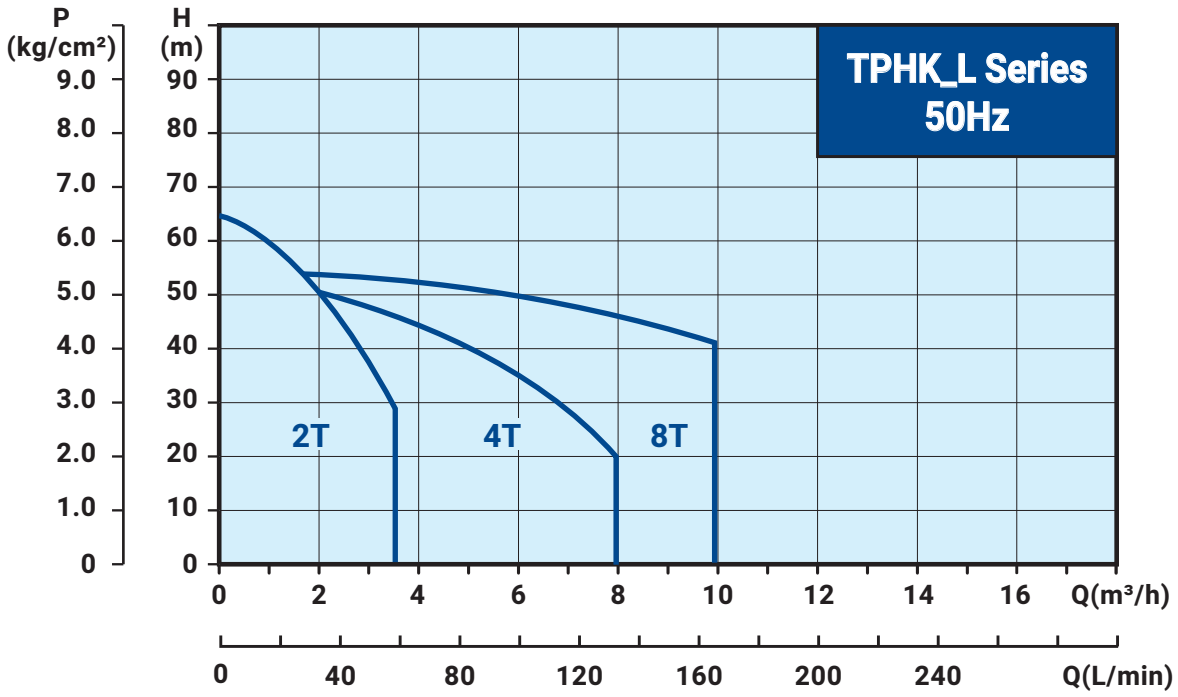

特性曲線 60Hz

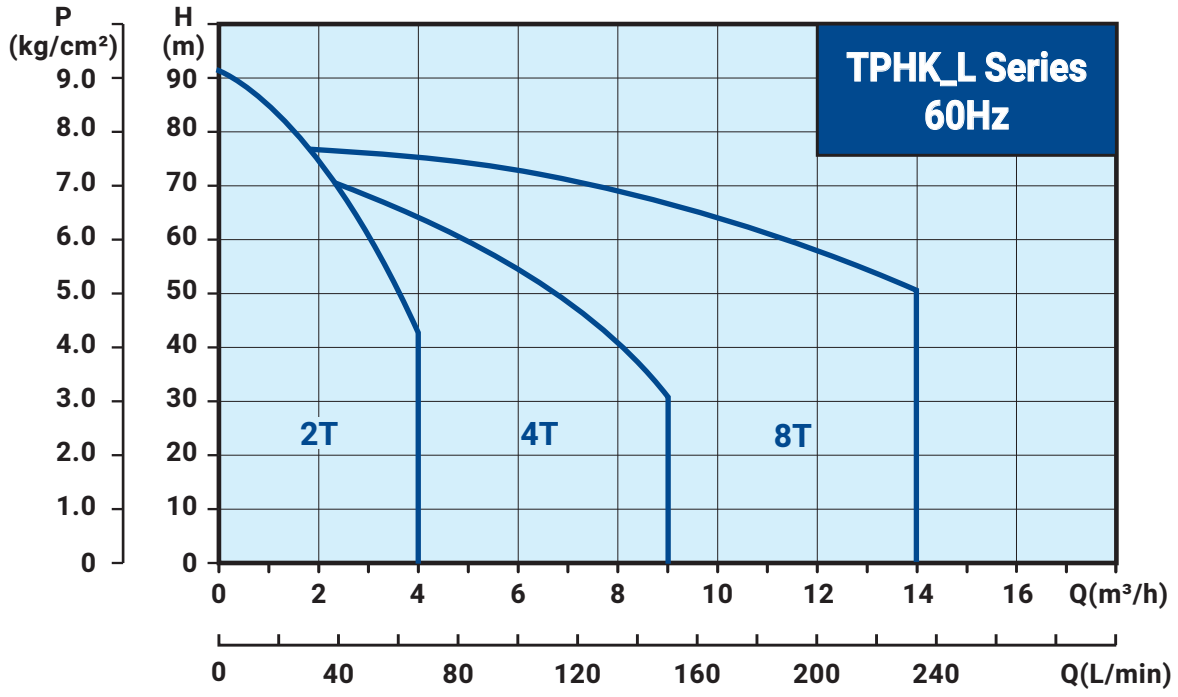

剖視圖

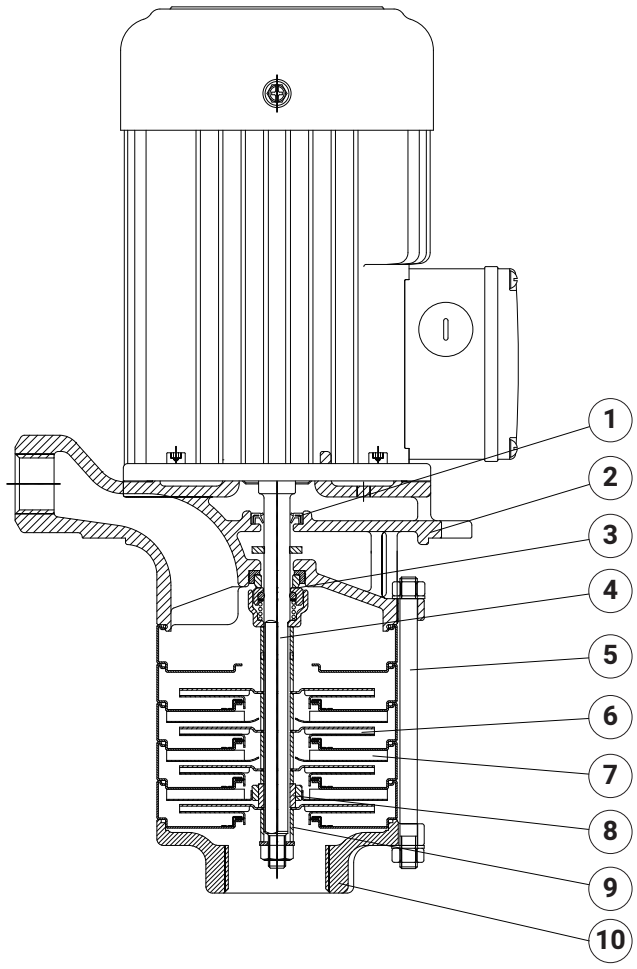

材質表

NO.	零件名稱	材質
1	油封	NBR
2	水機身	FC 25
3	機械軸封	MSSH
4	軸	SUS 304
5	螺樁	SUS 304
6	葉輪	SUS 304
7	導流板組	SUS 304
8	SIC 軸套	SiC
9	軸套	SUS 304
10	底座	FC 20

選配

機械軸封種類	材質	
	定部 / 轉部	墊片 & O 形環
MGSH MGSV MGSE	(G) 碳精 / (S) 碳化矽	(H) HNBR (V) Viton (E) EPDM
MSSH MSSV MSSE	(S) 碳化矽 / (S) 碳化矽	

電氣資料

型 式	相 數 Ø	頻壓 代碼	頻 率 Hz	電 壓 V	輸出功率 kW	電 流 $I_{1/1}$(A)	S. F. 值	電 流 I_{max}(A)
TPHK 2T3-1L	3	A3V	50 60	200-240/342-415 200-255/342-480	0.37	1.8-2.0/1.1-1.2 1.8-1.7/1.0-1.0	1.1 1.5	2.0-2.1/1.1-1.2 2.3-2.1/1.3-1.2
TPHK 2T3-2L	3	A3V	50 60	200-240/342-415 200-255/342-480	0.37	1.8-2.0/1.1-1.2 1.8-1.7/1.0-1.0	1.1 1.5	2.0-2.1/1.1-1.2 2.3-2.1/1.3-1.2
TPHK 2T3-3L	3	A3V	50 60	200-240/342-415 200-255/342-480	0.37	1.8-2.0/1.1-1.2 1.8-1.7/1.0-1.0	1.1 1.5	2.0-2.1/1.1-1.2 2.3-2.1/1.3-1.2
TPHK 2T4-4L	3	A6V	50 60	200-230/342-415 220-240/380-480	0.55	2.5-2.4/1.5-1.4 2.3-2.2/1.3-1.3	1.1 1.5	2.7-2.6/1.6-1.5 3.2-3.0/1.9-1.6
TPHK 2T5-5L	3	A6V	50 60	200-230/342-415 220-240/380-480	0.75	3.5-3.6/2.0-2.2 3.1-3.1/1.8-1.9	1.1 1.4	3.8-3.8/2.2-2.3 4.1-3.9/2.3-2.3
TPHK 2T6-6L	3	A6V	50 60	200-230/342-415 220-240/380-480	0.75	3.5-3.6/2.0-2.2 3.1-3.1/1.8-1.9	1.1 1.4	3.8-3.8/2.2-2.3 4.1-3.9/2.3-2.3
TPHK 2T7-7L	3	A6V	50 60	200-230/342-415 220-240/380-480	1.1	5.2-5.4/3.1-3.4 4.6-4.6/2.8-3.1	1.1 1.4	5.5-5.7/3.3-3.5 6.2-5.7/3.6-3.5

安裝尺寸

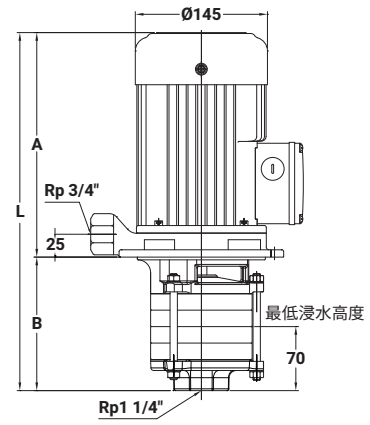

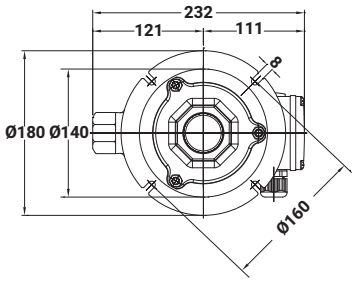

型式	A mm	B mm	L mm	淨重 kg	
TPHK 2T3-1L	185	146	331	10.3	36
TPHK 2T3-2L	185	146	331	10.5	36
TPHK 2T3-3L	185	146	331	10.6	36
TPHK 2T4-4L	245	164	409	11.9	30
TPHK 2T5-5L	253	182	435	13.1	30
TPHK 2T6-6L	253	200	453	13.9	24
TPHK 2T7-7L	284	218	502	15.5	24

特性曲線 50Hz

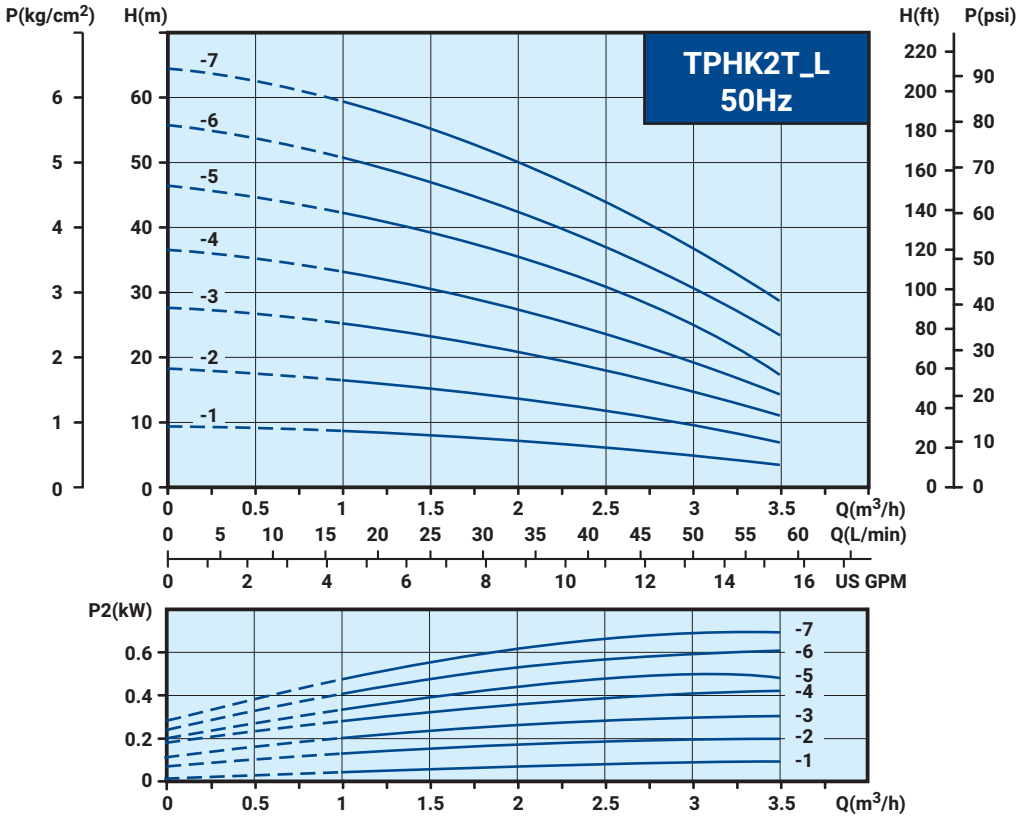

特性曲線 60Hz

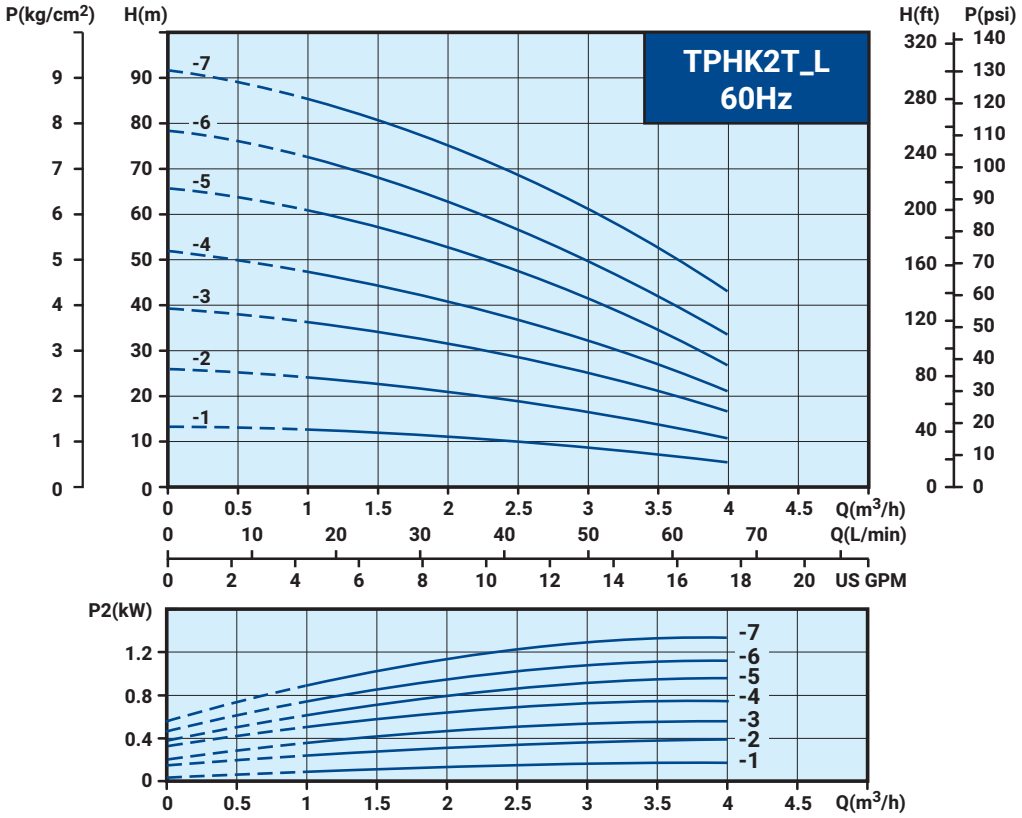

電氣資料

型 式	相 數 Ø	頻壓 代碼	頻 率 Hz	電 壓 V	輸出功率 kW	電 流 $I_{1/1}$(A)	S. F. 值	電 流 I_{max}(A)
TPHK 4T2-1L	3	A3V	50 60	200-240/342-415 200-255/342-480	0.37	1.8-2.0/1.1-1.2 1.8-1.7/1.0-1.0	1.1 1.5	2.0-2.1/1.1-1.2 2.3-2.1/1.3-1.2
TPHK 4T2-2L	3	A6V	50 60	200-230/342-415 220-240/380-480	0.55	2.5-2.4/1.5-1.4 2.3-2.2/1.3-1.3	1.1 1.5	2.7-2.6/1.6-1.5 3.2-3.0/1.9-1.6
TPHK 4T3-3L	3	A6V	50 60	200-230/342-415 220-240/380-480	0.75	3.5-3.6/2.0-2.2 3.1-3.1/1.8-1.9	1.1 1.4	3.8-3.8/2.2-2.3 4.1-3.9/2.3-2.3
TPHK 4T4-4L	3	A6V	50 60	200-230/342-415 220-240/380-480	1.1	5.2-5.4/3.1-3.4 4.6-4.6/2.8-3.1	1.1 1.4	5.5-5.7/3.3-3.5 6.2-5.7/3.6-3.5
TPHK 4T5-5L	3	A6V	50 60	200-230/342-415 220-240/380-480	1.5	6.7-6.7/3.8-4.0 6.0-5.9/3.5-3.6	1.1 1.4	7.3-7.1/4.1-4.2 8.1-7.6/4.7-4.2
TPHK 4T6-6L	3	A6V	50 60	200-230/342-415 220-240/380-480	1.5	6.7-6.7/3.8-4.0 6.0-5.9/3.5-3.6	1.1 1.4	7.3-7.1/4.1-4.2 8.1-7.6/4.7-4.2

安裝尺寸

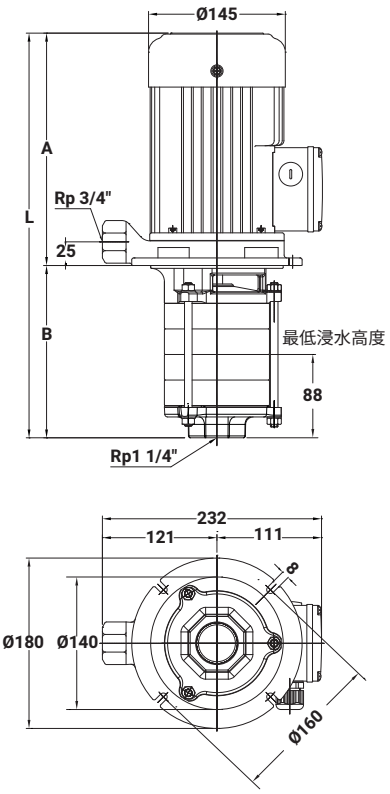

型式	A mm	B mm	L mm	淨重 kg	
TPHK 4T2-1L	185	155	340	10.2	36
TPHK 4T2-2L	245	155	400	11.4	30
TPHK 4T3-3L	245	182	427	12.1	30
TPHK 4T4-4L	284	209	493	13.7	24
TPHK 4T5-5L	309	236	545	14.3	24
TPHK 4T6-6L	309	263	572	15.0	24

特性曲線 50Hz

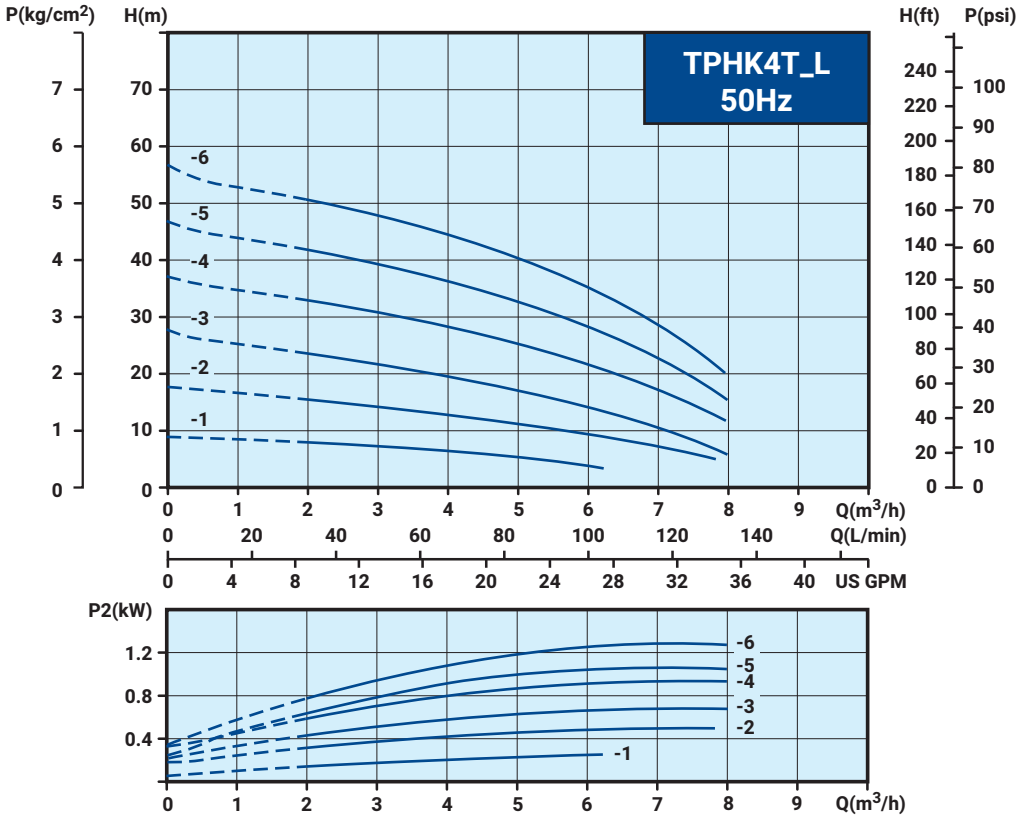

特性曲線 60Hz

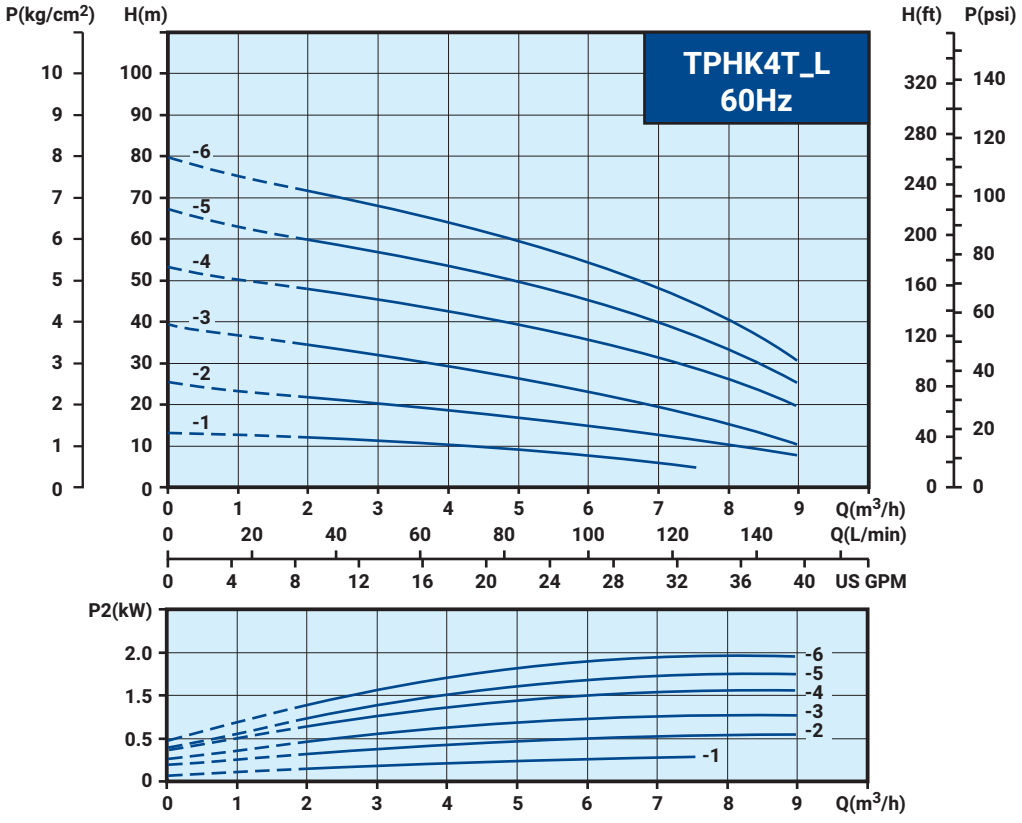

電氣資料

型 式	相 數 Ø	頻壓 代碼	頻 率 Hz	電 壓 V	輸出功率 kW	電 流 $I_{1/1}$(A)	S. F. 值	電 流 I_{max}(A)
TPHK 8T2-2EL	3	A6V	50 60	200-230/342-415 220-240/380-480	1.1	5.2-5.4/3.1-3.4 4.6-4.6/2.8-3.1	1.1 1.4	5.5-5.7/3.3-3.5 6.2-5.7/3.6-3.5
TPHK 8T3-3EL	3	A9V	50 60	200-230/342-380 220-240/380-440	2.2	9.5-10.5/5.5-5.6 8.6-8.4/4.9-5.0	1.1 1.5	10.2-10.9/5.9-5.9 12.1-11.2/6.9-6.4
TPHK 8T4-4EL	3	A9V	50 60	200-230/342-380 220-240/380-440	2.2	9.5-10.5/5.5-5.6 8.6-8.4/4.9-5.0	1.1 1.5	10.2-10.9/5.9-5.9 12.1-11.2/6.9-6.4
TPHK 8T5-5EL	3	A9V	50 60	200-230/342-380 220-240/380-440	3.0	12.2-13.1/7.1-7.1 11.2-10.7/6.4-6.3	1.1 1.3	13.4-14.0/7.9-7.8 14.5-13.3/8.3-7.6
TPHK 8T6-6EL	3	A9V	50 60	200-230/342-380 220-240/380-440	3.4 3.7	13.4-13.0/7.8-7.4 13.4-12.6/7.7-7.0	1.1 1.3	14.6-13.9/8.5-8.0 16.4-15.1/9.4-8.4

安裝尺寸

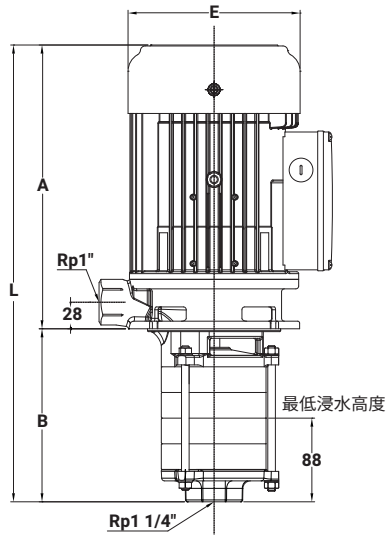

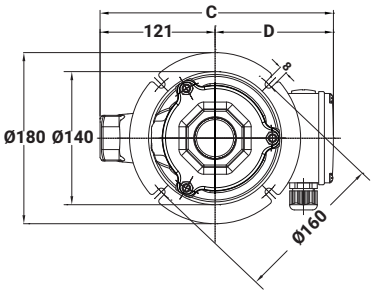

型式	A mm	B mm	L mm	C mm	D mm	E mm	淨重 kg	
TPHK 8T2-2EL	284	182	466	231	110	145	17.7	24
TPHK 8T3-3EL	321	209	530	244	123	181	24.7	24
TPHK 8T4-4EL	321	236	557	244	123	181	25.7	15
TPHK 8T5-5EL	346	263	609	244	123	181	28.7	15
TPHK 8T6-6EL	366	290	656	244	123	181	31.7	15

特性曲線 50Hz

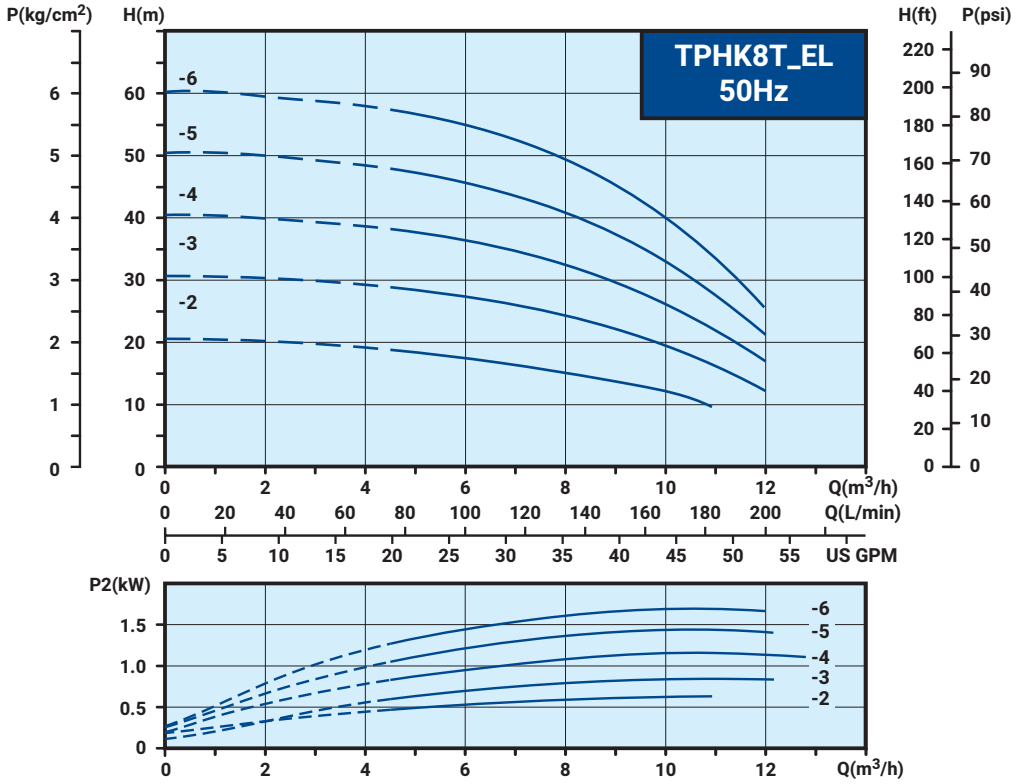

特性曲線 60Hz

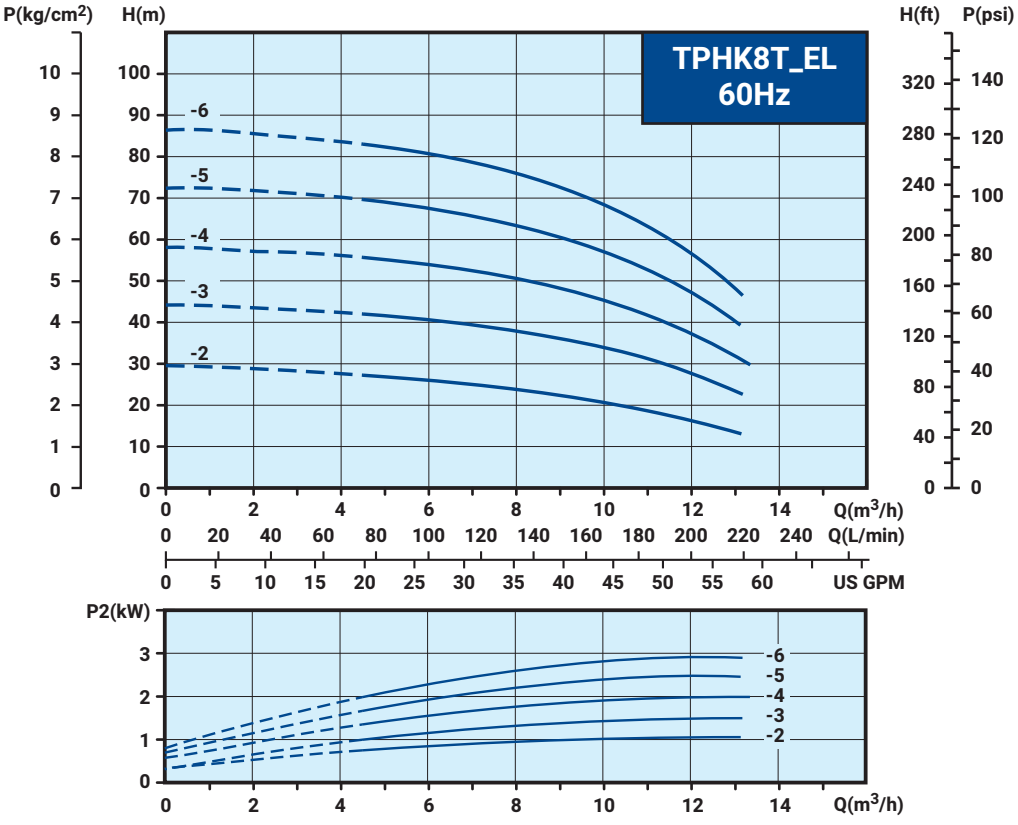

WALRUS
大井泵浦

總公司

地址：新北市三芝區後厝里大片頭 83-14 號
電話：+886-2-2636-1123
傳真：+886-2-2636-4660
信箱：walrus.indus@walrus.com.tw
營業時間：週一 ~ 週五 8:00~17:00

服務據點

北區服務據點

地址：新北市三重區中興北街 164 號
電話：+886-2-2995-1616
傳真：+886-2-2995-3535
營業時間：週一 ~ 週五 8:00~17:00

中區服務據點

地址：台中市大雅區四德里龍善三街 2 號
電話：+886-4-2560-9111
傳真：+886-4-2560-9222
營業時間：週一 ~ 週五 8:00~17:00

南區服務據點

地址：高雄市路竹區竹滬里華光路 2 巷 2 之 1 號
電話：+886-7-6983-666
傳真：+886-7-6983-888
營業時間：週一 ~ 週五 8:00~17:00

型錄僅供參考，若有任何修改，恕不另行通知。 TPHK_L-IE3-TW002-202405

ISO 9001 品質管理系統
NSF/ANSI 372