WALRUS
大井泵浦

TPHK_P 系列

多段浸水式離心泵浦



注入創新 湧出美好

Better Life Through Innovation

TPHK_P 系列
多段浸水式離心泵浦

營造　農林漁牧　製造
電力及新能源　娛樂及休閒服務　住宿及餐飲
批發零售　水供應及汙染整治　其他服務

50 Hz

馬力：0.37 - 0.58 kW
揚程：Up to 55 M
水量：Up to 60 L/min
出口徑：3/4"

60 Hz

馬力：0.37 - 0.88 kW
揚程：Up to 78 M
水量：Up to 75 L/min
出口徑：3/4"



產品說明

- 多級浸入式離心泵，採浸水式迴水設計，泵與馬達同軸設計，葉輪安裝再馬達延長之軸心上，主要動作零件採不鏽鋼結構設計，符合低碳製造。

適用範圍

主要專用於冰水機之冷卻液體加壓泵送，適用液體包括水溶液、低黏稠度、無爆炸性輕油、中性之冷卻/潤滑液。

- 工業循環系統
- 清洗系統

使用條件

- 環境溫度 : Max. +40°C
- 液體溫度 : +0°C ~ +90°C
- 工作壓力 : Max. 10 kg/cm²
- 浸水高度 : Min. 40 mm
- 雜質大小：2 mm 以下

標準型式編碼

TPHK 2T 3 - 3 P

- TPHK：型式代號
- 2T：標準流量 (m³/h)
- 3：導室數目
- 3：葉輪數目
- P：高性能工程塑料系列

馬達

- 防護等級 : IP54
- 絕緣等級 : F.
- 電源頻率 : 50 / 60 Hz
- 馬達轉速 : 2900 / 3500 rpm
- 電壓代碼 :

頻壓代碼	相數	50Hz	60Hz
A3V*	**3**	200-240 / 342-415V	200-255 / 342-480V
A3Z*	**3**	200-255 / 380-440V	200-255 / 380-480V

* 星號為 50/60Hz 雙頻規格

剖視圖

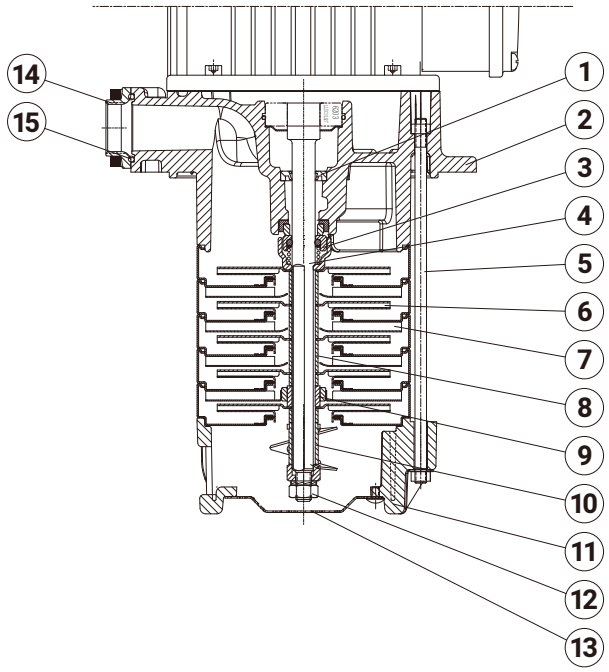

材質表

NO.	零件名稱	材料
1	油封	NBR
2	水機身	高性能工程塑料
3	機械軸封	SIC/SIC+HNBR
4	軸	SUS 304
5	螺樁	SUS 304
6	葉輪	SUS 304
7	導流板組	SUS 304
8	軸套	SUS 304
9	SIC 軸套	SIC
10	攪拌葉	SUS 304
11	底座	高性能工程塑料
12	螺帽	SUS 304
13	濾網	SUS 304
14	法蘭	SUS 304
15	O 型環	HNBR

選配

■ 特殊機械軸封

機械軸封形式	材質	
	定部 / 轉部	墊片 & O 形環
MGSH MGSV MGSE	(G) 碳精 / (S) 碳化矽	(H) HNBR (V) Viton (E) EPDM
MSSH MSSV MSSE	(S) 碳化矽 / (S) 碳化矽	

電氣資料

型式	相數 Ø	頻壓代碼	頻率 Hz	電壓 V	輸出功率 kW	電流 $I_{1/1}$(A)	S. F. 值	電流 I_{max}(A)
TPHK2T3-1P	3	A3V	50 60	200-240 / 342-415 200-255 / 342-480	0.37	1.8-2.0 / 1.1-1.2 1.8-1.7 / 1.0-1.0	1.1 1.5	2.0-2.1 / 1.1-1.2 2.3-2.1 / 1.3-1.2
TPHK2T3-2P	3	A3V	50 60	200-240 / 342-415 200-255 / 342-480	0.37	1.8-2.0 / 1.1-1.2 1.8-1.7 / 1.0-1.0	1.1 1.5	2.0-2.1 / 1.1-1.2 2.3-2.1 / 1.3-1.2
TPHK2T3-3P	3	A3V	50 60	200-240 / 342-415 200-255 / 342-480	0.37	1.8-2.0 / 1.1-1.2 1.8-1.7 / 1.0-1.0	1.1 1.5	2.0-2.1 / 1.1-1.2 2.3-2.1 / 1.3-1.2

型式	相數 Ø	頻壓代碼	頻率 Hz	電壓 V	輸入功率 kW	輸出功率 kW	電流 A
TPHK2T4-4P	3	A3Z	50 60	200-255 / 380-440 200-255 / 380-480	0.62 0.91	0.42 0.62	2.2-2.9/1.4-1.7 3.0-2.9/1.7-1.7
TPHK2T5-5P	3	A3Z	50 60	200-255 / 380-440 200-255 / 380-480	0.7 1.06	0.48 0.72	2.4-3.0/1.4-1.6 3.3-3.0/1.8-1.8
TPHK2T6-6P	3	A3Z	50 60	200-255 / 380-440 200-255 / 380-480	0.85 1.29	0.58 0.88	3.1-3.6/1.8-2.1 4.0-3.6/2.4-2.4

安裝尺寸

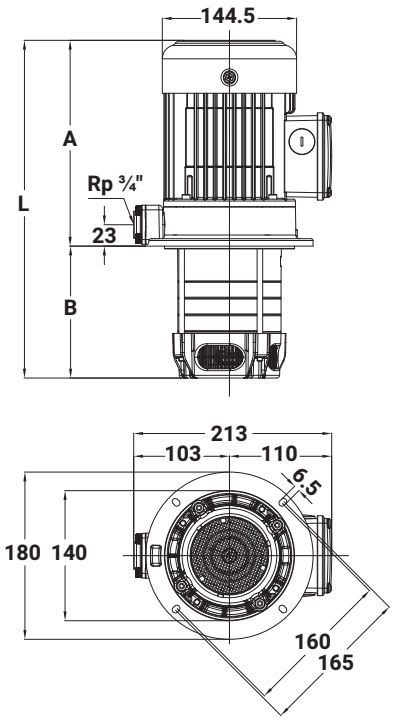

型式	A mm	B mm	L mm	N.W. kg	
TPHK2T3-1P	201.5	142	343.5	7.4	36
TPHK2T3-2P	201.5	142	343.5	7.6	36
TPHK2T3-3P	201.5	142	343.5	7.7	36
TPHK2T4-4P	221.5	160	381.5	9.0	30
TPHK2T5-5P	261.5	178	439.5	10.2	30
TPHK2T6-6P	253.5	198	451.5	11.5	30

特性曲線 50Hz

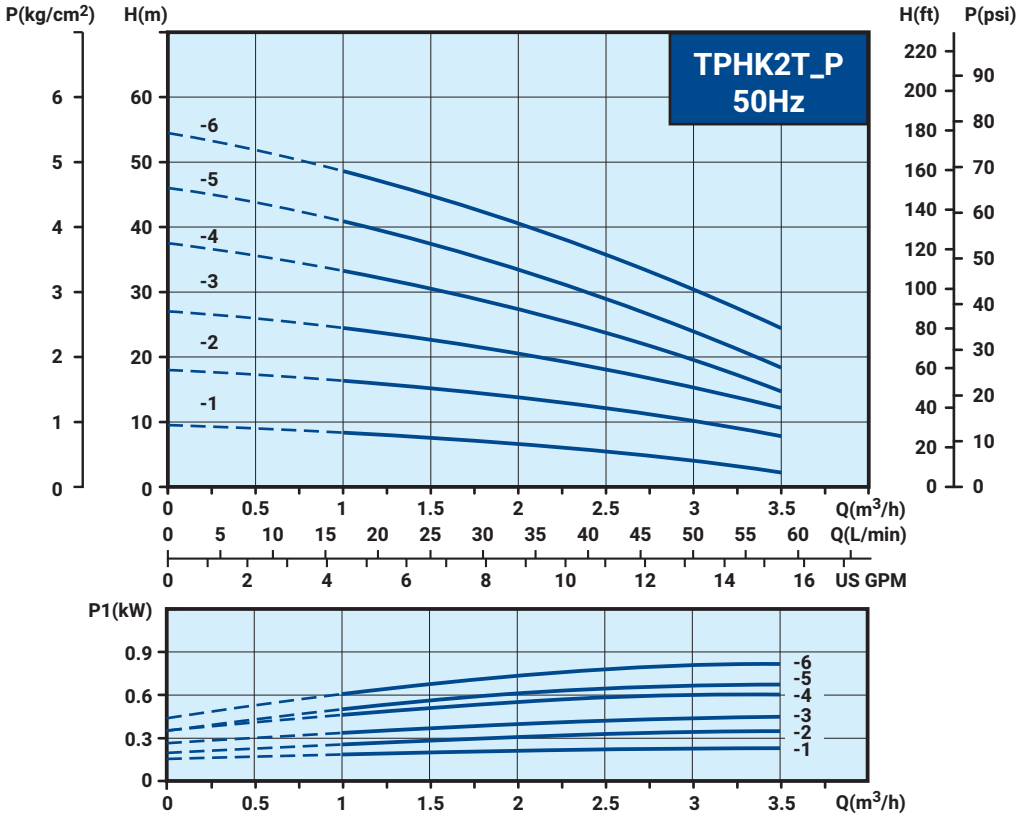

特性曲線 60Hz

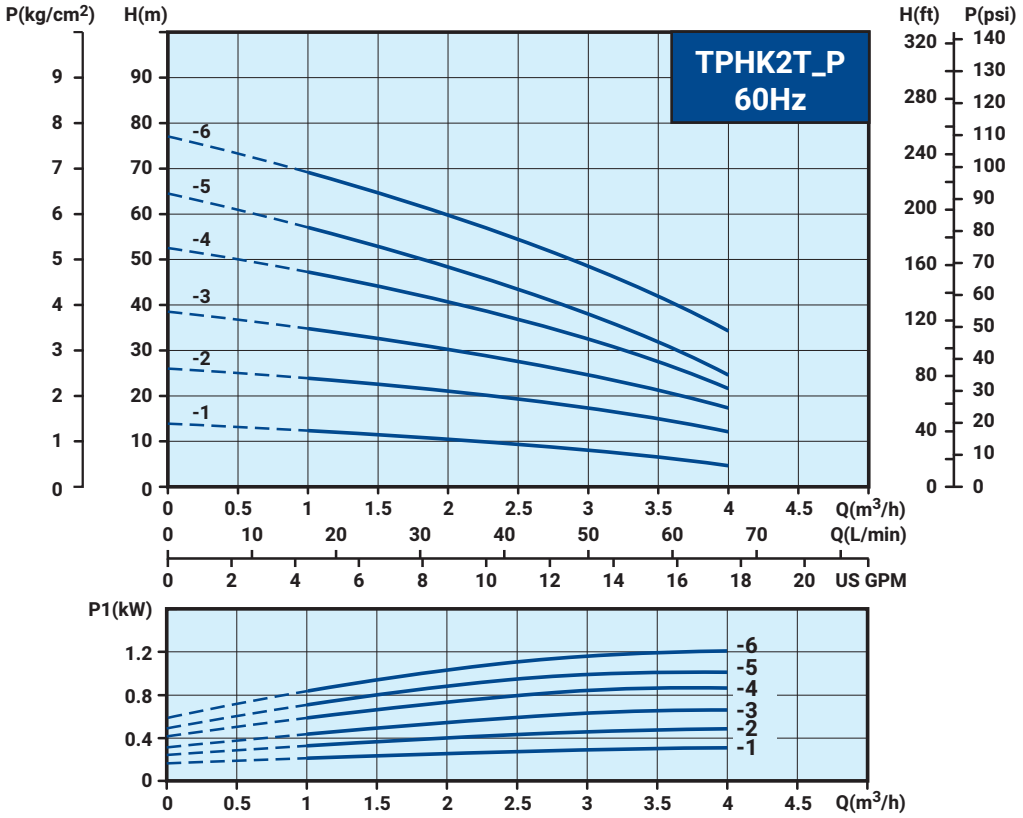

Memo

Memo

WALRUS
大井泵浦

總公司

地址：新北市三芝區後厝里大片頭 83-14 號
電話：+886-2-2636-1123
傳真：+886-2-2636-4660
信箱：walrus.indus@walrus.com.tw
營業時間：週一 ~ 週五 8:00~17:00

服務據點

北區服務據點

地址：新北市三重區中興北街 164 號
電話：+886-2-2995-1616
傳真：+886-2-2995-3535
營業時間：週一 ~ 週五 8:00~17:00

中區服務據點

地址：台中市大雅區四德里龍善三街 2 號
電話：+886-4-2560-9111
傳真：+886-4-2560-9222
營業時間：週一 ~ 週五 8:00~17:00

南區服務據點

地址：高雄市路竹區竹滬里華光路 2 巷 2 之 1 號
電話：+886-7-6983-666
傳真：+886-7-6983-888
營業時間：週一 ~ 週五 8:00~17:00

型錄僅供參考，若有任何修改，恕不另行通知。 TPHK_P-TW000b-202403

bsi. ISO 9001 品質管理系統
CE
Walrus Pump 2.0 RoHS