WALRUS
大井泵浦

TPH_IC 系列
TPH_X 系列
自動加壓系統



注入創新 湧出美好

Better Life Through Innovation

目錄

總體數據

- TPH_IC 03
- TPH_X 12

性能範圍

- TPH_IC 04
- TPH_X 13

性能曲線 / 技術數據

- TPH_IC 05
- TPH_IC x2 09
- TPH_X 14
- TPH_X x2 17

TPH_IC 系列
電腦變頻恆壓泵浦

營造　農林漁牧　製造

電力及新能源　娛樂及休閒服務　住宿及餐飲

批發零售　水供應及汙染整治　其他服務

50 / 60 Hz

馬力：0.5 - 15 HP

揚程：Up to 6 kg/cm^2

水量：Up to 830 L/min

入口徑：1" -4"

出口徑：1" -4"



產品說明

TPH_IC 系列電腦變頻恆壓泵浦，用水時馬達平緩啟動，變頻器依壓力感應器回饋感測用水壓力，進而控制馬達運轉頻率，無段改變馬達轉速，使用水壓力穩定維持在壓力設定值。

- 恆壓穩壓 : 使用時壓力均不會高於壓力設定值，用水量超過恆壓範圍仍保持穩壓供水。
- 無水斷電 : 水源無水，變頻器將會自動停止供電。
- 止水停機 : 停止用水時，微電腦自動偵測回傳並控制馬達減速停機。
- 測漏補償 : 管路洩漏、滴水，微電腦自動偵測並運轉泵浦補償壓力至設定值。
- 並列運轉 : 使用時單台啟動，隨使用水量增加，單台運轉無法滿足設定之壓力及使用水量時，第二台自行啟動併入運轉補償，隨水量遞減，單台可以滿足設定之壓力及使用水量時，第二台自動停機。
- 交互運轉 : 啟動順序可依設定之時間交替運轉。

適用範圍

公寓、住宅、別墅給水、工廠供水、供水系統、飲水系統、RO 水處理、超級市場、汽車旅館、SPA。

使用條件

- 環境溫度：Max. +40°C
- 液體溫度：+4°C ~ +75°C
- 入口壓力：需小於恆壓設定值
- 系統壓力：Max. 10 kg/cm²
- 適用液體：不含雜質之清水、乾淨非腐蝕性之中性液體。

型式編碼

TPH　4T　3K　S　IC　V　x2

- TPH：型式名稱
- 4T：額定水量 (m³/h)
- 3K：額定揚程 (kg/cm²)
- S：不銹鋼系列
- IC：電腦變頻系列
- V：豪華型
- x2：交互並列台數

馬達

- 防護等級：IP44 (標準型)
  IP54 (可另指定)
- 絕緣等級：F.

特性曲線 , 單台

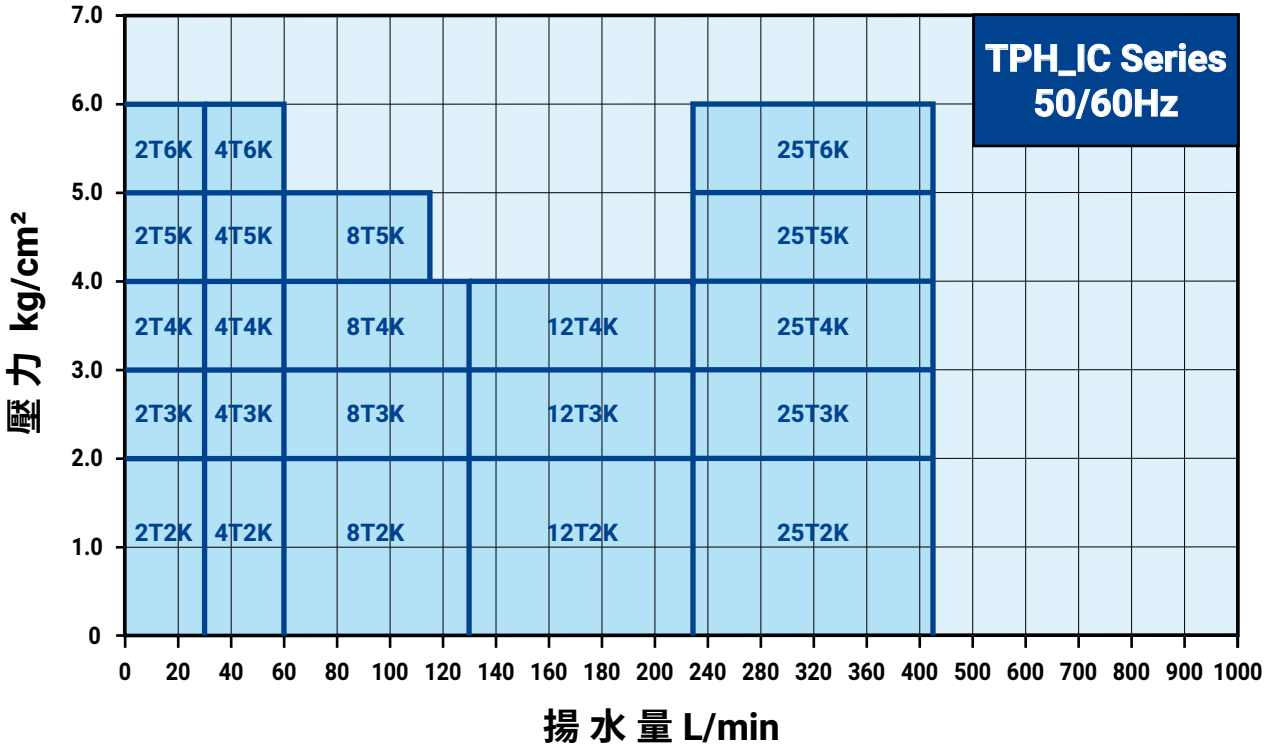

特性曲線 , 雙台

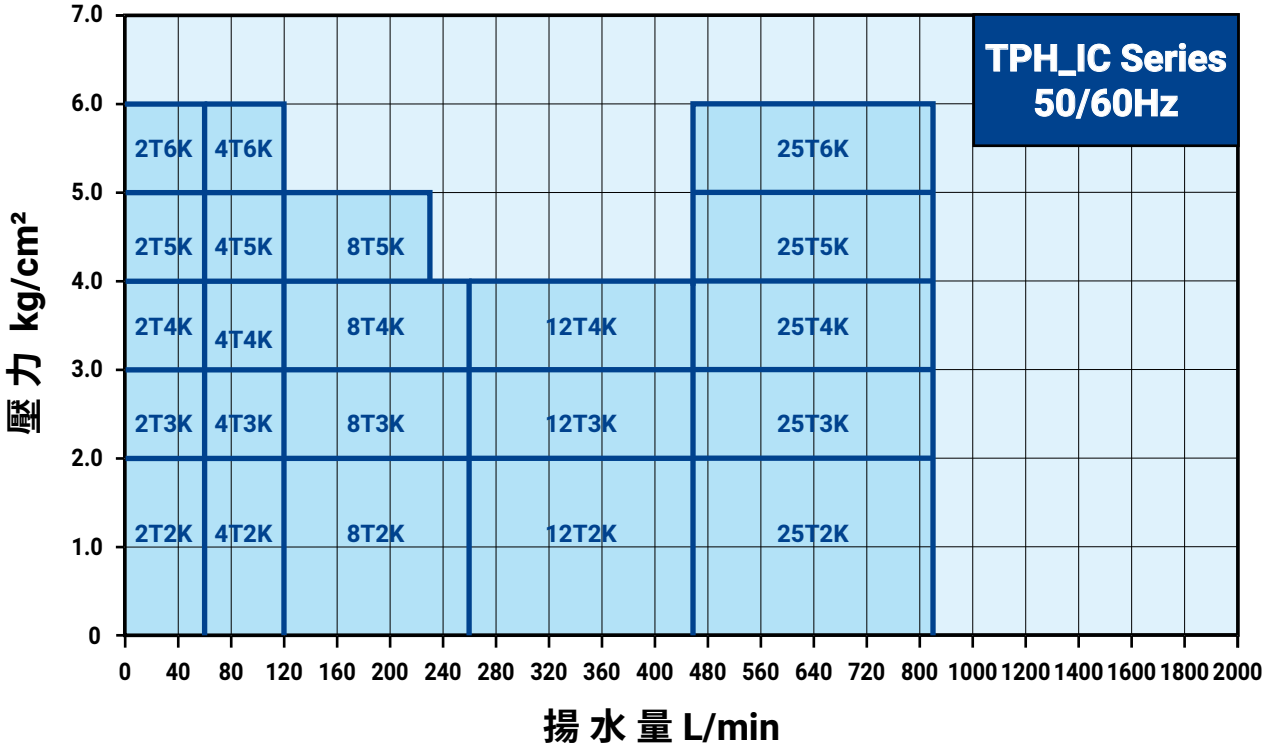



2T/4T IC

型 式	變頻器 馬力 kW	電機 馬力 kW(P2)	相數 ø	電壓 V	無熔絲 開關 建議值	恆壓 設定壓力 kg/cm²	入口徑 in.	出口徑 in.	額定 揚程 M	額定 水量 L/min
TPH2T2KIC	0.75	0.38	1 3	200-240 200-240 or 380-440	10A 5A	2.0	1	1	20	30
TPH2T3KIC	0.75	0.51	1 3	200-240 200-240 or 380-440	10A 5A	3.0	1	1	30	30
TPH2T4KIC	0.75	0.62	1 3	200-240 200-240 or 380-440	10A 5A	4.0	1	1	40	30
TPH2T5KIC	0.75	0.72	1 3	200-240 200-240 or 380-440	10A 5A	5.0	1	1	50	30
TPH2T6KIC	0.75	0.88	1 3	200-240 200-240 or 380-440	10A 5A	6.0	1	1	60	30
TPH4T2KIC	0.75	0.65	1 3	200-240 200-240 or 380-440	10A 5A	2.0	1½	1½	20	60
TPH4T3KIC	0.75	0.88	1 3	200-240 200-240 or 380-440	10A 5A	3.0	1½	1½	30	60
TPH4T4KIC	1.50	1.10	1 3	200-240 200-240 or 380-440	15A 10A | 5A	4.0	1½	1½	40	60
TPH4T5KIC	1.50	1.43	1 3	200-240 200-240 or 380-440	15A 10A | 5A	5.0	1½	1½	50	60
TPH4T6KIC	1.50	1.64	1 3	200-240 200-240 or 380-440	20A 10A | 5A	6.0	1½	1½	60	70

安裝尺寸

Fig.1 TPH2T _IC

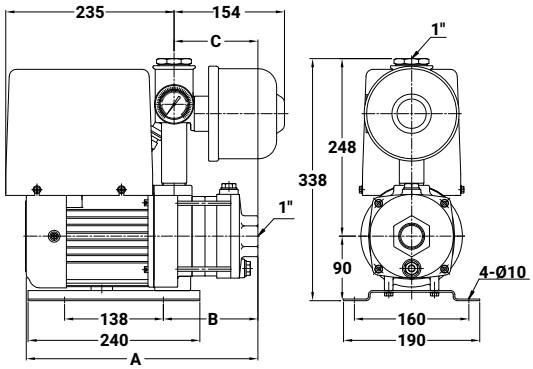

型 式	A mm	B mm	C mm	壓力桶 L	Fig
TPH2T2KIC	286	114	99	0.8	1
TPH2T3KIC	304	132	117	0.8	1
TPH2T4KIC	342	150	135	0.8	1
TPH2T5KIC	400	168	153	0.8	1
TPH2T6KIC	418	186	171	0.8	1
TPH4T2KIC	315	123	108	0.8	2
TPH4T3KIC	382	150	135	0.8	2
TPH4T4KIC	409	177	162	0.8	2
TPH4T5KIC	436	204	189	0.8	2
TPH4T6KIC	494	231	216	0.8	2

Fig.2 TPH4T _IC

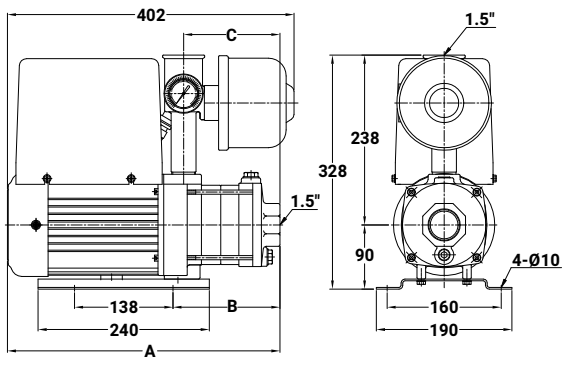



2T/4T IC

安装尺寸

Fig.3 TPH2T _ICV

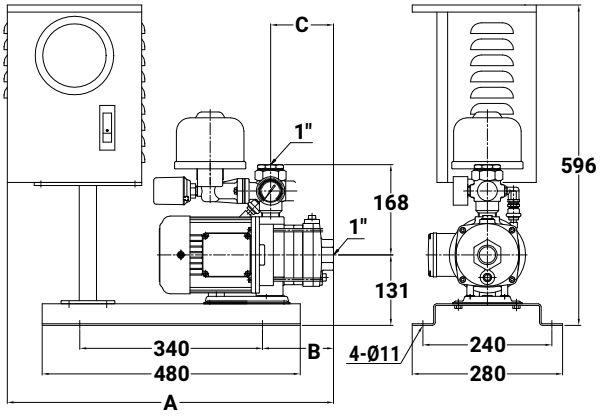

型 式	A mm	B mm	C mm	壓力桶 L	Fig
TPH2T2KICV	589	114	99	0.8	3
TPH2T3KICV	607	132	117	0.8	3
TPH2T4KICV	625	150	135	0.8	3
TPH2T5KICV	643	168	153	0.8	3
TPH2T6KICV	661	186	171	0.8	3
TPH4T2KICV	598	123	108	0.8	4
TPH4T3KICV	625	150	135	0.8	4
TPH4T4KICV	652	177	162	0.8	4
TPH4T5KICV	679	204	189	0.8	4
TPH4T6KICV	706	231	216	0.8	4

Fig.4 TPH4T _ICV

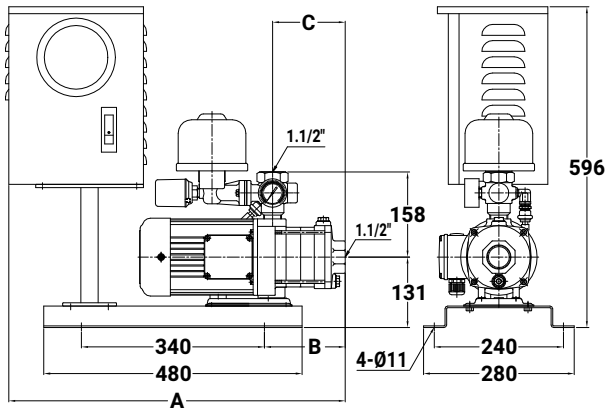



8T/12T IC

型 式	變頻器 馬力 kW	電機 馬力 kW(P2)	相數 ø	電壓 V	無熔絲 開關 建議值	恆壓 設定壓力 kg/cm²	入口徑 in.	出口徑 in.	額定 揚程 M	額定 水量 L/min
TPH8T2KIC	0.75	0.88	1 3	200-240 200-240 or 380-440	10A 10A | 5A	2.0	2	2	20	130
TPH8T3KIC	1.50	1.43	1 3	200-240 200-240 or 380-440	15A 10A | 5A	3.0	2	2	30	140
TPH8T4KIC	2.20	2.11	1 3	200-240 200-240 or 380-440	30A 15A | 10A	4.0	2	2	40	130
TPH8T5KIC	2.20	2.18	1 3	200-240 200-240 or 380-440	30A 15A | 10A	5.0	2	2	50	115
TPH12T2KIC	1.50	1.50	1 3	200-240 200-240 or 380-440	15A 10A | 5A	2.0	2	2	20	230
TPH12T3KIC	2.20	1.98	1 3	200-240 200-240 or 380-440	30A 15A | 10A	3.0	2	2	30	230
TPH12T4KIC	3.70	2.80	3	200-240 or 380-440	20A | 10A	4.0	2	2	40	230

安裝尺寸

TPH8T/12T _IC

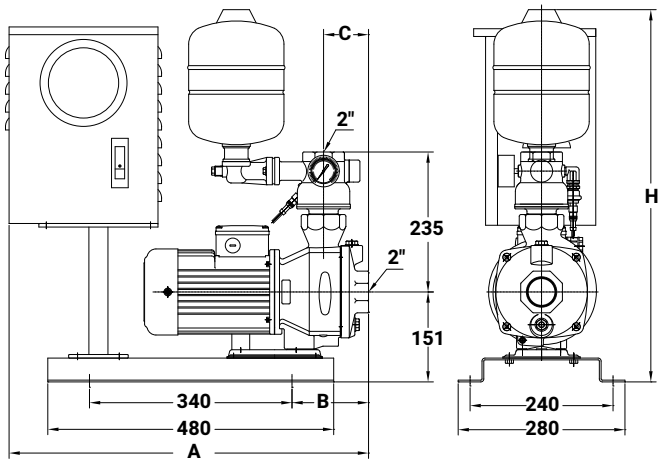

型 式	A mm	B mm	C mm	H mm	壓力桶 L
TPH8T2KIC	603.5	128.5	75	625	4
TPH8T3KIC	635	160	107	625	4
TPH8T4KIC	635	160	107	625	4
TPH8T5KIC	669	194	141	625	4
TPH12T2KIC	603.5	128.5	75	625	4
TPH12T3KIC	635	160	107	625	4
TPH12T4KIC	635	160	107	625	4

型 式	A mm	B mm	C mm	H mm	壓力桶 L
TPH8T2KSIC	603.5	128.5	75	670	8
TPH8T3KSIC	635	160	107	670	8
TPH8T4KSIC	635	160	107	670	8
TPH8T5KSIC	669	194	141	670	8
TPH12T2SKIC	603.5	128.5	75	670	8
TPH12T3SKIC	635	160	107	670	8
TPH12T4SKIC	635	160	107	670	8



25T IC

型 式	變頻器 馬力 kW	電機 馬力 kW(P2)	相數 Ø	電壓 V	無熔絲 開關 建議值	恆壓 設定壓力 kg/cm²	入口徑 in.	出口徑 in.	額定 揚程 M	額定 水量 L/min
TPH25T2KIC	3.7	2.73	3	200-240 or 380-440	20A | 10A	2.0	3	3	20	350
TPH25T3KIC	3.7	3.48	3	200-240 or 380-440	20A | 10A	3.0	3	3	30	415
TPH25T4KIC	5.5	4.91	3	200-240 or 380-440	30A | 15A	4.0	3	3	40	415
TPH25T5KIC	7.5	5.45	3	200-240 or 380-440	40A | 20A	5.0	3	3	50	415
TPH25T6KIC	7.5	6.95	3	200-240 or 380-440	40A | 20A	6.0	3	3	60	415

安裝尺寸

Fig.5 TPH25T2KIC / TPH25T3KIC

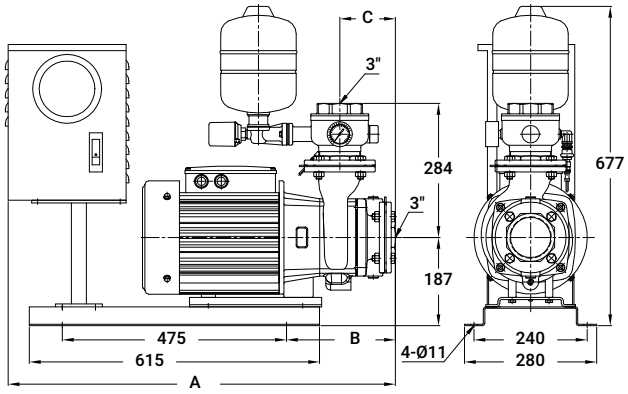

型 式	A mm	B mm	C mm	壓力桶 L	Fig
TPH25T2KIC	821	231	118	4	5
TPH25T3KIC	881	291	178	4	5
TPH25T4KIC	657	77	178	4	6
TPH25T5KIC	717	137	238	4	6
TPH25T6KIC	717	137	238	4	6

型 式	A mm	B mm	C mm	壓力桶 L	Fig
TPH25T2KSIC	821	231	118	8	5
TPH25T3KSIC	881	291	178	8	5
TPH25T4KSIC	657	77	178	8	6
TPH25T5KSIC	717	137	238	8	6
TPH25T6KSIC	717	137	238	8	6

Fig.6 TPH25T4KIC ~ TPH25T6KIC

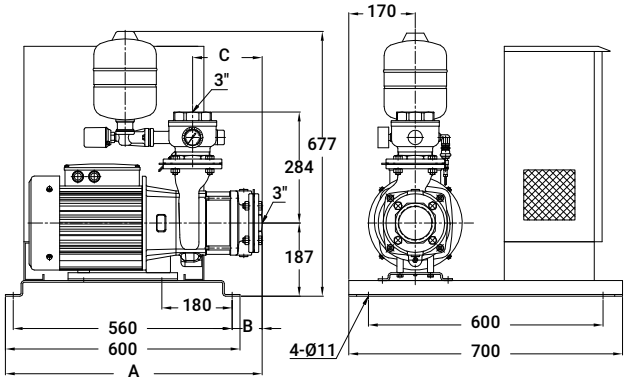



2T/4T ICx2

型 式	變頻器 馬力 kW	電機 馬力 kW(P2)	相數 Ø	電壓 V	無熔絲 開關 建議值	恆壓 設定壓力 kg/cm²	入口徑 in.	出口徑 in.	額定 揚程 M	額定 水量 L/min
TPH2T2KICx2	0.75 x2	0.38 x2	1 3	200-240 200-240 or 380-440	15A 10A | 5A	2.0	1	2	20	60
TPH2T3KICx2	0.75 x2	0.51 x2	1 3	200-240 200-240 or 380-440	15A 10A | 5A	3.0	1	2	30	60
TPH2T4KICx2	0.75 x2	0.62 x2	1 3	200-240 200-240 or 380-440	15A 10A | 5A	4.0	1	2	40	60
TPH2T5KICx2	0.75 x2	0.72 x2	1 3	200-240 200-240 or 380-440	15A 10A	5.0	1	2	50	60
TPH2T6KICx2	0.75 x2	0.88 x2	1 3	200-240 200-240 or 380-440	20A 10A	6.0	1	2	60	60
TPH4T2KICx2	0.75 x2	0.65 x2	1 3	200-240 200-240 or 380-440	15A 10A | 5A	2.0	1½	2	20	120
TPH4T3KICx2	0.75 x2	0.88 x2	1 3	200-240 200-240 or 380-440	20A 10A	3.0	1½	2	30	120
TPH4T4KICx2	1.50 x2	1.10 x2	1 3	200-240 200-240 or 380-440	30A 15A | 10A	4.0	1½	2	40	120
TPH4T5KICx2	1.50 x2	1.43 x2	1 3	200-240 200-240 or 380-440	30A 20A | 10A	5.0	1½	2	50	120
TPH4T6KICx2	1.50 x2	1.64 x2	1 3	200-240 200-240 or 380-440	40A 20A | 10A	6.0	1½	2	60	140

安裝尺寸

TPH2T/4T _KIC x2

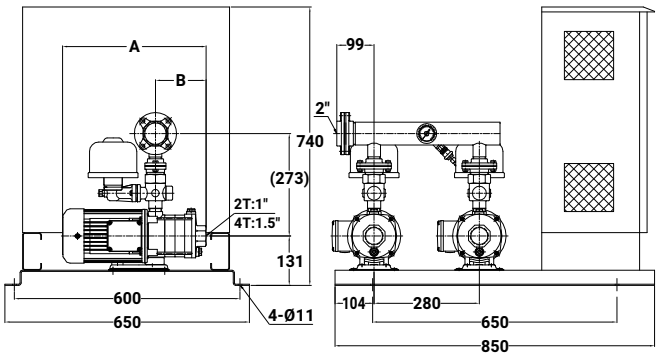

型 式	A mm	B mm	壓力桶 L
TPH2T2KICx2 **TPH2T2KSICx2**	306	99	0.8 x2
TPH2T3KICx2 **TPH2T3KSICx2**	324	117	0.8 x2
TPH2T4KICx2 **TPH2T4KSICx2**	342	135	0.8 x2
TPH2T5KICx2 **TPH2T5KSICx2**	400	153	0.8 x2
TPH2T6KICx2 **TPH2T6KSICx2**	418	171	0.8 x2
TPH4T2KICx2 **TPH4T2KSICx2**	315	108	0.8 x2
TPH4T3KICx2 **TPH4T3KSICx2**	382	135	0.8 x2
TPH4T4KICx2 **TPH4T4KSICx2**	409	162	0.8 x2
TPH4T5KICx2 **TPH4T5KSICx2**	436	189	0.8 x2
TPH4T6KICx2 **TPH4T6KSICx2**	494	216	0.8 x2



8T/12T ICx2

型 式	變頻器 馬力 kW	電機 馬力 kW(P2)	相數 Ø	電壓 V	無熔絲 開關 建議值	恆壓 設定壓力 kg/cm²	入口徑 in.	出口徑 in.	額定 揚程 M	額定 水量 L/min
TPH8T2KICx2	0.75 x2	0.88 x2	1 3	200-240 200-240 or 380-440	20A 15A | 10A	2.0	2	3	20	260
TPH8T3KICx2	1.50 x2	1.43 x2	1 3	200-240 200-240 or 380-440	30A 20A | 10A	3.0	2	3	30	280
TPH8T4KICx2	2.20 x2	2.11 x2	1 3	200-240 200-240 or 380-440	50A 30A | 15A	4.0	2	3	40	260
TPH8T5KICx2	2.20 x2	2.18 x2	1 3	200-240 200-240 or 380-440	50A 30A | 15A	5.0	2	3	50	230
TPH12T2KICx2	1.50 x2	1.50 x2	1 3	200-240 200-240 or 380-440	30A 20A | 10A	2.0	2	3	20	460
TPH12T3KICx2	2.20 x2	1.98 x2	1 3	200-240 200-240 or 380-440	50A 30A | 15A	3.0	2	3	30	460
TPH12T4KICx2	3.70 x2	2.80 x2	3	200-240 or 380-440	40A | 20A	4.0	2	3	40	460

安裝尺寸

TPH8T/12T _IC x2

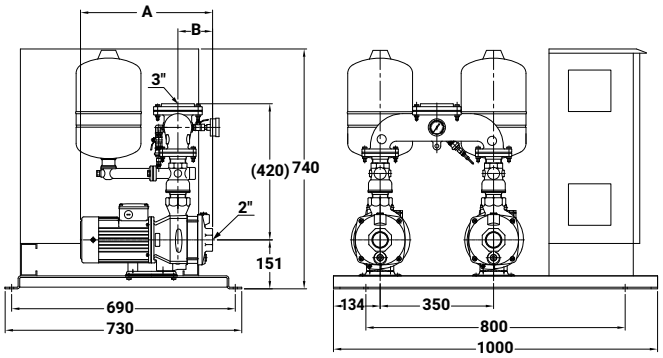

型 式	A mm	B mm	壓力桶 L
TPH8T2KICx2	376.5	75	12 x2
TPH8T3KICx2	408.5	107	12 x2
TPH8T4KICx2	435.5	107	12 x2
TPH8T5KICx2	469.5	141	12 x2
TPH12T2KICx2	376.5	75	12 x2
TPH12T3KICx2	435.5	107	12 x2
TPH12T4KICx2	435.5	107	12 x2

型式	A mm	B mm	壓力桶 L
TPH8T2KSICx2	376.5	75	8 x2
TPH8T3KSICx2	408.5	107	8 x2
TPH8T4KSICx2	435.5	107	8 x2
TPH8T5KSICx2	469.5	141	8 x2
TPH12T2KSICx2	376.5	75	8 x2
TPH12T3KSICx2	435.5	107	8 x2
TPH12T4KSICx2	435.5	107	8 x2



25T ICx2

型 式	變頻器 馬力 kW	電機 馬力 kW(P2)	相數 ø	電壓 V	無熔絲 開關 建議值	恆壓 設定壓力 kg/cm²	入口徑 in.	出口徑 in.	額定 揚程 M	額定 水量 L/min
TPH25T2KICx2	3.7 x2	2.73 x2	3	200-240 or 380-440	40A | 30A	2.0	3	4	20	700
TPH25T3KICx2	3.7 x2	3.48 x2	3	200-240 or 380-440	40A | 30A	3.0	3	4	30	830
TPH25T4KICx2	5.5 x2	4.91 x2	3	200-240 or 380-440	75A | 30A	4.0	3	4	40	830
TPH25T5KICx2	7.5 x2	5.45 x2	3	200-240 or 380-440	75A | 40A	5.0	3	4	50	830
TPH25T6KICx2	7.5 x2	6.95 x2	3	200-240 or 380-440	75A | 40A	6.0	3	4	60	830

安裝尺寸

Fig.7 TPH25T2KIC x2 / TPH25T3KIC x2

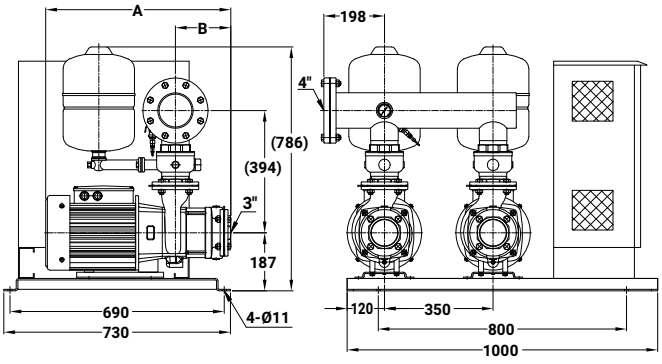

型 式	A mm	B mm	壓力桶 L	Fig
TPH25T2KIC x2	536	118	12 x2	7
TPH25T3KICx2	596	178	12 x2	7
TPH25T4KICx2	596	178	12 x2	8
TPH25T5KICx2	706	238	12 x2	8
TPH25T6KICx2	706	238	12 x2	8

型式	A mm	B mm	壓力桶 L	Fig
TPH25T2KSICx2	536	118	8 x2	7
TPH25T3KSICx2	596	178	8 x2	7
TPH25T4KSICx2	596	178	8 x2	8
TPH25T5KSICx2	706	238	8 x2	8
TPH25T6KSICx2	706	238	8 x2	8

Fig.8 TPH25T4KIC x2 ~ TPH25T6KIC x2

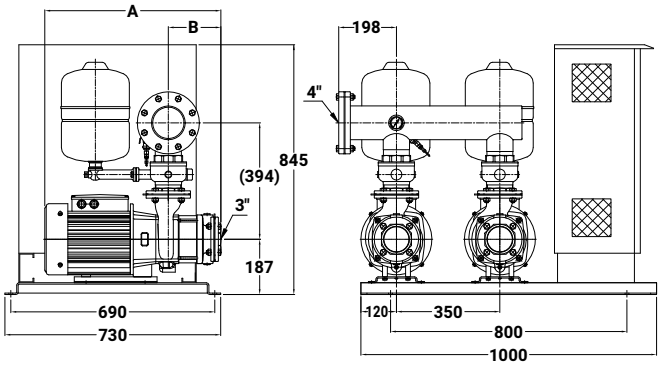

TPH_X 系列
壓差式自動加壓泵浦

營造　農林漁牧　製造

電力及新能源　娛樂及休閒服務　住宿及餐飲

批發零售　水供應及汙染整治　其他服務

60 Hz

馬力：0.5 - 10 HP

揚程：Up to 80 M

水量：Up to 1640 L/min

入口徑：1" - 4"

出口徑：1" - 4"



產品說明

使用水時，管壓降至壓力開關 ON 值時，泵浦自行啟動增壓送水；停止用水時，管壓達壓力開關 OFF 值時，泵浦自動關機。

- 並列運轉：使用時單台啟動，隨使用水量增加，單台運轉無法滿足設定之壓力及使用水量時，第二台自行啟動併入運轉補償，隨水量遞減，單台可以滿足設定之壓力及使用水量時，第二台自動停機。
- 交互運轉：啟動順序可依設定之時間交替運轉。

適用範圍

公寓、住宅、別墅給水、工廠供水、供水系統、飲水系統、RO 水處理、超級市場、汽車旅館、SPA。

使用條件

- 環境溫度：Max. +40°C
- 液體溫度：+4°C ~ +75°C
- 入口壓力：需小於壓力開關 (ON) 設定值
- 系統壓力：Max. 10 kg/cm²

型式編碼

TPH　4T　3K　S　X　x2

- TPH：型式名稱
- 4T：額定水量 (m³/h)
- 3K：額定揚程 (kg/cm²)
- S：不銹鋼系列
- X：壓差式系列
- x2：交互並列台數

馬達

- 防護等級：IP44 (標準型)
  IP54 (可另指定)
- 絕緣等級：F.

特性曲線 , 單台

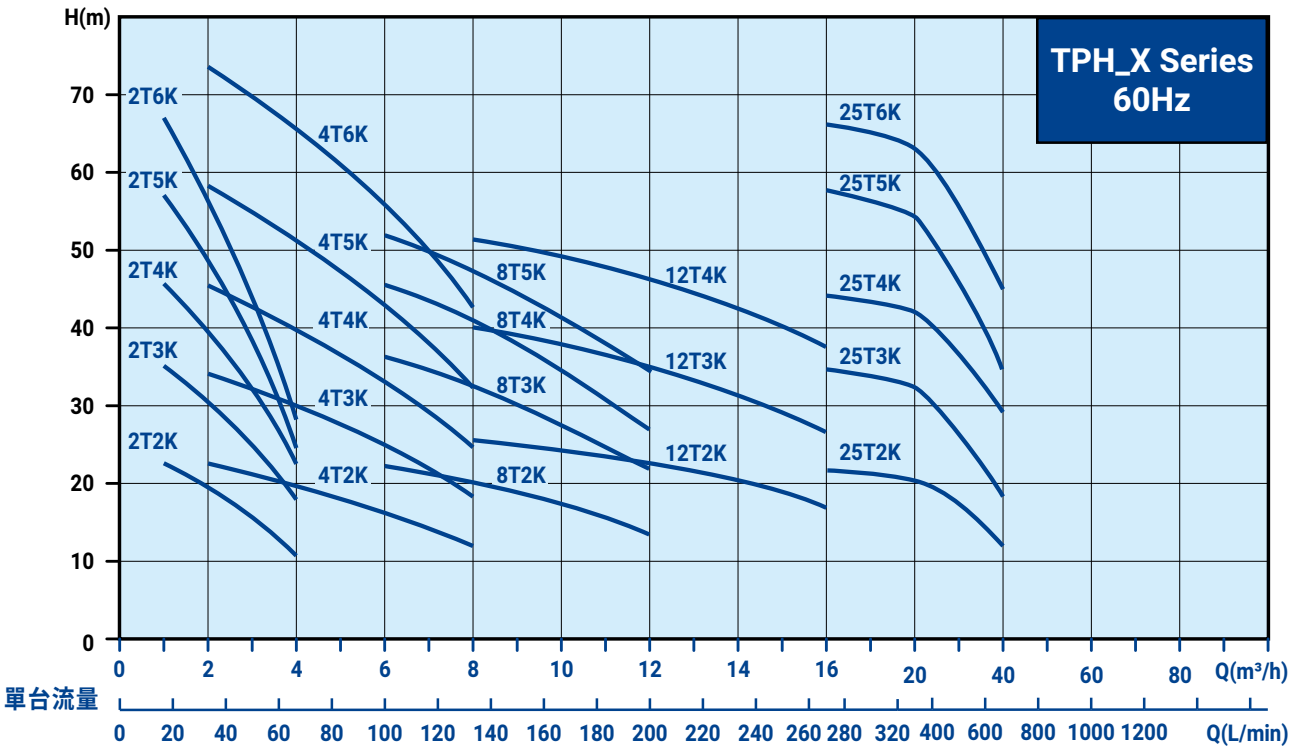

特性曲線 , 雙台

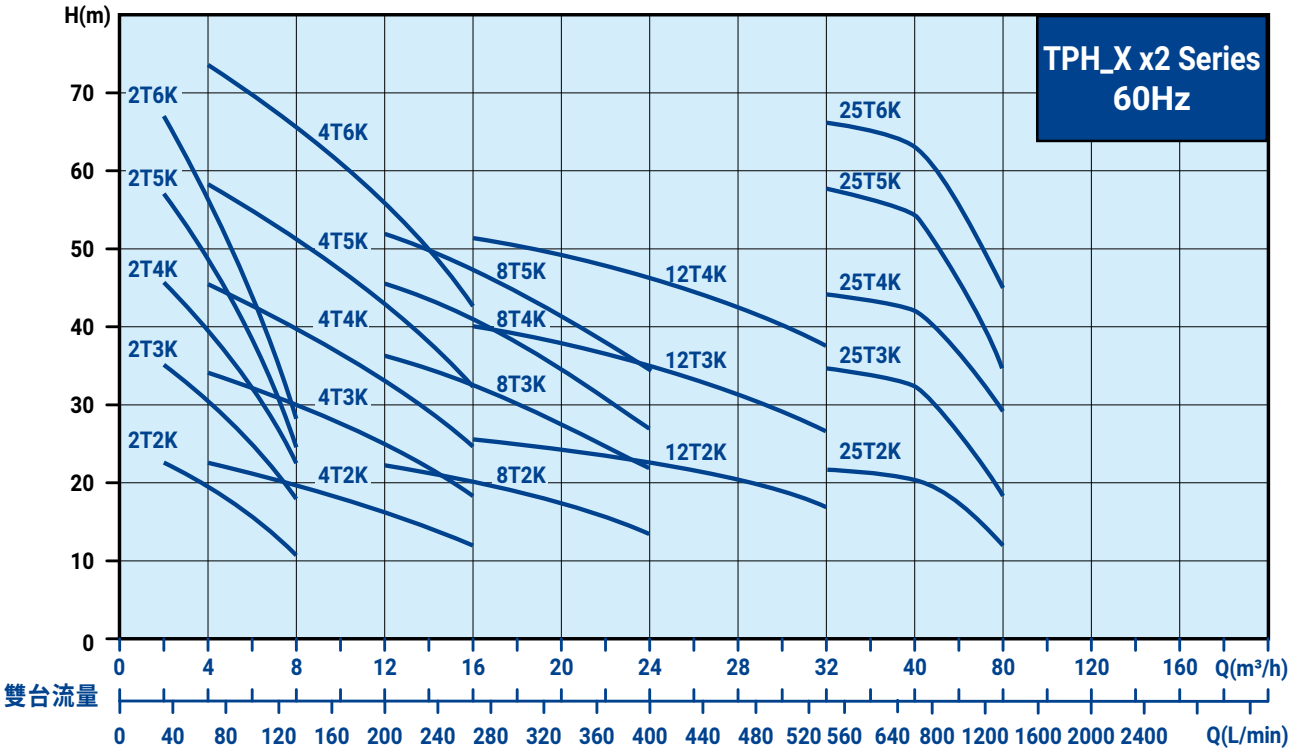



2T/4T X

型 式	控制箱 馬力 kW	電機 馬力 kW(P2)	相 數 Ø	電 壓 V	壓力開關 kg/cm² 開	壓力開關 kg/cm² 關	入口徑 in.	出口徑 in.	最大 揚程 M	最大 水量 L/min
TPH2T2KX	0.75	0.39 0.38	1Ø 3Ø	220V 220V or 380V	1.2	2.4	1	1	26	85
TPH2T3KX	0.75	0.53 0.51	1Ø 3Ø	220V 220V or 380V	2.5	3.5	1	1	40	85
TPH2T4KX	0.75	0.61 0.62	1Ø 3Ø	220V 220V or 380V	3.5	4.5	1	1	53	85
TPH2T5KX	0.75	0.74 0.72	1Ø 3Ø	220V 220V or 380V	4.5	5.5	1	1	68	75
TPH2T6KX	0.75	0.97 0.88	1Ø 3Ø	220V 220V or 380V	5.5	6.5	1	1	80	75
TPH4T2KX	0.75	0.70 0.65	1Ø 3Ø	220V 220V or 380V	1.2	2.4	1½	1½	26	175
TPH4T3KX	0.75	1.02 0.88	1Ø 3Ø	220V 220V or 380V	2.5	3.5	1½	1½	40	175
TPH4T4KX	1.50	1.20 1.10	1Ø 3Ø	220V 220V or 380V	3.5	4.5	1½	1½	53	175
TPH4T5KX	1.50	1.43 1.43	1Ø 3Ø	220V 220V or 380V	4.5	5.5	1½	1½	64	175
TPH4T6KX	1.50	1.77 1.64	1Ø 3Ø	220V 220V or 380V	5.5	6.5	1½	1½	80	180

安裝尺寸

Fig.1 TPH2T_X

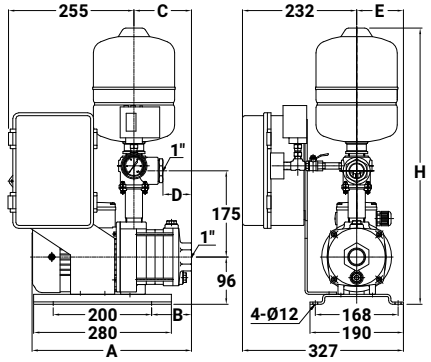

Fig.2 TPH4T_X

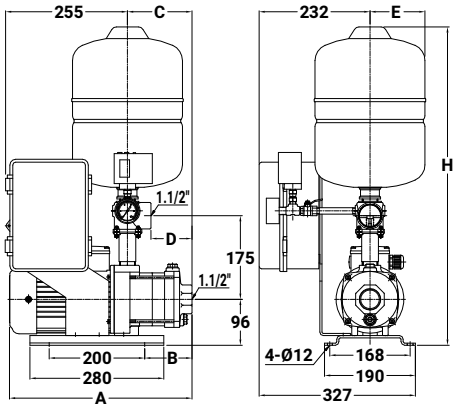

型 式	A mm	B mm	C mm	D mm	E mm	H mm	壓力桶 L	Fig
TPH2T2KX	306	63	99	40	95	561	4	1
TPH2T2KSX					100	606	8	1
TPH2T3KX	324	81	117	58	95	561	4	1
TPH2T3KSX					100	606	8	1
TPH2T4KX	342	99	135	76	95	561	4	1
TPH2T4KSX					100	606	8	1
TPH2T5KX	400	117	153	94	95	561	4	1
TPH2T5KSX					100	606	8	1
TPH2T6KX	418	135	171	112	95	561	4	1
TPH2T6KSX					100	606	8	1
TPH4T2KX	315	72	108	59	115	666	12	2
TPH4T2KSX					100	606	8	2
TPH4T3KX	382	99	135	86	115	666	12	2
TPH4T3KSX					100	606	8	2
TPH4T4KX	409	126	162	113	115	666	12	2
TPH4T4KSX					100	606	8	2
TPH4T5KX	436	153	189	140	115	666	12	2
TPH4T5KSX					100	606	8	2
TPH4T6KX	494	180	216	167	115	666	12	2
TPH4T6KSX					100	606	8	2



8T/12T X

型 式	控制箱 馬力 kW	電機 馬力 kW(P2)	相 數 Ø	電 壓 V	壓力開關 kg/cm² 開	壓力開關 kg/cm² 關	入口徑 in.	出口徑 in.	最大 揚程 M	最大 水量 L/min
TPH8T2KX	1.5	0.91 0.88	1Ø 3Ø	220V 220V or 380V	1.2	2.4	2	2	28	255
TPH8T3KX	1.5	1.34 1.43	1Ø 3Ø	220V 220V or 380V	3.0	4.0	2	2	43	300
TPH8T4KX	2.2	2.11	3Ø	220V or 380V	4.0	5.0	2	2	51	320
TPH8T5KX	2.2	2.18	3Ø	220V or 380V	4.5	5.5	2	2	56	340
TPH12T2KX	1.5	1.50 1.50	1Ø 3Ø	220V 220V or 380V	1.2	2.4	2	2	29	285
TPH12T3KX	2.2	1.98	3Ø	220V or 380V	3.0	4.0	2	2	45	310
TPH12T4KX	3.7	2.80	3Ø	220V or 380V	4.0	5.0	2	2	56	300

安裝尺寸

TPH8T/12T _X

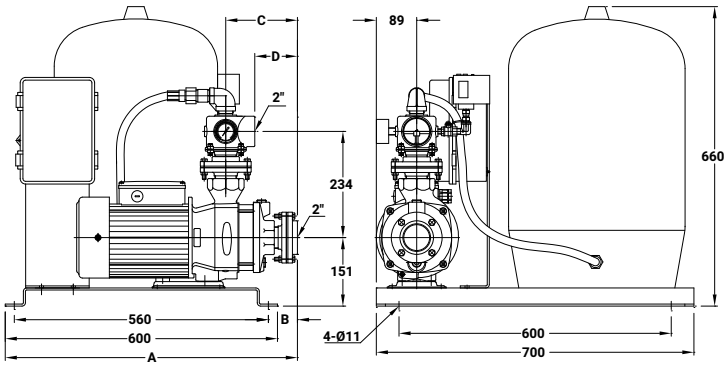

型 式	A mm	B mm	C mm	D mm	壓力桶 L
TPH8T2K(S)X	612	32	126	62	60
TPH8T3K(S)X	644	64	158	94	60
TPH8T4K(S)X	644	64	158	94	60
TPH8T5K(S)X	678	98	192	128	60
TPH12T2K(S)X	612	32	126	62	60
TPH12T3K(S)X	644	64	158	94	60
TPH12T4K(S)X	644	64	158	94	60



25T X

型 式	控制箱馬力 kW	電機馬力 kW(P2)	相 數 Ø	電 壓 V	壓力開關 kg/cm² 開	壓力開關 kg/cm² 關	入口徑 in.	出口徑 in.	最大揚程 M	最大水量 L/min
TPH25T2KX	3.7	2.73	3Ø	220V or 380V	1.2	2.4	3	3	25	790
TPH25T3KX	3.7	3.48	3Ø	220V or 380V	3.0	4.0	3	3	41	790
TPH25T4KX	5.5	4.91	3Ø	220V or 380V	4.0	5.0	3	3	50	820
TPH25T5KX	7.5	5.45	3Ø	220V or 380V	5.0	6.0	3	3	68	810
TPH25T6KX	7.5	6.95	3Ø	220V or 380V	6.0	7.0	3	3	75	820

安裝尺寸

TPH25T_X

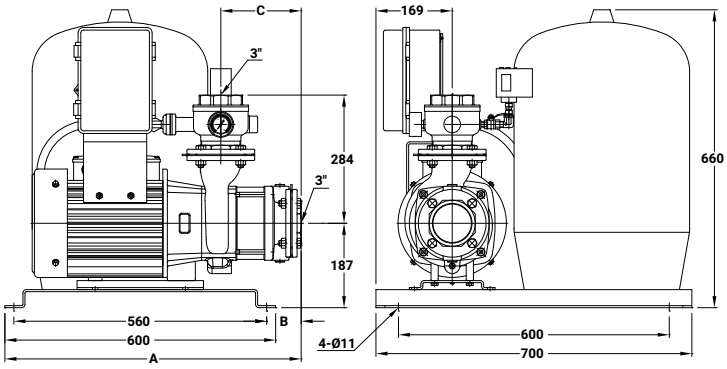

型 式	A mm	B mm	C mm	壓力桶 L
TPH25T2K(S)X	597	17	118	60
TPH25T3K(S)X	657	77	178	60
TPH25T4K(S)X	657	77	178	60
TPH25T5K(S)X	717	137	238	60
TPH25T6K(S)X	717	137	238	60



2T/4T Xx2

型 式	控制箱馬力 kW	電機馬力 kW(P2)	相 數 Ø	電 壓 V	壓力開關 kg/cm² 開	壓力開關 kg/cm² 關	並列點壓力 kg/cm²	入口徑 in.	出口徑 in.	最大揚程 M	最大水量 L/min
TPH2T2KXx2	0.75 x2	0.39 x2 0.38 x2	1Ø 3Ø	220V 220V or 380V	1.5	2.5	1	1	2	26	170
TPH2T3KXx2	0.75 x2	0.53 x2 0.51 x2	1Ø 3Ø	220V 220V or 380V	2.5	3.5	2	1	2	40	170
TPH2T4KXx2	0.75 x2	0.61 x2 0.62 x2	1Ø 3Ø	220V 220V or 380V	3.5	4.5	3	1	2	53	170
TPH2T5KXx2	0.75 x2	0.74 x2 0.72 x2	1Ø 3Ø	220V 220V or 380V	4.5	5.5	4	1	2	68	150
TPH2T6KXx2	0.75 x2	0.97 x2 0.88 x2	1Ø 3Ø	220V 220V or 380V	5.5	6.5	5	1	2	80	150
TPH4T2KXx2	0.75 x2	0.70 x2 0.65 x2	1Ø 3Ø	220V 220V or 380V	1.5	2.5	1	1½	2	26	350
TPH4T3KXx2	0.75 x2	1.02 x2 0.88 x2	1Ø 3Ø	220V 220V or 380V	2.5	3.5	2	1½	2	40	350
TPH4T4KXx2	1.50 x2	1.20 x2 1.10 x2	1Ø 3Ø	220V 220V or 380V	3.5	4.5	3	1½	2	53	350
TPH4T5KXx2	1.50 x2	1.43 x2 1.43 x2	1Ø 3Ø	220V 220V or 380V	4.5	5.5	4	1½	2	64	350
TPH4T6KXx2	1.50 x2	1.77 x2 1.64 x2	1Ø 3Ø	220V 220V or 380V	5.5	6.5	5	1½	2	80	360

安裝尺寸

TPH2T/4T _KX x2

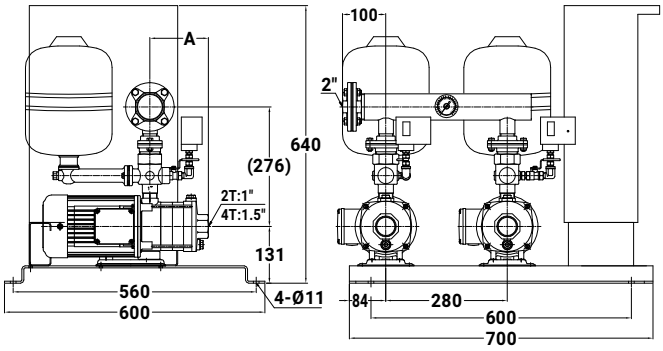

型 式	A mm	壓力桶 L
TPH2T2KXx2 **TPH2T2KSXx2**	99	12 x2 8 x2
TPH2T3KXx2 **TPH2T3KSXx2**	117	12 x2 8 x2
TPH2T4KXx2 **TPH2T4KSXx2**	135	12 x2 8 x2
TPH2T5KXx2 **TPH2T5KSXx2**	153	12 x2 8 x2
TPH2T6KXx2 **TPH2T6KSXx2**	171	12 x2 8 x2
TPH4T2KXx2 **TPH4T2KSXx2**	108	12 x2 8 x2
TPH4T3KXx2 **TPH4T3KSXx2**	135	12 x2 8 x2
TPH4T4KXx2 **TPH4T4KSXx2**	162	12 x2 8 x2
TPH4T5KXx2 **TPH4T5KSXx2**	189	12 x2 8 x2
TPH4T6KXx2 **TPH4T6KSXx2**	216	12 x2 8 x2



8T/12T Xx2

型 式	控制箱馬力 kW	電機馬力 kW(P2)	相 數 ø	電 壓 V	壓力開關 kg/cm² 開	壓力開關 kg/cm² 關	並列點壓力 kg/cm²	入口徑 in.	出口徑 in.	最大揚程 M	最大水量 L/min
TPH8T2KXx2	1.5 x2	0.91 x2 0.88 x2	1Ø 3Ø	220V 220V or 380V	1.5	2.5	1	2	3	28	510
TPH8T3KXx2	1.5 x2	1.34 x2 1.43 x2	1Ø 3Ø	220V 220V or 380V	2.5	3.5	2	2	3	43	600
TPH8T4KXx2	2.2 x2	2.11 x2	3Ø	220V or 380V	3.5	4.5	3	2	3	51	640
TPH8T5KXx2	2.2 x2	2.18 x2	3Ø	220V or 380V	4.5	5.5	4	2	3	56	680
TPH12T2KXx2	1.5 x2	1.50 x2 1.50 x2	1Ø 3Ø	220V 220V or 380V	1.5	2.5	1	2	3	29	570
TPH12T3KXx2	2.2 x2	1.98 x2	3Ø	220V or 380V	2.5	3.5	2	2	3	45	620
TPH12T4KXx2	3.7 x2	2.80 x2	3Ø	220V or 380V	3.5	4.5	3	2	3	56	600

安裝尺寸

TPH8T/12T _Xx2

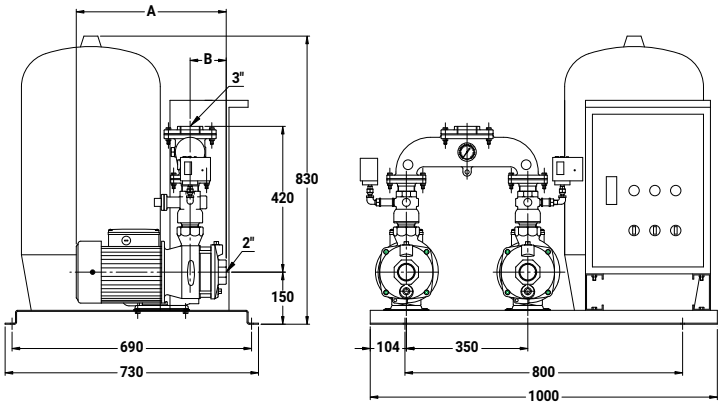

型 式	A mm	B mm	壓力桶 L
TPH8T2K(S)Xx2	370	75	80
TPH8T3K(S)Xx2	407	107	80
TPH8T4K(S)Xx2	435	107	80
TPH8T5K(S)Xx2	467	139	80
TPH12T2K(S)Xx2	375	75	80
TPH12T3K(S)Xx2	435	107	80
TPH12T4K(S)Xx2	435	107	80



25T Xx2

型 式	控制箱馬力 kW	電機馬力 kW(P2)	相 數 Ø	電 壓 V	壓力開關 kg/cm² 開	壓力開關 kg/cm² 關	並列點壓力 kg/cm²	入口徑 in.	出口徑 in.	最大揚程 M	最大水量 L/min
TPH25T2KXx2	3.7 x2	2.73 x2	3Ø	220V or 380V	1.5	2.5	1	3	4	25	1580
TPH25T3KXx2	3.7 x2	3.48 x2	3Ø	220V or 380V	2.5	3.5	2	3	4	41	1580
TPH25T4KXx2	5.5 x2	4.91 x2	3Ø	220V or 380V	3.5	4.5	3	3	4	50	1640
TPH25T5KXx2	7.5 x2	5.45 x2	3Ø	220V or 380V	4.5	5.5	4	3	4	68	1620
TPH25T6KXx2	7.5 x2	6.95 x2	3Ø	220V or 380V	5.5	6.5	5	3	4	75	1640

安裝尺寸

TPH25T_Xx2

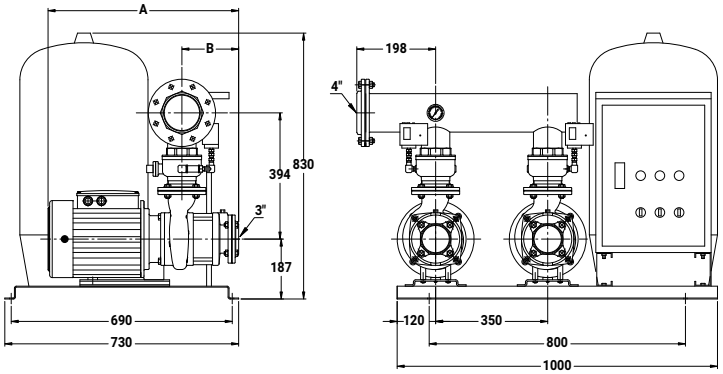

型 式	A mm	B mm	壓力桶 L
TPH25T2K(S)Xx2	537.5	120	80
TPH25T3K(S)Xx2	597.5	180	80
TPH25T4K(S)Xx2	597.5	180	80
TPH25T5K(S)Xx2	707.5	240	80
TPH25T6K(S)Xx2	707.5	240	80

WALRUS
大井泵浦

總公司

地址：新北市三芝區後厝里大片頭 83-14 號
電話：+886-2-2636-1123
傳真：+886-2-2636-4660
信箱：walrus.pump@walrus.com.tw
營業時間：週一 ~ 週五 8:00~17:00

服務據點

北區服務據點

地址：新北市三重區中興北街 164 號
電話：+886-2-2995-1616
傳真：+886-2-2995-3535
營業時間：週一 ~ 週五 8:00~17:00

中區服務據點

地址：台中市大雅區四德里龍善三街 2 號
電話：+886-4-2560-9111
傳真：+886-4-2560-9222
營業時間：週一 ~ 週五 8:00~17:00

南區服務據點

地址：高雄市路竹區竹滬里華光路 2 巷 2 之 1 號
電話：+886-7-6983-666
傳真：+886-7-6983-888
營業時間：週一 ~ 週五 8:00~17:00

型錄僅供參考，若有任何修改，恕不另行通知。 TPH_IC_X-TW003-202504

ISO 9001 品質管理系統
NSF/ANSI 372