WALRUS
大井泵浦

# TPH_IC 系列
# TPH_X 系列
# 自動加壓系統




**注入創新 湧出美好**

***Better Life Through Innovation***

# 目錄


**總體數據**

- TPH_IC 03
- TPH_X 12

**性能範圍**

- TPH_IC 04
- TPH_X 13

**性能曲線 / 技術數據**

- TPH_IC 05
- TPH_IC x2 09
- TPH_X 14
- TPH_X x2 17

# TPH_IC 系列
# 電腦變頻恆壓泵浦

營造　農林漁牧　製造

電力及新能源　娛樂及休閒服務　住宿及餐飲

批發零售　水供應及汙染整治　其他服務

**50 / 60 Hz**

馬力：0.5 - 15 HP

揚程：Up to 6 kg/cm$^2$

水量：Up to 830 L/min

入口徑：1" -4"

出口徑：1" -4"



## 產品說明

TPH_IC 系列電腦變頻恆壓泵浦，用水時馬達平緩啟動，變頻器依壓力感應器回饋感測用水壓力，進而控制馬達運轉頻率，無段改變馬達轉速，使用水壓力穩定維持在壓力設定值。

- 恆壓穩壓 : 使用時壓力均不會高於壓力設定值，用水量超過恆壓範圍仍保持穩壓供水。
- 無水斷電 : 水源無水，變頻器將會自動停止供電。
- 止水停機 : 停止用水時，微電腦自動偵測回傳並控制馬達減速停機。
- 測漏補償 : 管路洩漏、滴水，微電腦自動偵測並運轉泵浦補償壓力至設定值。
- 並列運轉 : 使用時單台啟動，隨使用水量增加，單台運轉無法滿足設定之壓力及使用水量時，第二台自行啟動併入運轉補償，隨水量遞減，單台可以滿足設定之壓力及使用水量時，第二台自動停機。
- 交互運轉 : 啟動順序可依設定之時間交替運轉。

## 適用範圍

公寓、住宅、別墅給水、工廠供水、供水系統、飲水系統、RO 水處理、超級市場、汽車旅館、SPA。

## 使用條件

- 環境溫度：Max. +40°C
- 液體溫度：+4°C ~ +75°C
- 入口壓力：需小於恆壓設定值
- 系統壓力：Max. 10 kg/cm²
- 適用液體：不含雜質之清水、乾淨非腐蝕性之中性液體。

## 型式編碼

TPH　4T　3K　S　IC　V　x2

- TPH：型式名稱
- 4T：額定水量 (m³/h)
- 3K：額定揚程 (kg/cm²)
- S：不銹鋼系列
- IC：電腦變頻系列
- V：豪華型
- x2：交互並列台數

## 馬達

- 防護等級：IP44 ( 標準型 )
  IP54 ( 可另指定 )
- 絕緣等級：F.

## 特性曲線 , 單台

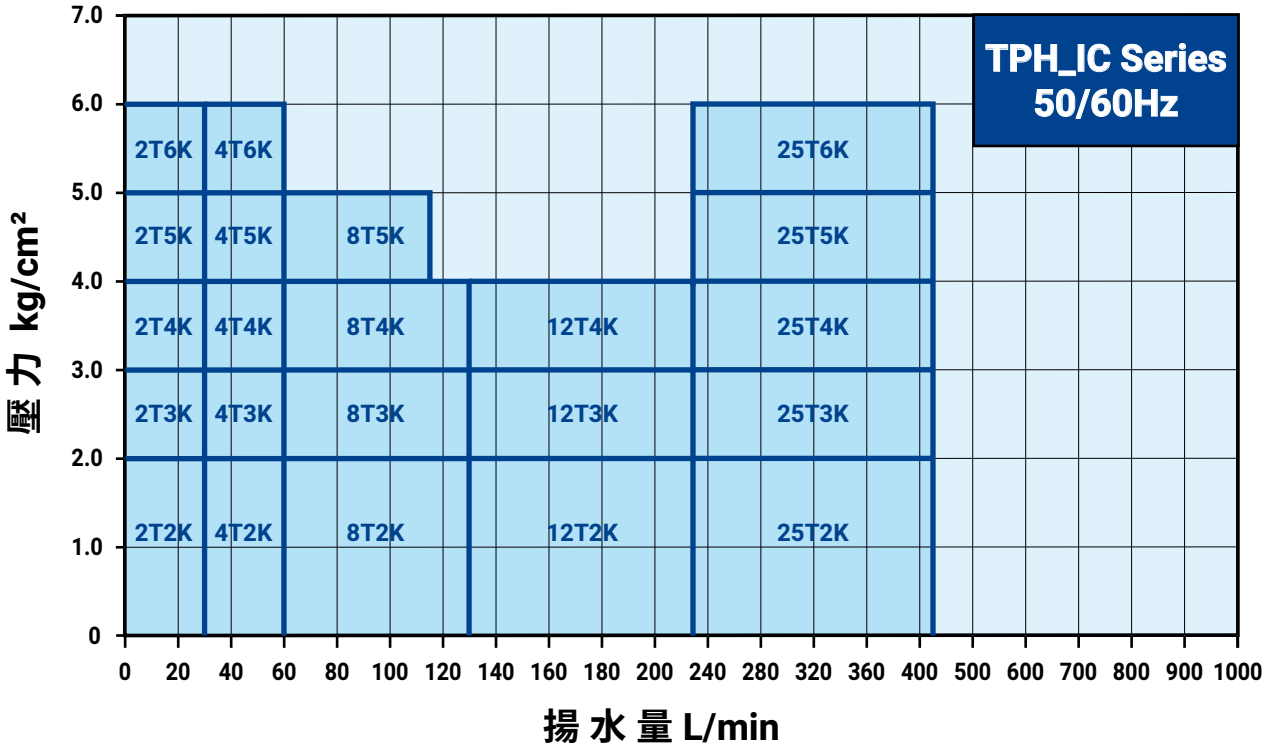


## 特性曲線 , 雙台

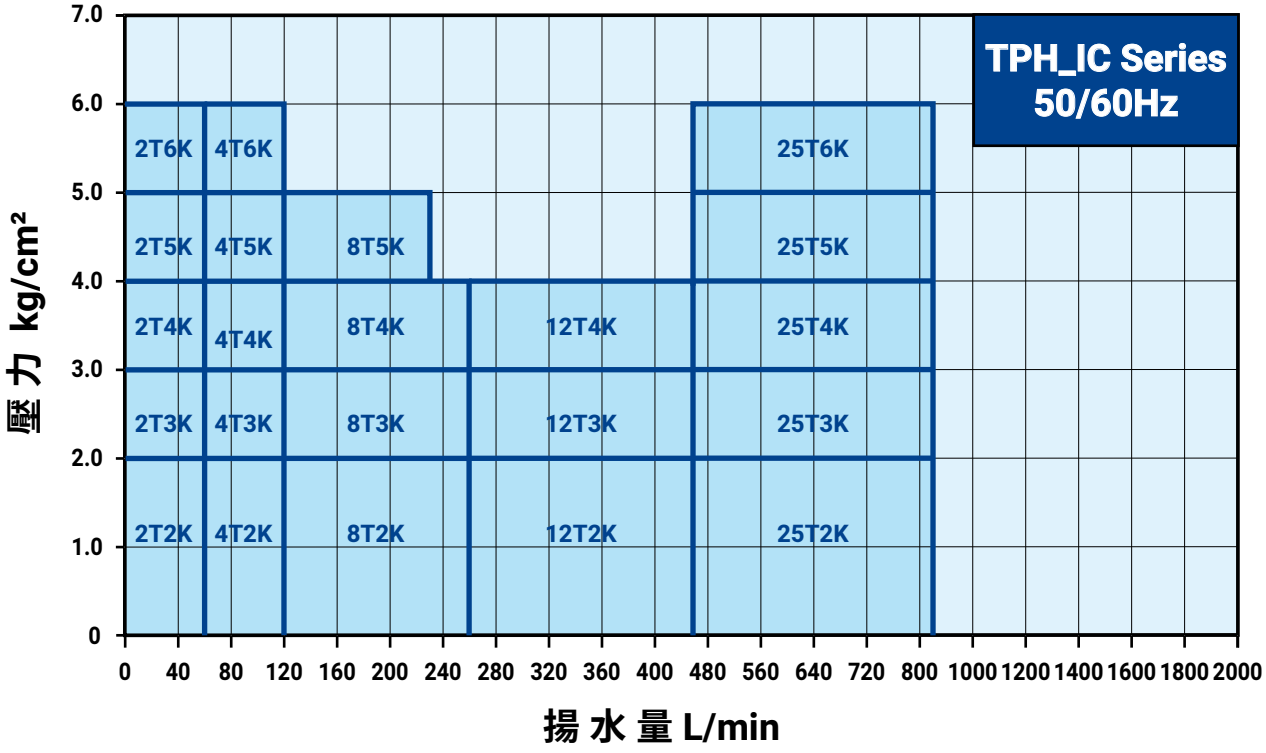



# 2T/4T IC

| 型 式 | 變頻器 馬力 kW | 電機 馬力 kW(P2) | 相數 ø | 電壓 V | 無熔絲 開關 建議值 | 恆壓 設定壓力 kg/cm² | 入口徑 in. | 出口徑 in. | 額定 揚程 M | 額定 水量 L/min |
|---|---|---|---|---|---|---|---|---|---|---|
| **TPH2T2KIC** | 0.75 | 0.38 | 1<br>3 | 200-240<br>200-240 or 380-440 | 10A<br>5A | 2.0 | 1 | 1 | 20 | 30 |
| **TPH2T3KIC** | 0.75 | 0.51 | 1<br>3 | 200-240<br>200-240 or 380-440 | 10A<br>5A | 3.0 | 1 | 1 | 30 | 30 |
| **TPH2T4KIC** | 0.75 | 0.62 | 1<br>3 | 200-240<br>200-240 or 380-440 | 10A<br>5A | 4.0 | 1 | 1 | 40 | 30 |
| **TPH2T5KIC** | 0.75 | 0.72 | 1<br>3 | 200-240<br>200-240 or 380-440 | 10A<br>5A | 5.0 | 1 | 1 | 50 | 30 |
| **TPH2T6KIC** | 0.75 | 0.88 | 1<br>3 | 200-240<br>200-240 or 380-440 | 10A<br>5A | 6.0 | 1 | 1 | 60 | 30 |
| **TPH4T2KIC** | 0.75 | 0.65 | 1<br>3 | 200-240<br>200-240 or 380-440 | 10A<br>5A | 2.0 | 1½ | 1½ | 20 | 60 |
| **TPH4T3KIC** | 0.75 | 0.88 | 1<br>3 | 200-240<br>200-240 or 380-440 | 10A<br>5A | 3.0 | 1½ | 1½ | 30 | 60 |
| **TPH4T4KIC** | 1.50 | 1.10 | 1<br>3 | 200-240<br>200-240 or 380-440 | 15A<br>10A \| 5A | 4.0 | 1½ | 1½ | 40 | 60 |
| **TPH4T5KIC** | 1.50 | 1.43 | 1<br>3 | 200-240<br>200-240 or 380-440 | 15A<br>10A \| 5A | 5.0 | 1½ | 1½ | 50 | 60 |
| **TPH4T6KIC** | 1.50 | 1.64 | 1<br>3 | 200-240<br>200-240 or 380-440 | 20A<br>10A \| 5A | 6.0 | 1½ | 1½ | 60 | 70 |

## 安裝尺寸

### Fig.1 TPH2T _IC

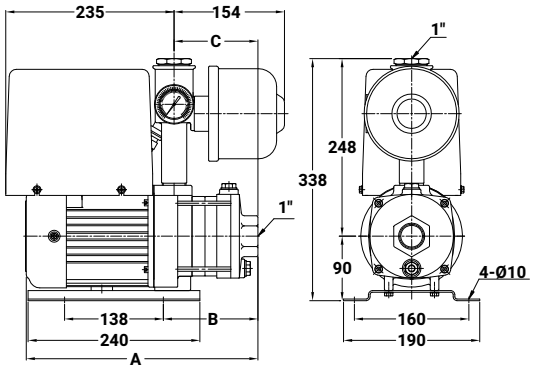


| 型 式 | A mm | B mm | C mm | 壓力桶 L | Fig |
|---|---|---|---|---|---|
| **TPH2T2KIC** | 286 | 114 | 99 | 0.8 | 1 |
| **TPH2T3KIC** | 304 | 132 | 117 | 0.8 | 1 |
| **TPH2T4KIC** | 342 | 150 | 135 | 0.8 | 1 |
| **TPH2T5KIC** | 400 | 168 | 153 | 0.8 | 1 |
| **TPH2T6KIC** | 418 | 186 | 171 | 0.8 | 1 |
| **TPH4T2KIC** | 315 | 123 | 108 | 0.8 | 2 |
| **TPH4T3KIC** | 382 | 150 | 135 | 0.8 | 2 |
| **TPH4T4KIC** | 409 | 177 | 162 | 0.8 | 2 |
| **TPH4T5KIC** | 436 | 204 | 189 | 0.8 | 2 |
| **TPH4T6KIC** | 494 | 231 | 216 | 0.8 | 2 |

### Fig.2 TPH4T _IC

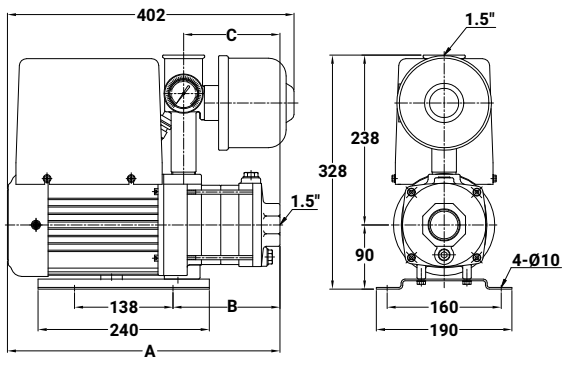



# 2T/4T IC

## 安装尺寸

### Fig.3 TPH2T _ICV

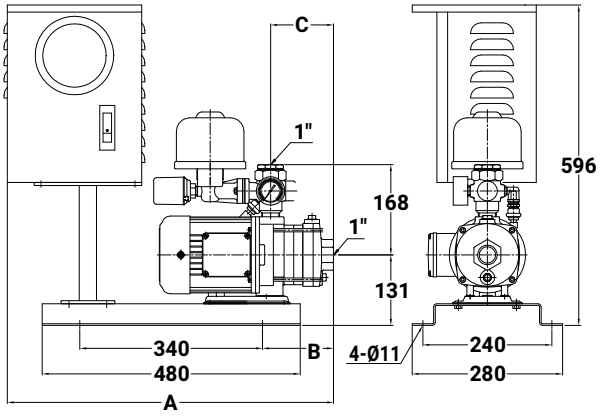


| 型 式 | A mm | B mm | C mm | 壓力桶 L | Fig |
|---|---|---|---|---|---|
| **TPH2T2KICV** | 589 | 114 | 99 | 0.8 | 3 |
| **TPH2T3KICV** | 607 | 132 | 117 | 0.8 | 3 |
| **TPH2T4KICV** | 625 | 150 | 135 | 0.8 | 3 |
| **TPH2T5KICV** | 643 | 168 | 153 | 0.8 | 3 |
| **TPH2T6KICV** | 661 | 186 | 171 | 0.8 | 3 |
| **TPH4T2KICV** | 598 | 123 | 108 | 0.8 | 4 |
| **TPH4T3KICV** | 625 | 150 | 135 | 0.8 | 4 |
| **TPH4T4KICV** | 652 | 177 | 162 | 0.8 | 4 |
| **TPH4T5KICV** | 679 | 204 | 189 | 0.8 | 4 |
| **TPH4T6KICV** | 706 | 231 | 216 | 0.8 | 4 |

### Fig.4 TPH4T _ICV

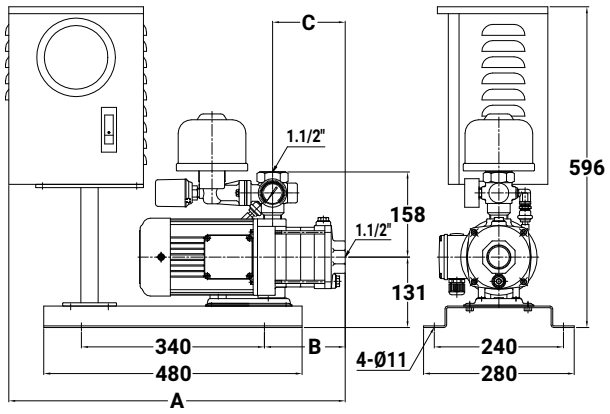



# 8T/12T IC

| 型 式 | 變頻器 馬力 kW | 電機 馬力 kW(P2) | 相數 ø | 電壓 V | 無熔絲 開關 建議值 | 恆壓 設定壓力 kg/cm² | 入口徑 in. | 出口徑 in. | 額定 揚程 M | 額定 水量 L/min |
|---|---|---|---|---|---|---|---|---|---|---|
| **TPH8T2KIC** | 0.75 | 0.88 | 1<br>3 | 200-240<br>200-240 or 380-440 | 10A<br>10A \| 5A | 2.0 | 2 | 2 | 20 | 130 |
| **TPH8T3KIC** | 1.50 | 1.43 | 1<br>3 | 200-240<br>200-240 or 380-440 | 15A<br>10A \| 5A | 3.0 | 2 | 2 | 30 | 140 |
| **TPH8T4KIC** | 2.20 | 2.11 | 1<br>3 | 200-240<br>200-240 or 380-440 | 30A<br>15A \| 10A | 4.0 | 2 | 2 | 40 | 130 |
| **TPH8T5KIC** | 2.20 | 2.18 | 1<br>3 | 200-240<br>200-240 or 380-440 | 30A<br>15A \| 10A | 5.0 | 2 | 2 | 50 | 115 |
| **TPH12T2KIC** | 1.50 | 1.50 | 1<br>3 | 200-240<br>200-240 or 380-440 | 15A<br>10A \| 5A | 2.0 | 2 | 2 | 20 | 230 |
| **TPH12T3KIC** | 2.20 | 1.98 | 1<br>3 | 200-240<br>200-240 or 380-440 | 30A<br>15A \| 10A | 3.0 | 2 | 2 | 30 | 230 |
| **TPH12T4KIC** | 3.70 | 2.80 | 3 | 200-240 or 380-440 | 20A \| 10A | 4.0 | 2 | 2 | 40 | 230 |

## 安裝尺寸

### TPH8T/12T _IC

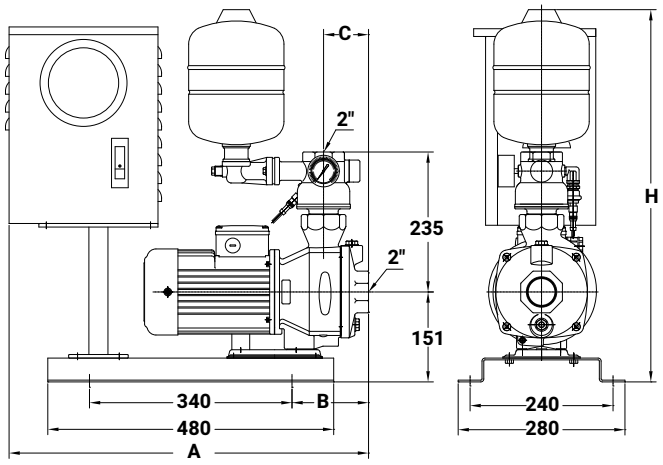


| 型 式 | A mm | B mm | C mm | H mm | 壓力桶 L |
|---|---|---|---|---|---|
| **TPH8T2KIC** | 603.5 | 128.5 | 75 | 625 | 4 |
| **TPH8T3KIC** | 635 | 160 | 107 | 625 | 4 |
| **TPH8T4KIC** | 635 | 160 | 107 | 625 | 4 |
| **TPH8T5KIC** | 669 | 194 | 141 | 625 | 4 |
| **TPH12T2KIC** | 603.5 | 128.5 | 75 | 625 | 4 |
| **TPH12T3KIC** | 635 | 160 | 107 | 625 | 4 |
| **TPH12T4KIC** | 635 | 160 | 107 | 625 | 4 |

| 型 式 | A mm | B mm | C mm | H mm | 壓力桶 L |
|---|---|---|---|---|---|
| **TPH8T2KSIC** | 603.5 | 128.5 | 75 | 670 | 8 |
| **TPH8T3KSIC** | 635 | 160 | 107 | 670 | 8 |
| **TPH8T4KSIC** | 635 | 160 | 107 | 670 | 8 |
| **TPH8T5KSIC** | 669 | 194 | 141 | 670 | 8 |
| **TPH12T2SKIC** | 603.5 | 128.5 | 75 | 670 | 8 |
| **TPH12T3SKIC** | 635 | 160 | 107 | 670 | 8 |
| **TPH12T4SKIC** | 635 | 160 | 107 | 670 | 8 |



# 25T IC

| 型 式 | 變頻器 馬力 kW | 電機 馬力 kW(P2) | 相數 Ø | 電壓 V | 無熔絲 開關 建議值 | 恆壓 設定壓力 kg/cm² | 入口徑 in. | 出口徑 in. | 額定 揚程 M | 額定 水量 L/min |
|---|---|---|---|---|---|---|---|---|---|---|
| **TPH25T2KIC** | 3.7 | 2.73 | 3 | 200-240 or 380-440 | 20A \| 10A | 2.0 | 3 | 3 | 20 | 350 |
| **TPH25T3KIC** | 3.7 | 3.48 | 3 | 200-240 or 380-440 | 20A \| 10A | 3.0 | 3 | 3 | 30 | 415 |
| **TPH25T4KIC** | 5.5 | 4.91 | 3 | 200-240 or 380-440 | 30A \| 15A | 4.0 | 3 | 3 | 40 | 415 |
| **TPH25T5KIC** | 7.5 | 5.45 | 3 | 200-240 or 380-440 | 40A \| 20A | 5.0 | 3 | 3 | 50 | 415 |
| **TPH25T6KIC** | 7.5 | 6.95 | 3 | 200-240 or 380-440 | 40A \| 20A | 6.0 | 3 | 3 | 60 | 415 |

## 安裝尺寸

### Fig.5 TPH25T2KIC / TPH25T3KIC

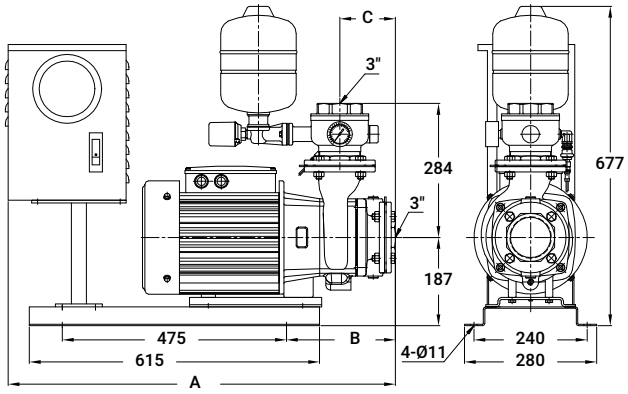


| 型 式 | A mm | B mm | C mm | 壓力桶 L | Fig |
|---|---|---|---|---|---|
| **TPH25T2KIC** | 821 | 231 | 118 | 4 | 5 |
| **TPH25T3KIC** | 881 | 291 | 178 | 4 | 5 |
| **TPH25T4KIC** | 657 | 77 | 178 | 4 | 6 |
| **TPH25T5KIC** | 717 | 137 | 238 | 4 | 6 |
| **TPH25T6KIC** | 717 | 137 | 238 | 4 | 6 |

| 型 式 | A mm | B mm | C mm | 壓力桶 L | Fig |
|---|---|---|---|---|---|
| **TPH25T2KSIC** | 821 | 231 | 118 | 8 | 5 |
| **TPH25T3KSIC** | 881 | 291 | 178 | 8 | 5 |
| **TPH25T4KSIC** | 657 | 77 | 178 | 8 | 6 |
| **TPH25T5KSIC** | 717 | 137 | 238 | 8 | 6 |
| **TPH25T6KSIC** | 717 | 137 | 238 | 8 | 6 |

### Fig.6 TPH25T4KIC ~ TPH25T6KIC

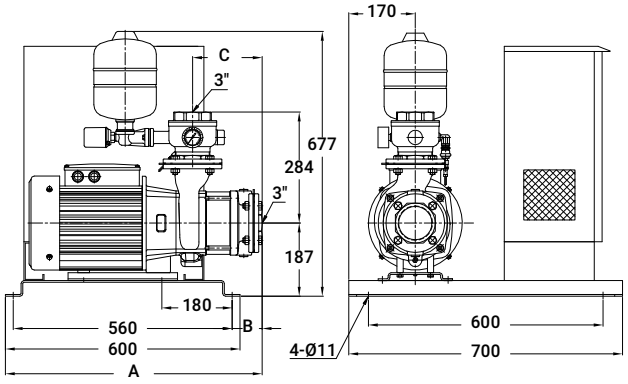



# 2T/4T ICx2

| 型 式 | 變頻器 馬力 kW | 電機 馬力 kW(P2) | 相數 Ø | 電壓 V | 無熔絲 開關 建議值 | 恆壓 設定壓力 kg/cm² | 入口徑 in. | 出口徑 in. | 額定 揚程 M | 額定 水量 L/min |
|---|---|---|---|---|---|---|---|---|---|---|
| **TPH2T2KICx2** | 0.75 x2 | 0.38 x2 | 1<br>3 | 200-240<br>200-240 or 380-440 | 15A<br>10A \| 5A | 2.0 | 1 | 2 | 20 | 60 |
| **TPH2T3KICx2** | 0.75 x2 | 0.51 x2 | 1<br>3 | 200-240<br>200-240 or 380-440 | 15A<br>10A \| 5A | 3.0 | 1 | 2 | 30 | 60 |
| **TPH2T4KICx2** | 0.75 x2 | 0.62 x2 | 1<br>3 | 200-240<br>200-240 or 380-440 | 15A<br>10A \| 5A | 4.0 | 1 | 2 | 40 | 60 |
| **TPH2T5KICx2** | 0.75 x2 | 0.72 x2 | 1<br>3 | 200-240<br>200-240 or 380-440 | 15A<br>10A | 5.0 | 1 | 2 | 50 | 60 |
| **TPH2T6KICx2** | 0.75 x2 | 0.88 x2 | 1<br>3 | 200-240<br>200-240 or 380-440 | 20A<br>10A | 6.0 | 1 | 2 | 60 | 60 |
| **TPH4T2KICx2** | 0.75 x2 | 0.65 x2 | 1<br>3 | 200-240<br>200-240 or 380-440 | 15A<br>10A \| 5A | 2.0 | 1½ | 2 | 20 | 120 |
| **TPH4T3KICx2** | 0.75 x2 | 0.88 x2 | 1<br>3 | 200-240<br>200-240 or 380-440 | 20A<br>10A | 3.0 | 1½ | 2 | 30 | 120 |
| **TPH4T4KICx2** | 1.50 x2 | 1.10 x2 | 1<br>3 | 200-240<br>200-240 or 380-440 | 30A<br>15A \| 10A | 4.0 | 1½ | 2 | 40 | 120 |
| **TPH4T5KICx2** | 1.50 x2 | 1.43 x2 | 1<br>3 | 200-240<br>200-240 or 380-440 | 30A<br>20A \| 10A | 5.0 | 1½ | 2 | 50 | 120 |
| **TPH4T6KICx2** | 1.50 x2 | 1.64 x2 | 1<br>3 | 200-240<br>200-240 or 380-440 | 40A<br>20A \| 10A | 6.0 | 1½ | 2 | 60 | 140 |

## 安裝尺寸

### TPH2T/4T _KIC x2

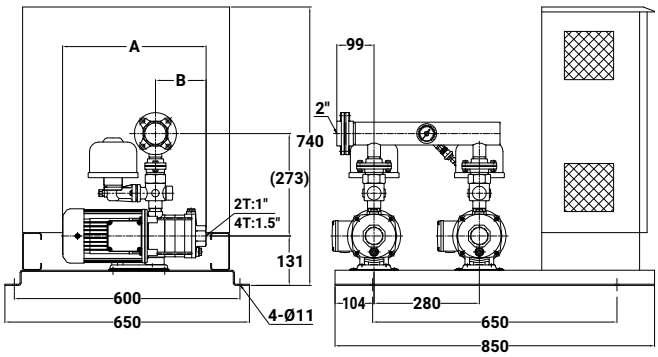


| 型 式 | A mm | B mm | 壓力桶 L |
|---|---|---|---|
| **TPH2T2KICx2**<br>**TPH2T2KSICx2** | 306 | 99 | 0.8 x2 |
| **TPH2T3KICx2**<br>**TPH2T3KSICx2** | 324 | 117 | 0.8 x2 |
| **TPH2T4KICx2**<br>**TPH2T4KSICx2** | 342 | 135 | 0.8 x2 |
| **TPH2T5KICx2**<br>**TPH2T5KSICx2** | 400 | 153 | 0.8 x2 |
| **TPH2T6KICx2**<br>**TPH2T6KSICx2** | 418 | 171 | 0.8 x2 |
| **TPH4T2KICx2**<br>**TPH4T2KSICx2** | 315 | 108 | 0.8 x2 |
| **TPH4T3KICx2**<br>**TPH4T3KSICx2** | 382 | 135 | 0.8 x2 |
| **TPH4T4KICx2**<br>**TPH4T4KSICx2** | 409 | 162 | 0.8 x2 |
| **TPH4T5KICx2**<br>**TPH4T5KSICx2** | 436 | 189 | 0.8 x2 |
| **TPH4T6KICx2**<br>**TPH4T6KSICx2** | 494 | 216 | 0.8 x2 |



# 8T/12T ICx2

| 型 式 | 變頻器 馬力 kW | 電機 馬力 kW(P2) | 相數 Ø | 電壓 V | 無熔絲 開關 建議值 | 恆壓 設定壓力 kg/cm² | 入口徑 in. | 出口徑 in. | 額定 揚程 M | 額定 水量 L/min |
|---|---|---|---|---|---|---|---|---|---|---|
| **TPH8T2KICx2** | 0.75 x2 | 0.88 x2 | 1<br>3 | 200-240<br>200-240 or 380-440 | 20A<br>15A \| 10A | 2.0 | 2 | 3 | 20 | 260 |
| **TPH8T3KICx2** | 1.50 x2 | 1.43 x2 | 1<br>3 | 200-240<br>200-240 or 380-440 | 30A<br>20A \| 10A | 3.0 | 2 | 3 | 30 | 280 |
| **TPH8T4KICx2** | 2.20 x2 | 2.11 x2 | 1<br>3 | 200-240<br>200-240 or 380-440 | 50A<br>30A \| 15A | 4.0 | 2 | 3 | 40 | 260 |
| **TPH8T5KICx2** | 2.20 x2 | 2.18 x2 | 1<br>3 | 200-240<br>200-240 or 380-440 | 50A<br>30A \| 15A | 5.0 | 2 | 3 | 50 | 230 |
| **TPH12T2KICx2** | 1.50 x2 | 1.50 x2 | 1<br>3 | 200-240<br>200-240 or 380-440 | 30A<br>20A \| 10A | 2.0 | 2 | 3 | 20 | 460 |
| **TPH12T3KICx2** | 2.20 x2 | 1.98 x2 | 1<br>3 | 200-240<br>200-240 or 380-440 | 50A<br>30A \| 15A | 3.0 | 2 | 3 | 30 | 460 |
| **TPH12T4KICx2** | 3.70 x2 | 2.80 x2 | 3 | 200-240 or 380-440 | 40A \| 20A | 4.0 | 2 | 3 | 40 | 460 |

## 安裝尺寸

### TPH8T/12T _IC x2

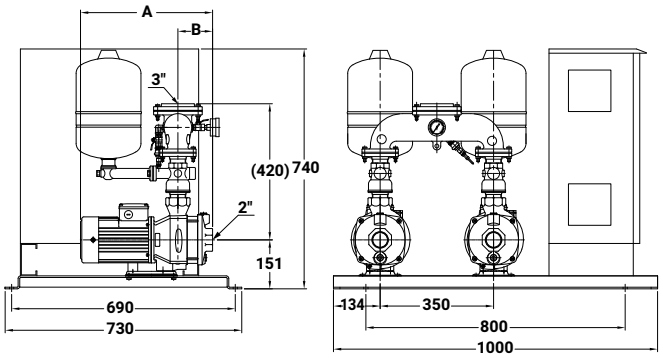


| 型 式 | A mm | B mm | 壓力桶 L |
|---|---|---|---|
| **TPH8T2KICx2** | 376.5 | 75 | 12 x2 |
| **TPH8T3KICx2** | 408.5 | 107 | 12 x2 |
| **TPH8T4KICx2** | 435.5 | 107 | 12 x2 |
| **TPH8T5KICx2** | 469.5 | 141 | 12 x2 |
| **TPH12T2KICx2** | 376.5 | 75 | 12 x2 |
| **TPH12T3KICx2** | 435.5 | 107 | 12 x2 |
| **TPH12T4KICx2** | 435.5 | 107 | 12 x2 |

| 型式 | A mm | B mm | 壓力桶 L |
|---|---|---|---|
| **TPH8T2KSICx2** | 376.5 | 75 | 8 x2 |
| **TPH8T3KSICx2** | 408.5 | 107 | 8 x2 |
| **TPH8T4KSICx2** | 435.5 | 107 | 8 x2 |
| **TPH8T5KSICx2** | 469.5 | 141 | 8 x2 |
| **TPH12T2KSICx2** | 376.5 | 75 | 8 x2 |
| **TPH12T3KSICx2** | 435.5 | 107 | 8 x2 |
| **TPH12T4KSICx2** | 435.5 | 107 | 8 x2 |



# 25T ICx2

| 型 式 | 變頻器 馬力 kW | 電機 馬力 kW(P2) | 相數 ø | 電壓 V | 無熔絲 開關 建議值 | 恆壓 設定壓力 kg/cm² | 入口徑 in. | 出口徑 in. | 額定 揚程 M | 額定 水量 L/min |
|---|---|---|---|---|---|---|---|---|---|---|
| **TPH25T2KICx2** | 3.7 x2 | 2.73 x2 | 3 | 200-240 or 380-440 | 40A \| 30A | 2.0 | 3 | 4 | 20 | 700 |
| **TPH25T3KICx2** | 3.7 x2 | 3.48 x2 | 3 | 200-240 or 380-440 | 40A \| 30A | 3.0 | 3 | 4 | 30 | 830 |
| **TPH25T4KICx2** | 5.5 x2 | 4.91 x2 | 3 | 200-240 or 380-440 | 75A \| 30A | 4.0 | 3 | 4 | 40 | 830 |
| **TPH25T5KICx2** | 7.5 x2 | 5.45 x2 | 3 | 200-240 or 380-440 | 75A \| 40A | 5.0 | 3 | 4 | 50 | 830 |
| **TPH25T6KICx2** | 7.5 x2 | 6.95 x2 | 3 | 200-240 or 380-440 | 75A \| 40A | 6.0 | 3 | 4 | 60 | 830 |

## 安裝尺寸

### Fig.7 TPH25T2KIC x2 / TPH25T3KIC x2

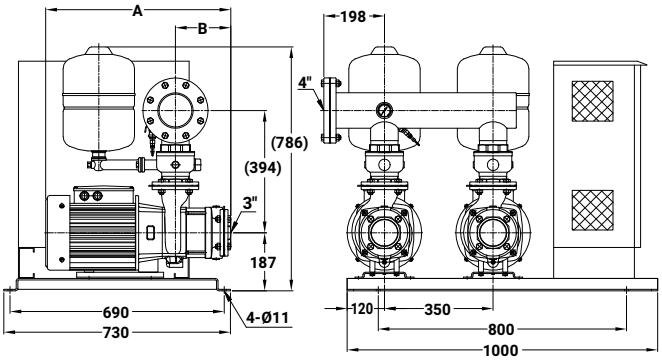


| 型 式 | A mm | B mm | 壓力桶 L | Fig |
|---|---|---|---|---|
| **TPH25T2KIC x2** | 536 | 118 | 12 x2 | 7 |
| **TPH25T3KICx2** | 596 | 178 | 12 x2 | 7 |
| **TPH25T4KICx2** | 596 | 178 | 12 x2 | 8 |
| **TPH25T5KICx2** | 706 | 238 | 12 x2 | 8 |
| **TPH25T6KICx2** | 706 | 238 | 12 x2 | 8 |

| 型式 | A mm | B mm | 壓力桶 L | Fig |
|---|---|---|---|---|
| **TPH25T2KSICx2** | 536 | 118 | 8 x2 | 7 |
| **TPH25T3KSICx2** | 596 | 178 | 8 x2 | 7 |
| **TPH25T4KSICx2** | 596 | 178 | 8 x2 | 8 |
| **TPH25T5KSICx2** | 706 | 238 | 8 x2 | 8 |
| **TPH25T6KSICx2** | 706 | 238 | 8 x2 | 8 |

### Fig.8 TPH25T4KIC x2 ~ TPH25T6KIC x2

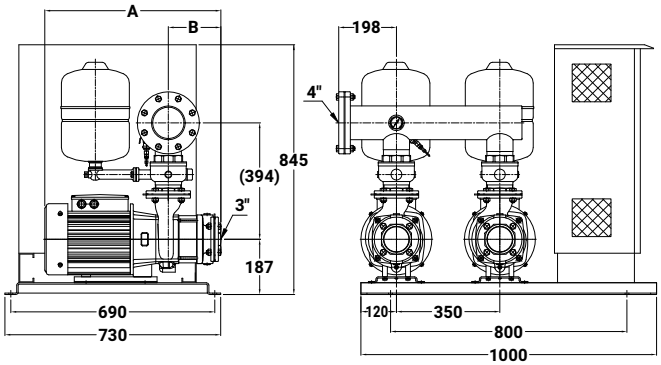

# TPH_X 系列
# 壓差式自動加壓泵浦

營造　農林漁牧　製造

電力及新能源　娛樂及休閒服務　住宿及餐飲

批發零售　水供應及汙染整治　其他服務

**60 Hz**

馬力：0.5 - 10 HP

揚程：Up to 80 M

水量：Up to 1640 L/min

入口徑：1" - 4"

出口徑：1" - 4"



## 產品說明

使用水時，管壓降至壓力開關 ON 值時，泵浦自行啟動增壓送水；停止用水時，管壓達壓力開關 OFF 值時，泵浦自動關機。

- 並列運轉：使用時單台啟動，隨使用水量增加，單台運轉無法滿足設定之壓力及使用水量時，第二台自行啟動併入運轉補償，隨水量遞減，單台可以滿足設定之壓力及使用水量時，第二台自動停機。
- 交互運轉：啟動順序可依設定之時間交替運轉。

## 適用範圍

公寓、住宅、別墅給水、工廠供水、供水系統、飲水系統、RO 水處理、超級市場、汽車旅館、SPA。

## 使用條件

- 環境溫度：Max. +40°C
- 液體溫度：+4°C ~ +75°C
- 入口壓力：需小於壓力開關 (ON) 設定值
- 系統壓力：Max. 10 kg/cm²

## 型式編碼

TPH　4T　3K　S　X　x2

- TPH：型式名稱
- 4T：額定水量 (m³/h)
- 3K：額定揚程 (kg/cm²)
- S：不銹鋼系列
- X：壓差式系列
- x2：交互並列台數

## 馬達

- 防護等級：IP44 ( 標準型 )
  IP54 ( 可另指定 )
- 絕緣等級：F.

# 特性曲線 , 單台

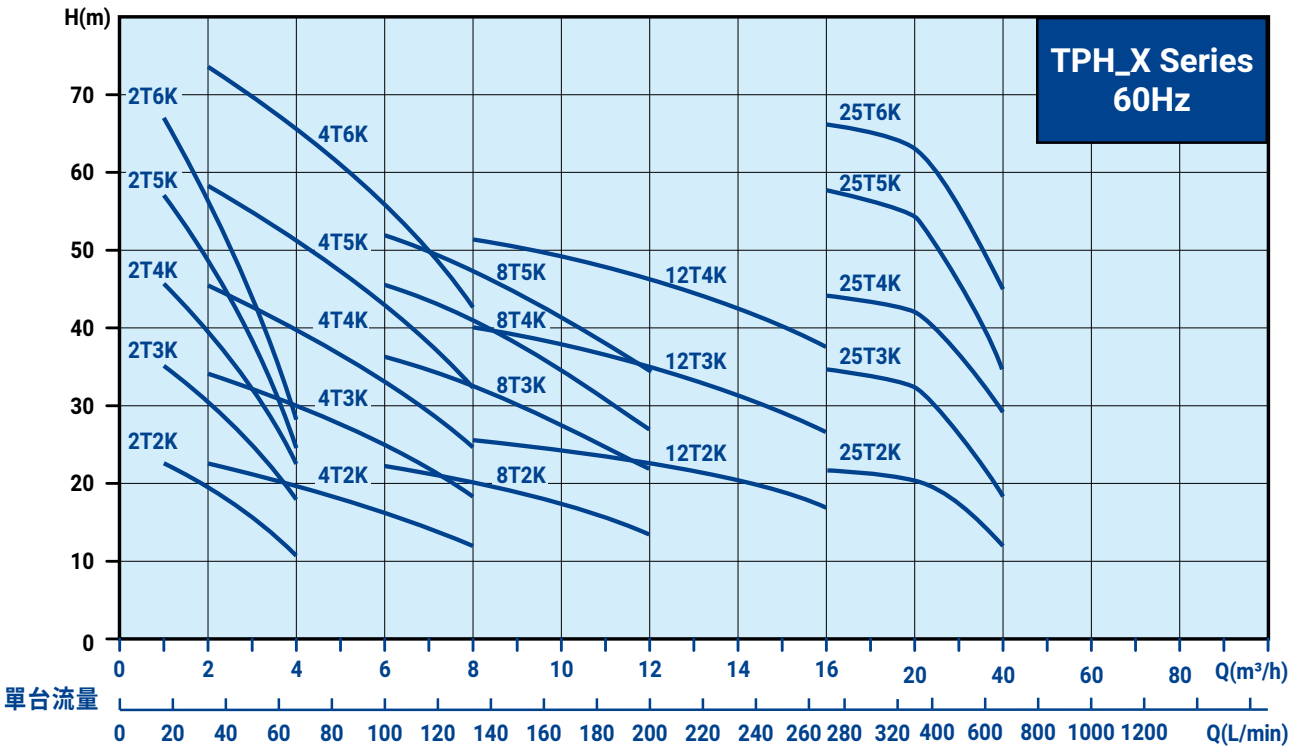


# 特性曲線 , 雙台

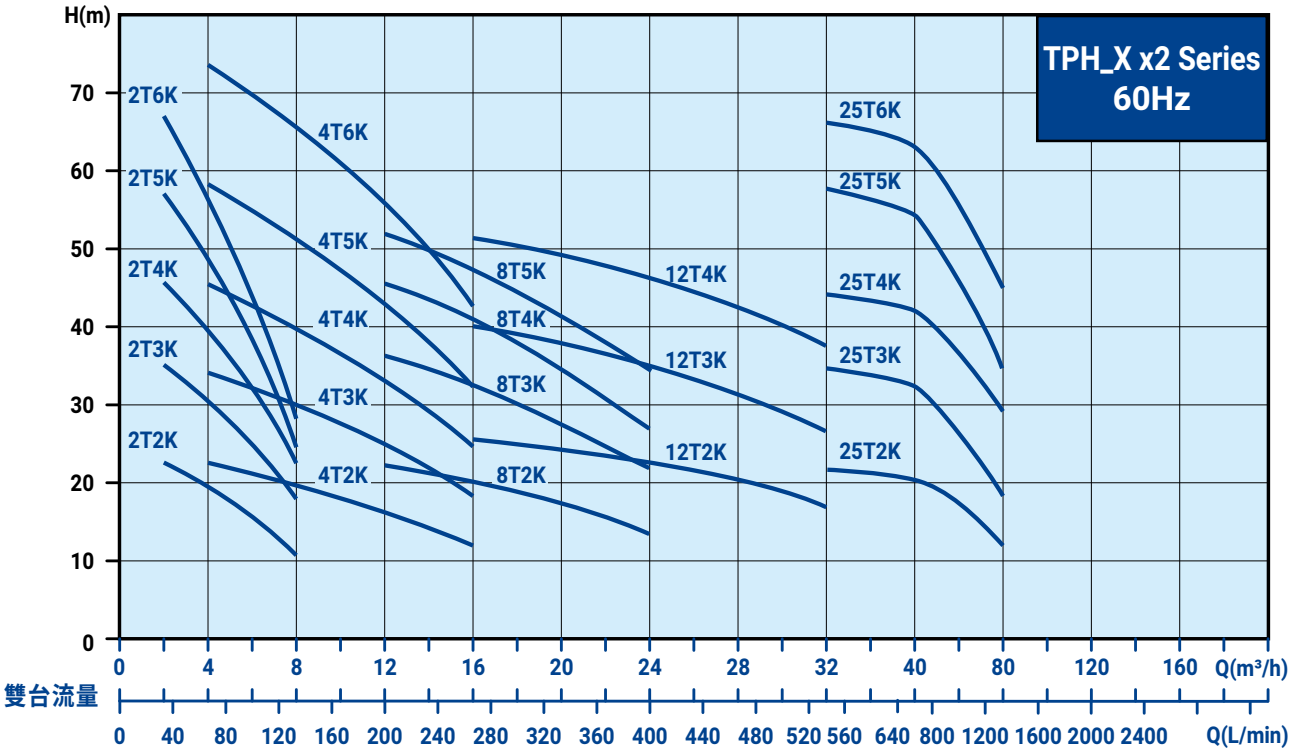



# 2T/4T X

| 型 式 | 控制箱 馬力 kW | 電機 馬力 kW(P2) | 相 數 Ø | 電 壓 V | 壓力開關 kg/cm² 開 | 壓力開關 kg/cm² 關 | 入口徑 in. | 出口徑 in. | 最大 揚程 M | 最大 水量 L/min |
|---|---|---|---|---|---|---|---|---|---|---|
| **TPH2T2KX** | 0.75 | 0.39<br>0.38 | 1Ø<br>3Ø | 220V<br>220V or 380V | 1.2 | 2.4 | 1 | 1 | 26 | 85 |
| **TPH2T3KX** | 0.75 | 0.53<br>0.51 | 1Ø<br>3Ø | 220V<br>220V or 380V | 2.5 | 3.5 | 1 | 1 | 40 | 85 |
| **TPH2T4KX** | 0.75 | 0.61<br>0.62 | 1Ø<br>3Ø | 220V<br>220V or 380V | 3.5 | 4.5 | 1 | 1 | 53 | 85 |
| **TPH2T5KX** | 0.75 | 0.74<br>0.72 | 1Ø<br>3Ø | 220V<br>220V or 380V | 4.5 | 5.5 | 1 | 1 | 68 | 75 |
| **TPH2T6KX** | 0.75 | 0.97<br>0.88 | 1Ø<br>3Ø | 220V<br>220V or 380V | 5.5 | 6.5 | 1 | 1 | 80 | 75 |
| **TPH4T2KX** | 0.75 | 0.70<br>0.65 | 1Ø<br>3Ø | 220V<br>220V or 380V | 1.2 | 2.4 | 1½ | 1½ | 26 | 175 |
| **TPH4T3KX** | 0.75 | 1.02<br>0.88 | 1Ø<br>3Ø | 220V<br>220V or 380V | 2.5 | 3.5 | 1½ | 1½ | 40 | 175 |
| **TPH4T4KX** | 1.50 | 1.20<br>1.10 | 1Ø<br>3Ø | 220V<br>220V or 380V | 3.5 | 4.5 | 1½ | 1½ | 53 | 175 |
| **TPH4T5KX** | 1.50 | 1.43<br>1.43 | 1Ø<br>3Ø | 220V<br>220V or 380V | 4.5 | 5.5 | 1½ | 1½ | 64 | 175 |
| **TPH4T6KX** | 1.50 | 1.77<br>1.64 | 1Ø<br>3Ø | 220V<br>220V or 380V | 5.5 | 6.5 | 1½ | 1½ | 80 | 180 |

## 安裝尺寸

### Fig.1 TPH2T_X

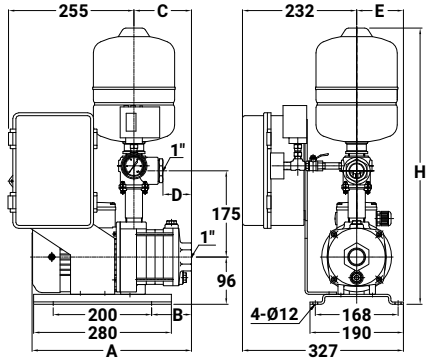


### Fig.2 TPH4T_X

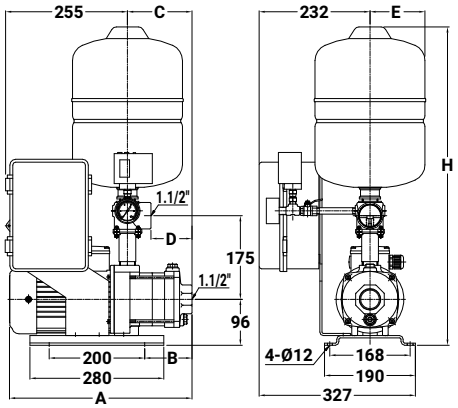


| 型 式 | A mm | B mm | C mm | D mm | E mm | H mm | 壓力桶 L | Fig |
|---|---|---|---|---|---|---|---|---|
| **TPH2T2KX** | 306 | 63 | 99 | 40 | 95 | 561 | 4 | 1 |
| **TPH2T2KSX** | | | | | 100 | 606 | 8 | 1 |
| **TPH2T3KX** | 324 | 81 | 117 | 58 | 95 | 561 | 4 | 1 |
| **TPH2T3KSX** | | | | | 100 | 606 | 8 | 1 |
| **TPH2T4KX** | 342 | 99 | 135 | 76 | 95 | 561 | 4 | 1 |
| **TPH2T4KSX** | | | | | 100 | 606 | 8 | 1 |
| **TPH2T5KX** | 400 | 117 | 153 | 94 | 95 | 561 | 4 | 1 |
| **TPH2T5KSX** | | | | | 100 | 606 | 8 | 1 |
| **TPH2T6KX** | 418 | 135 | 171 | 112 | 95 | 561 | 4 | 1 |
| **TPH2T6KSX** | | | | | 100 | 606 | 8 | 1 |
| **TPH4T2KX** | 315 | 72 | 108 | 59 | 115 | 666 | 12 | 2 |
| **TPH4T2KSX** | | | | | 100 | 606 | 8 | 2 |
| **TPH4T3KX** | 382 | 99 | 135 | 86 | 115 | 666 | 12 | 2 |
| **TPH4T3KSX** | | | | | 100 | 606 | 8 | 2 |
| **TPH4T4KX** | 409 | 126 | 162 | 113 | 115 | 666 | 12 | 2 |
| **TPH4T4KSX** | | | | | 100 | 606 | 8 | 2 |
| **TPH4T5KX** | 436 | 153 | 189 | 140 | 115 | 666 | 12 | 2 |
| **TPH4T5KSX** | | | | | 100 | 606 | 8 | 2 |
| **TPH4T6KX** | 494 | 180 | 216 | 167 | 115 | 666 | 12 | 2 |
| **TPH4T6KSX** | | | | | 100 | 606 | 8 | 2 |



# 8T/12T X

| 型 式 | 控制箱 馬力 kW | 電機 馬力 kW(P2) | 相 數 Ø | 電 壓 V | 壓力開關 kg/cm² 開 | 壓力開關 kg/cm² 關 | 入口徑 in. | 出口徑 in. | 最大 揚程 M | 最大 水量 L/min |
|---|---|---|---|---|---|---|---|---|---|---|
| **TPH8T2KX** | 1.5 | 0.91<br>0.88 | 1Ø<br>3Ø | 220V<br>220V or 380V | 1.2 | 2.4 | 2 | 2 | 28 | 255 |
| **TPH8T3KX** | 1.5 | 1.34<br>1.43 | 1Ø<br>3Ø | 220V<br>220V or 380V | 3.0 | 4.0 | 2 | 2 | 43 | 300 |
| **TPH8T4KX** | 2.2 | 2.11 | 3Ø | 220V or 380V | 4.0 | 5.0 | 2 | 2 | 51 | 320 |
| **TPH8T5KX** | 2.2 | 2.18 | 3Ø | 220V or 380V | 4.5 | 5.5 | 2 | 2 | 56 | 340 |
| **TPH12T2KX** | 1.5 | 1.50<br>1.50 | 1Ø<br>3Ø | 220V<br>220V or 380V | 1.2 | 2.4 | 2 | 2 | 29 | 285 |
| **TPH12T3KX** | 2.2 | 1.98 | 3Ø | 220V or 380V | 3.0 | 4.0 | 2 | 2 | 45 | 310 |
| **TPH12T4KX** | 3.7 | 2.80 | 3Ø | 220V or 380V | 4.0 | 5.0 | 2 | 2 | 56 | 300 |

## 安裝尺寸

### TPH8T/12T _X

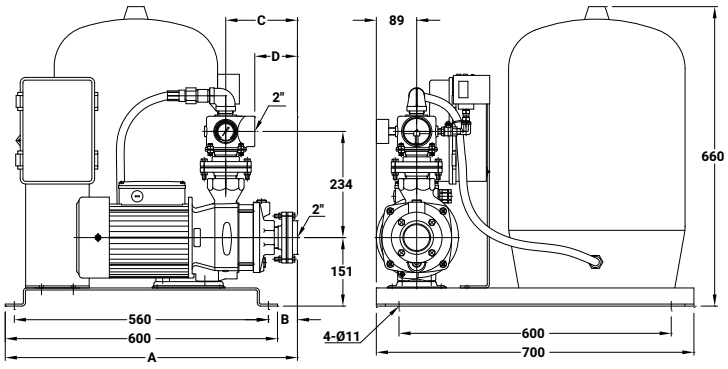


| 型 式 | A mm | B mm | C mm | D mm | 壓力桶 L |
|---|---|---|---|---|---|
| **TPH8T2K(S)X** | 612 | 32 | 126 | 62 | 60 |
| **TPH8T3K(S)X** | 644 | 64 | 158 | 94 | 60 |
| **TPH8T4K(S)X** | 644 | 64 | 158 | 94 | 60 |
| **TPH8T5K(S)X** | 678 | 98 | 192 | 128 | 60 |
| **TPH12T2K(S)X** | 612 | 32 | 126 | 62 | 60 |
| **TPH12T3K(S)X** | 644 | 64 | 158 | 94 | 60 |
| **TPH12T4K(S)X** | 644 | 64 | 158 | 94 | 60 |



# 25T X

| 型 式 | 控制箱馬力 kW | 電機馬力 kW(P2) | 相 數 Ø | 電 壓 V | 壓力開關 kg/cm² 開 | 壓力開關 kg/cm² 關 | 入口徑 in. | 出口徑 in. | 最大揚程 M | 最大水量 L/min |
|---|---|---|---|---|---|---|---|---|---|---|
| **TPH25T2KX** | 3.7 | 2.73 | 3Ø | 220V or 380V | 1.2 | 2.4 | 3 | 3 | 25 | 790 |
| **TPH25T3KX** | 3.7 | 3.48 | 3Ø | 220V or 380V | 3.0 | 4.0 | 3 | 3 | 41 | 790 |
| **TPH25T4KX** | 5.5 | 4.91 | 3Ø | 220V or 380V | 4.0 | 5.0 | 3 | 3 | 50 | 820 |
| **TPH25T5KX** | 7.5 | 5.45 | 3Ø | 220V or 380V | 5.0 | 6.0 | 3 | 3 | 68 | 810 |
| **TPH25T6KX** | 7.5 | 6.95 | 3Ø | 220V or 380V | 6.0 | 7.0 | 3 | 3 | 75 | 820 |

## 安裝尺寸

### TPH25T_X

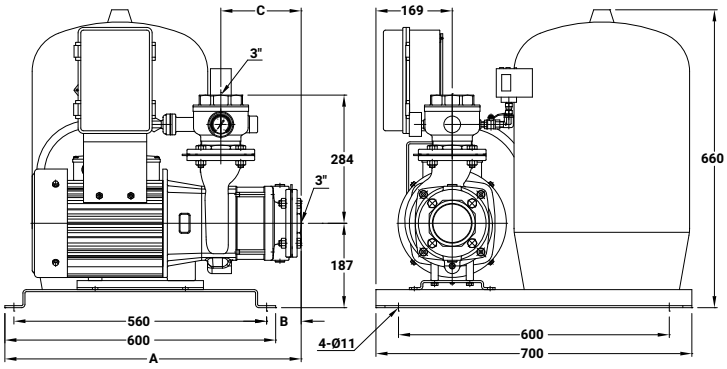


| 型 式 | A mm | B mm | C mm | 壓力桶 L |
|---|---|---|---|---|
| **TPH25T2K(S)X** | 597 | 17 | 118 | 60 |
| **TPH25T3K(S)X** | 657 | 77 | 178 | 60 |
| **TPH25T4K(S)X** | 657 | 77 | 178 | 60 |
| **TPH25T5K(S)X** | 717 | 137 | 238 | 60 |
| **TPH25T6K(S)X** | 717 | 137 | 238 | 60 |



# 2T/4T Xx2

| 型 式 | 控制箱馬力 kW | 電機馬力 kW(P2) | 相 數 Ø | 電 壓 V | 壓力開關 kg/cm² 開 | 壓力開關 kg/cm² 關 | 並列點壓力 kg/cm² | 入口徑 in. | 出口徑 in. | 最大揚程 M | 最大水量 L/min |
|---|---|---|---|---|---|---|---|---|---|---|---|
| **TPH2T2KXx2** | 0.75 x2 | 0.39 x2<br>0.38 x2 | 1Ø<br>3Ø | 220V<br>220V or 380V | 1.5 | 2.5 | 1 | 1 | 2 | 26 | 170 |
| **TPH2T3KXx2** | 0.75 x2 | 0.53 x2<br>0.51 x2 | 1Ø<br>3Ø | 220V<br>220V or 380V | 2.5 | 3.5 | 2 | 1 | 2 | 40 | 170 |
| **TPH2T4KXx2** | 0.75 x2 | 0.61 x2<br>0.62 x2 | 1Ø<br>3Ø | 220V<br>220V or 380V | 3.5 | 4.5 | 3 | 1 | 2 | 53 | 170 |
| **TPH2T5KXx2** | 0.75 x2 | 0.74 x2<br>0.72 x2 | 1Ø<br>3Ø | 220V<br>220V or 380V | 4.5 | 5.5 | 4 | 1 | 2 | 68 | 150 |
| **TPH2T6KXx2** | 0.75 x2 | 0.97 x2<br>0.88 x2 | 1Ø<br>3Ø | 220V<br>220V or 380V | 5.5 | 6.5 | 5 | 1 | 2 | 80 | 150 |
| **TPH4T2KXx2** | 0.75 x2 | 0.70 x2<br>0.65 x2 | 1Ø<br>3Ø | 220V<br>220V or 380V | 1.5 | 2.5 | 1 | 1½ | 2 | 26 | 350 |
| **TPH4T3KXx2** | 0.75 x2 | 1.02 x2<br>0.88 x2 | 1Ø<br>3Ø | 220V<br>220V or 380V | 2.5 | 3.5 | 2 | 1½ | 2 | 40 | 350 |
| **TPH4T4KXx2** | 1.50 x2 | 1.20 x2<br>1.10 x2 | 1Ø<br>3Ø | 220V<br>220V or 380V | 3.5 | 4.5 | 3 | 1½ | 2 | 53 | 350 |
| **TPH4T5KXx2** | 1.50 x2 | 1.43 x2<br>1.43 x2 | 1Ø<br>3Ø | 220V<br>220V or 380V | 4.5 | 5.5 | 4 | 1½ | 2 | 64 | 350 |
| **TPH4T6KXx2** | 1.50 x2 | 1.77 x2<br>1.64 x2 | 1Ø<br>3Ø | 220V<br>220V or 380V | 5.5 | 6.5 | 5 | 1½ | 2 | 80 | 360 |

## 安裝尺寸

### TPH2T/4T _KX x2

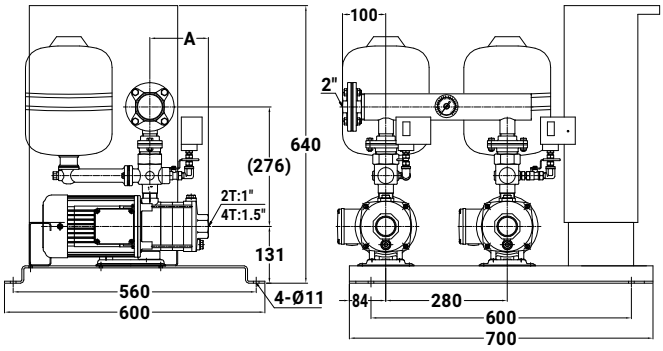


| 型 式 | A mm | 壓力桶 L |
|---|---|---|
| **TPH2T2KXx2**<br>**TPH2T2KSXx2** | 99 | 12 x2<br>8 x2 |
| **TPH2T3KXx2**<br>**TPH2T3KSXx2** | 117 | 12 x2<br>8 x2 |
| **TPH2T4KXx2**<br>**TPH2T4KSXx2** | 135 | 12 x2<br>8 x2 |
| **TPH2T5KXx2**<br>**TPH2T5KSXx2** | 153 | 12 x2<br>8 x2 |
| **TPH2T6KXx2**<br>**TPH2T6KSXx2** | 171 | 12 x2<br>8 x2 |
| **TPH4T2KXx2**<br>**TPH4T2KSXx2** | 108 | 12 x2<br>8 x2 |
| **TPH4T3KXx2**<br>**TPH4T3KSXx2** | 135 | 12 x2<br>8 x2 |
| **TPH4T4KXx2**<br>**TPH4T4KSXx2** | 162 | 12 x2<br>8 x2 |
| **TPH4T5KXx2**<br>**TPH4T5KSXx2** | 189 | 12 x2<br>8 x2 |
| **TPH4T6KXx2**<br>**TPH4T6KSXx2** | 216 | 12 x2<br>8 x2 |



# 8T/12T Xx2

| 型 式 | 控制箱馬力 kW | 電機馬力 kW(P2) | 相 數 ø | 電 壓 V | 壓力開關 kg/cm² 開 | 壓力開關 kg/cm² 關 | 並列點壓力 kg/cm² | 入口徑 in. | 出口徑 in. | 最大揚程 M | 最大水量 L/min |
|---|---|---|---|---|---|---|---|---|---|---|---|
| **TPH8T2KXx2** | 1.5 x2 | 0.91 x2<br>0.88 x2 | 1Ø<br>3Ø | 220V<br>220V or 380V | 1.5 | 2.5 | 1 | 2 | 3 | 28 | 510 |
| **TPH8T3KXx2** | 1.5 x2 | 1.34 x2<br>1.43 x2 | 1Ø<br>3Ø | 220V<br>220V or 380V | 2.5 | 3.5 | 2 | 2 | 3 | 43 | 600 |
| **TPH8T4KXx2** | 2.2 x2 | 2.11 x2 | 3Ø | 220V or 380V | 3.5 | 4.5 | 3 | 2 | 3 | 51 | 640 |
| **TPH8T5KXx2** | 2.2 x2 | 2.18 x2 | 3Ø | 220V or 380V | 4.5 | 5.5 | 4 | 2 | 3 | 56 | 680 |
| **TPH12T2KXx2** | 1.5 x2 | 1.50 x2<br>1.50 x2 | 1Ø<br>3Ø | 220V<br>220V or 380V | 1.5 | 2.5 | 1 | 2 | 3 | 29 | 570 |
| **TPH12T3KXx2** | 2.2 x2 | 1.98 x2 | 3Ø | 220V or 380V | 2.5 | 3.5 | 2 | 2 | 3 | 45 | 620 |
| **TPH12T4KXx2** | 3.7 x2 | 2.80 x2 | 3Ø | 220V or 380V | 3.5 | 4.5 | 3 | 2 | 3 | 56 | 600 |

## 安裝尺寸

### TPH8T/12T _Xx2

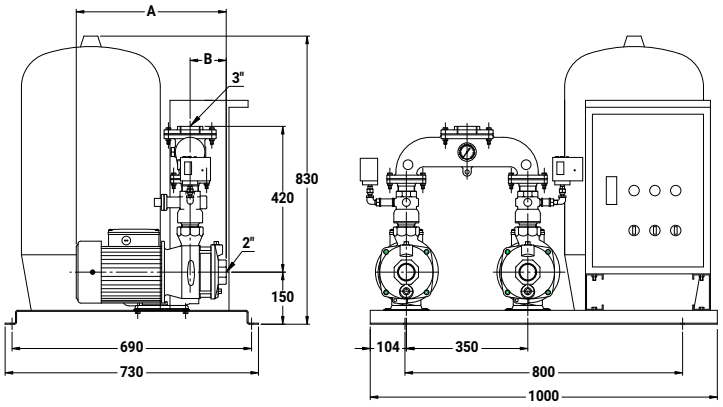


| 型 式 | A mm | B mm | 壓力桶 L |
|---|---|---|---|
| **TPH8T2K(S)Xx2** | 370 | 75 | 80 |
| **TPH8T3K(S)Xx2** | 407 | 107 | 80 |
| **TPH8T4K(S)Xx2** | 435 | 107 | 80 |
| **TPH8T5K(S)Xx2** | 467 | 139 | 80 |
| **TPH12T2K(S)Xx2** | 375 | 75 | 80 |
| **TPH12T3K(S)Xx2** | 435 | 107 | 80 |
| **TPH12T4K(S)Xx2** | 435 | 107 | 80 |



# 25T Xx2

| 型 式 | 控制箱馬力 kW | 電機馬力 kW(P2) | 相 數 Ø | 電 壓 V | 壓力開關 kg/cm² 開 | 壓力開關 kg/cm² 關 | 並列點壓力 kg/cm² | 入口徑 in. | 出口徑 in. | 最大揚程 M | 最大水量 L/min |
|---|---|---|---|---|---|---|---|---|---|---|---|
| **TPH25T2KXx2** | 3.7 x2 | 2.73 x2 | 3Ø | 220V or 380V | 1.5 | 2.5 | 1 | 3 | 4 | 25 | 1580 |
| **TPH25T3KXx2** | 3.7 x2 | 3.48 x2 | 3Ø | 220V or 380V | 2.5 | 3.5 | 2 | 3 | 4 | 41 | 1580 |
| **TPH25T4KXx2** | 5.5 x2 | 4.91 x2 | 3Ø | 220V or 380V | 3.5 | 4.5 | 3 | 3 | 4 | 50 | 1640 |
| **TPH25T5KXx2** | 7.5 x2 | 5.45 x2 | 3Ø | 220V or 380V | 4.5 | 5.5 | 4 | 3 | 4 | 68 | 1620 |
| **TPH25T6KXx2** | 7.5 x2 | 6.95 x2 | 3Ø | 220V or 380V | 5.5 | 6.5 | 5 | 3 | 4 | 75 | 1640 |

## 安裝尺寸

### TPH25T_Xx2

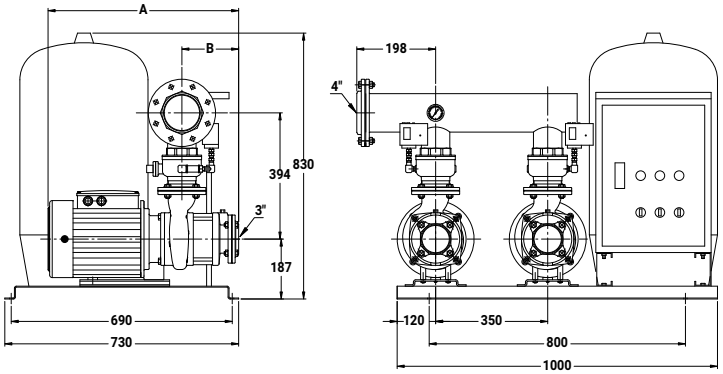


| 型 式 | A mm | B mm | 壓力桶 L |
|---|---|---|---|
| **TPH25T2K(S)Xx2** | 537.5 | 120 | 80 |
| **TPH25T3K(S)Xx2** | 597.5 | 180 | 80 |
| **TPH25T4K(S)Xx2** | 597.5 | 180 | 80 |
| **TPH25T5K(S)Xx2** | 707.5 | 240 | 80 |
| **TPH25T6K(S)Xx2** | 707.5 | 240 | 80 |

WALRUS
大井泵浦

## 總公司

地址：新北市三芝區後厝里大片頭 83-14 號
電話：+886-2-2636-1123
傳真：+886-2-2636-4660
信箱：walrus.pump@walrus.com.tw
營業時間：週一 ~ 週五 8:00~17:00

## 服務據點

### 北區服務據點

地址：新北市三重區中興北街 164 號
電話：+886-2-2995-1616
傳真：+886-2-2995-3535
營業時間：週一 ~ 週五 8:00~17:00

### 中區服務據點

地址：台中市大雅區四德里龍善三街 2 號
電話：+886-4-2560-9111
傳真：+886-4-2560-9222
營業時間：週一 ~ 週五 8:00~17:00

### 南區服務據點

地址：高雄市路竹區竹滬里華光路 2 巷 2 之 1 號
電話：+886-7-6983-666
傳真：+886-7-6983-888
營業時間：週一 ~ 週五 8:00~17:00

型錄僅供參考，若有任何修改，恕不另行通知。 TPH_IC_X-TW003-202504

ISO 9001 品質管理系統
NSF/ANSI 372