WALRUS
大井泵浦

TPMK 系列

直立浸水式泵浦

IE3 Motor



注入創新 湧出美好

Better Life Through Innovation

目錄

總體數據 03

性能範圍 04

剖面圖 05

性能曲線 / 技術數據

TPMK 1T 06

TPMK 3T 08

TPMK 5T 10

TPMK 系列
直立浸水式泵浦

營造　農林漁牧　製造
電力及新能源　娛樂及休閒服務　住宿及餐飲
批發零售　水供應及汙染整治　其他服務

50 Hz

馬力：1.1 - 3.0 kW
揚程：Up to 130 M
水量：Up to 150 L/min
出口徑：1"

60 Hz

馬力：1.1 - 3.7 kW
揚程：Up to 140 M
水量：Up to 160 L/min
出口徑：1"



產品說明

- 多級浸入式離心泵，浸水自吸式，泵與馬達同軸設計，葉輪安裝在馬達延長之軸心上，主要動作零件採不銹鋼結構設計。

適用範圍

TPMK 系列多段浸水式離心泵浦，設計用於工業用，主要專用於工具機之冷卻液體加壓泵送，適用液體包括水溶液，低黏稠度，無爆炸性輕油，中性之冷卻 / 潤滑液。

- 工業系統
- 清洗系統
- 過濾系統

使用條件

- 環境溫度：Max. +40°C
- 液體溫度：+0° C ~ +90°C
- 工作壓力：Max. 15 kg/cm²
- 浸水高度 : Min. 40 mm

馬達

- 防護等級：IP54
- 絕緣等級：F.
- 頻率：50/60 Hz
- 額定轉速：2900/3500 rpm
- 額定電壓：

頻壓代碼	相數	50Hz	60Hz
A6V	3	200-230/342-415V	220-240/380-480V
A9V	3	200-230/342-380V	220-240/380-440V

型式編碼

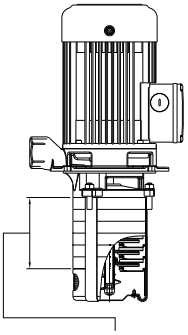

TPMK 5T 9 - 9 S

- 型式名稱
- 額定水量 (m³/h)
- 導室數目
- 葉輪數目
- 不銹鋼系列

特性曲線 , 50Hz

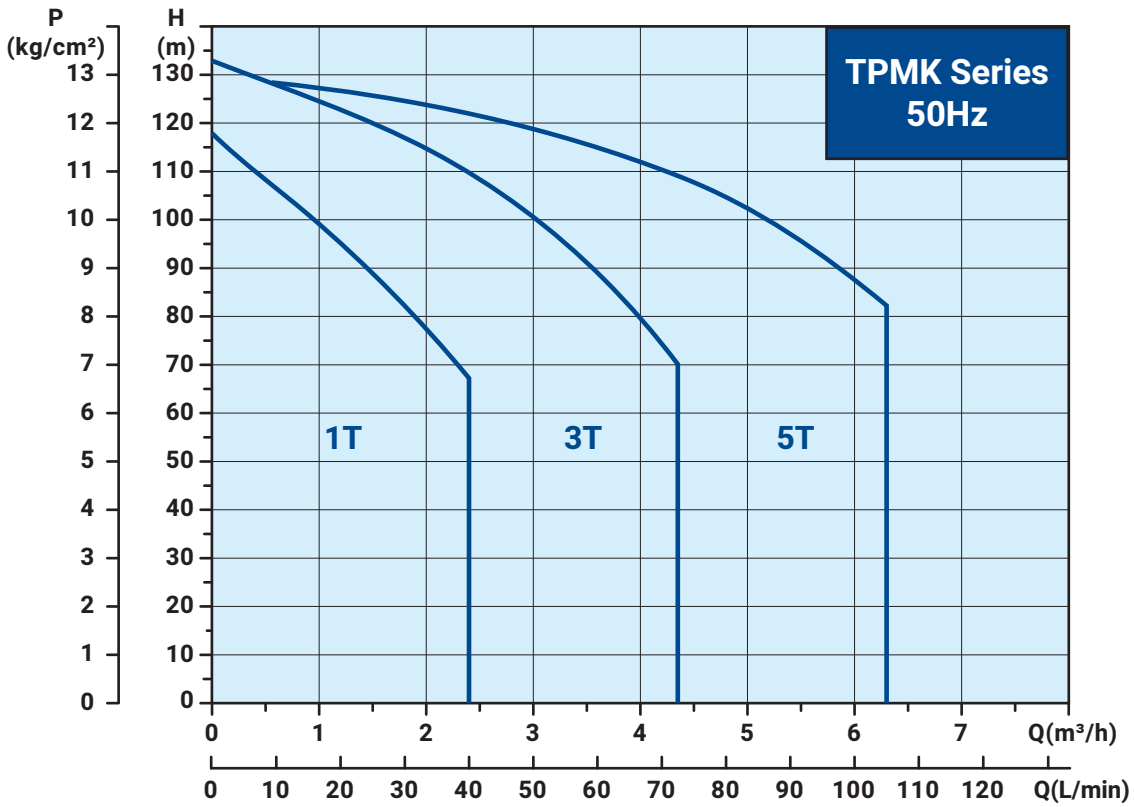

特性曲線 , 60Hz

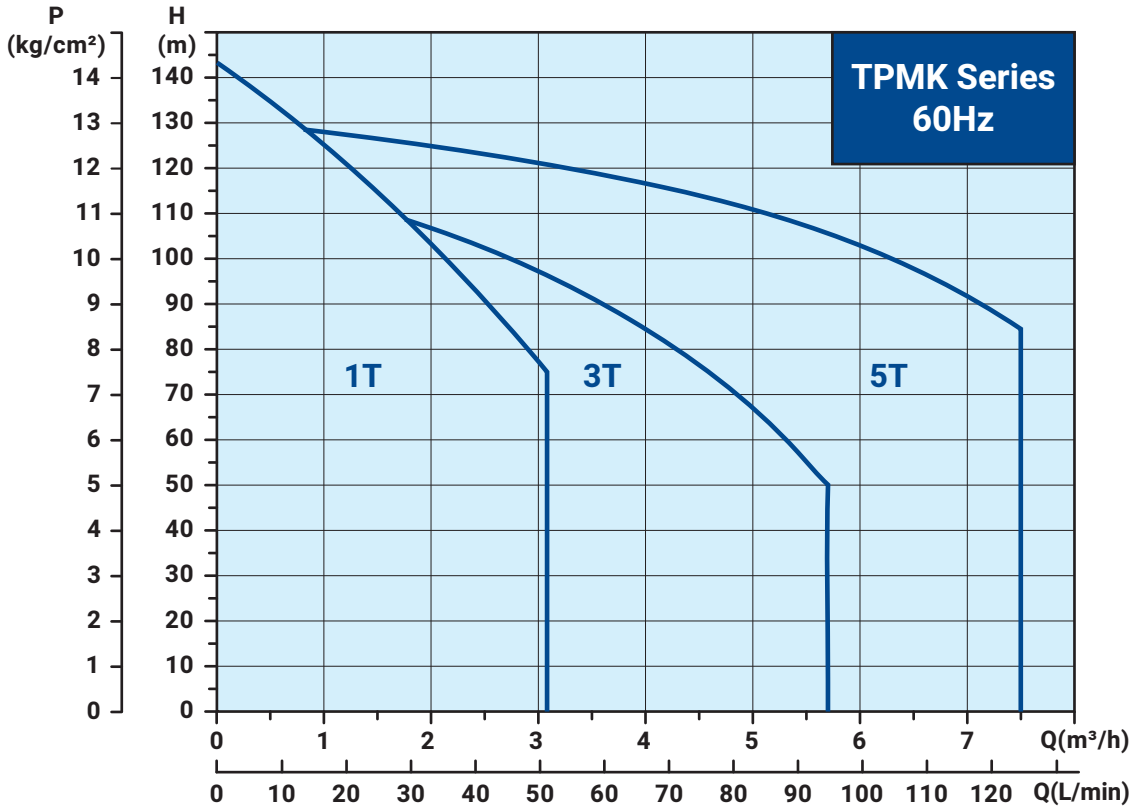

剖視圖

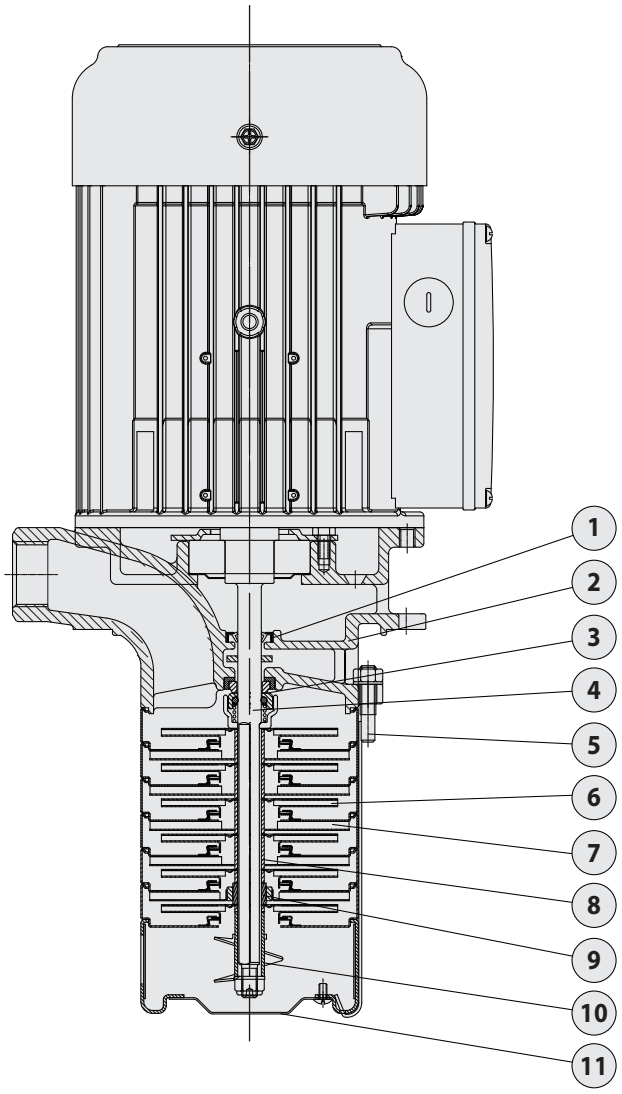

材質表

NO.	零件名稱	材質	
		標準	S 系列
1	油封	NBR	
2	水機身	FC 20	SUS 304
3	機械軸封	MSSH / MGSH	
4	軸	SUS 304	
5	固定板	SUS 304	
6	葉輪	SUS 304	
7	導流板組	SUS 304	
8	軸套	SUS 304	
9	軸套 (軸承)	SiC	
10	攪拌葉	SUS 304	
11	濾網	SUS 304	

選配

機械軸封種類	材質	
	定部 / 轉部	墊片 & O 形環
HGSH HGSV HGSE	(G) 碳精 / (S) 碳化矽	(H) HNBR (V) Viton (E) EPDM
HSSH HSSV HSSE	(S) 碳化矽 / (S) 碳化矽	

電氣資料 , 50Hz

型 式	相 數 Ø	頻壓 代號	頻 率 Hz	電 壓 V	輸出功率 kW	電 流 $I^1/_1$(A)	S.F. 值	電 流 Imax(A)
TPMK 1T10-10(S)	3	56V	50	200-230/342-415	1.1	5.2-5.4/3.1-3.4	1.1	5.5-5.7/3.3-3.5
TPMK 1T12-12(S)	3	56V	50	200-230/342-415	1.1	5.2-5.4/3.1-3.4	1.1	5.5-5.7/3.3-3.5
TPMK 1T14-14(S)	3	56V	50	200-230/342-415	1.1	5.2-5.4/3.1-3.4	1.1	5.5-5.7/3.3-3.5

電氣資料 , 50/60Hz

型 式	相 數 Ø	頻壓 代號	頻 率 Hz	電 壓 V	輸出功率 kW	電 流 $I^1/_1$(A)	S.F. 值	電 流 Imax(A)
TPMK 1T10-10(S)	3	A9V	50 60	200-230/342-380 220-240/380-440	1.5	6.3-6.1/3.6-3.5 5.8-5.5/3.4-3.1	1.1 1.5	6.8-6.5/3.9-3.7 8.3-7.6/4.8-4.2
TPMK 1T12-12(S)	3	A9V	50 60	200-230/342-380 220-240/380-440	1.5	6.3-6.1/3.6-3.5 5.8-5.5/3.4-3.1	1.1 1.5	6.8-6.5/3.9-3.7 8.3-7.6/4.8-4.2
TPMK 1T12-12SK	3	A9V	50 60	200-230/342-380 220-240/380-440	1.5	6.3-6.1/3.6-3.5 5.8-5.5/3.4-3.1	1.1 1.5	6.8-6.5/3.9-3.7 8.3-7.6/4.8-4.2

安裝尺寸

型 式	頻率 Hz	L mm	A mm	B mm	C mm	D mm	E mm	淨重 kg	
TPMK 1T10-10(S)	50	554	284	270	232	111	145	17.6	15
TPMK 1T12-12(S)	50	590	284	306	232	111	145	18.1	15
TPMK 1T14-14(S)	50	626	284	342	232	111	145	18.6	15

型 式	頻率 Hz	L mm	A mm	B mm	C mm	D mm	E mm	淨重 kg	
TPMK 1T10-10(S)	50 60	569	299	270	244	123	181	18.4	15
TPMK 1T12-12(S)	50 60	605	299	306	244	123	181	18.9	15

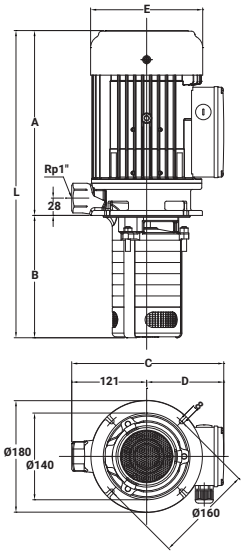

TPMK1T

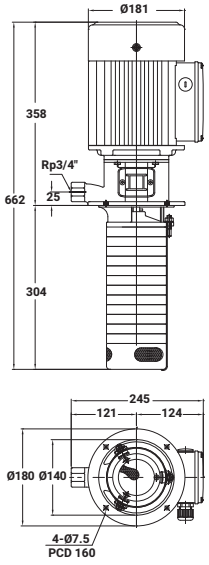

TPMK1T12-12SK

特性曲線，50Hz

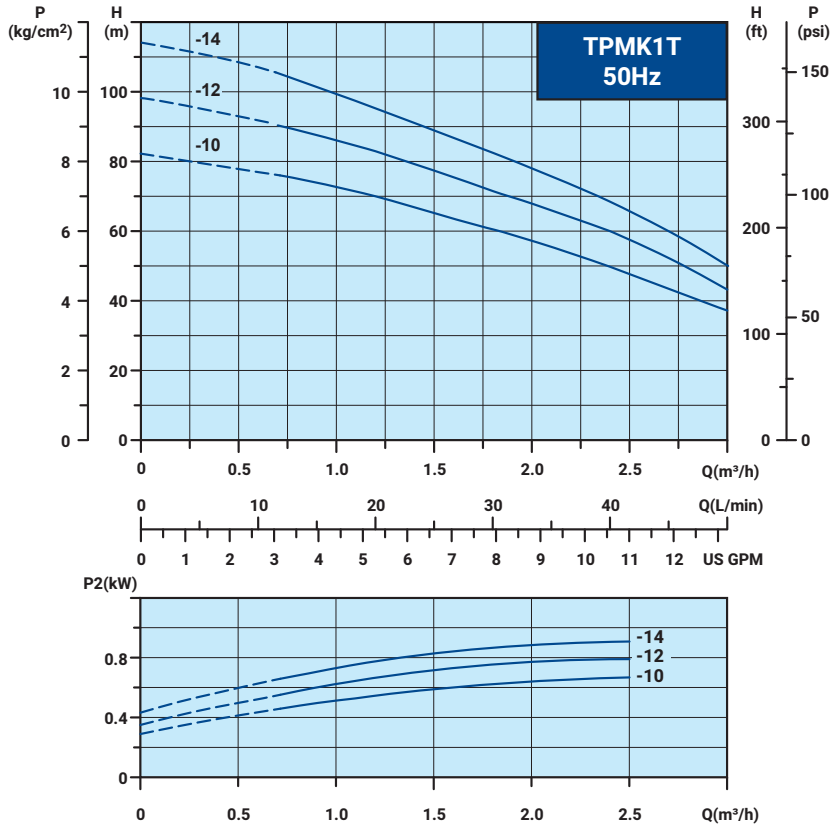

特性曲線，60Hz

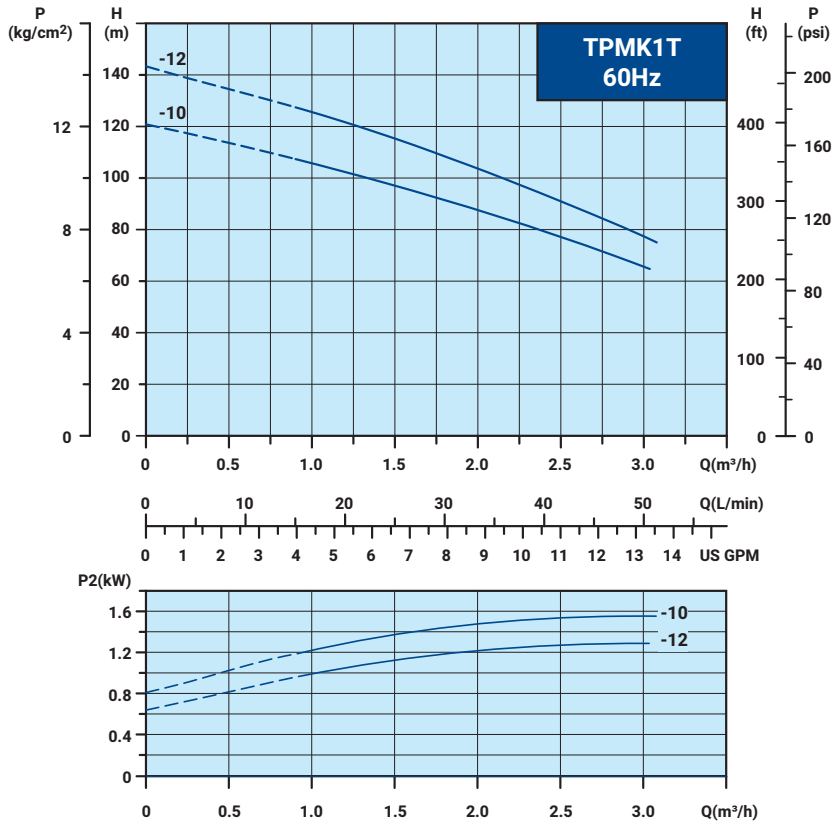

電氣資料 , 50Hz

型 式	相 數 Ø	頻壓 代號	頻 率 Hz	電 壓 V	輸出功率 kW	電 流 $I^1/_1$(A)	S.F. 值	電 流 Imax(A)
TPMK 3T9-9(S)	3	56V	50	200-230/342-415	1.1	5.2-5.4/3.1-3.4	1.1	5.5-5.7/3.3-3.5
TPMK 3T12-12(S)	3	59V	50	200-230/342-380	1.5	6.3-6.1/3.6-3.5	1.1	6.8-6.5/3.9-3.7
TPMK 3T14-14(S)	3	59V	50	200-230/342-380	2.2	9.5-10.5/5.5-5.6	1.1	10.2-10.9/5.9-5.9

電氣資料 , 50/60Hz

型 式	相 數 Ø	頻壓 代號	頻 率 Hz	電 壓 V	輸出功率 kW	電 流 $I^1/_1$(A)	S.F. 值	電 流 Imax(A)
TPMK 3T9-9(S)	3	A9V	50 60	200-230/342-380 220-240/380-440	2.2	9.5-10.5/5.5-5.6 8.6-8.4/4.9-5.0	1.1 1.5	10.2-10.9/5.9-5.9 12.1-11.2/6.9-6.4

安裝尺寸

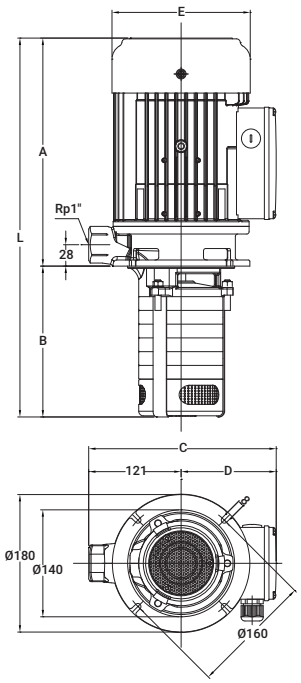

型 式	頻率 Hz	L mm	A mm	B mm	C mm	D mm	E mm	淨重 kg	
TPMK 3T9-9(S)	50	536	284	252	232	111	145	17.3	15
TPMK 3T12-12(S)	50	605	299	306	244	123	181	18.8	15
TPMK 3T14-14(S)	50	663	321	342	244	123	181	22.1	15

型 式	頻率 Hz	L mm	A mm	B mm	C mm	D mm	E mm	淨重 kg	
TPMK 3T9-9(S)	50 60	573	321	252	244	123	181	20.9	15

特性曲線，50Hz

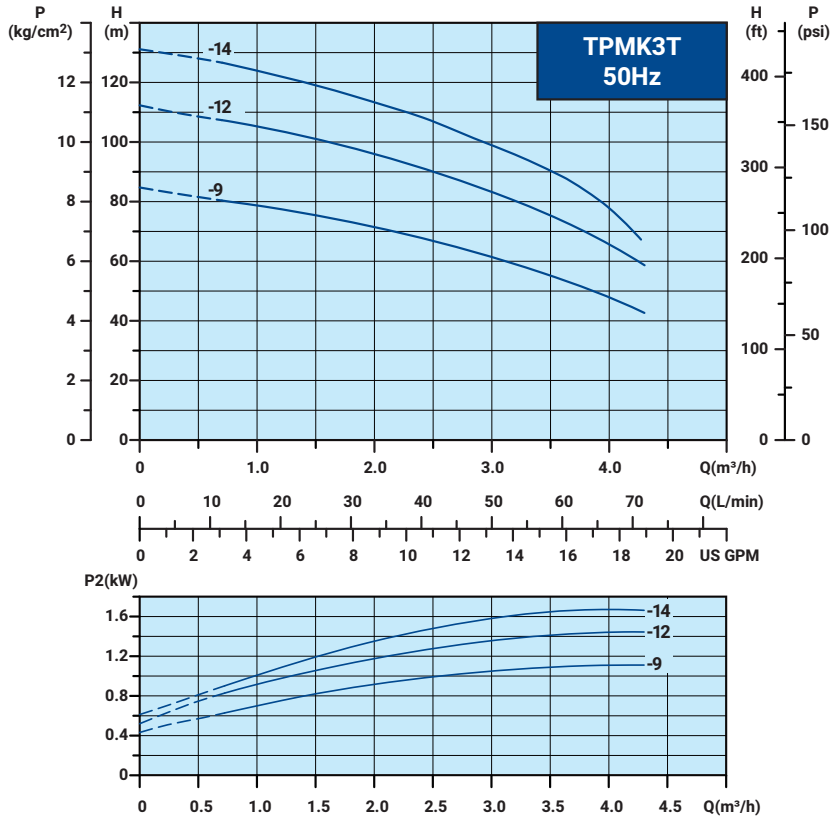

特性曲線，60Hz

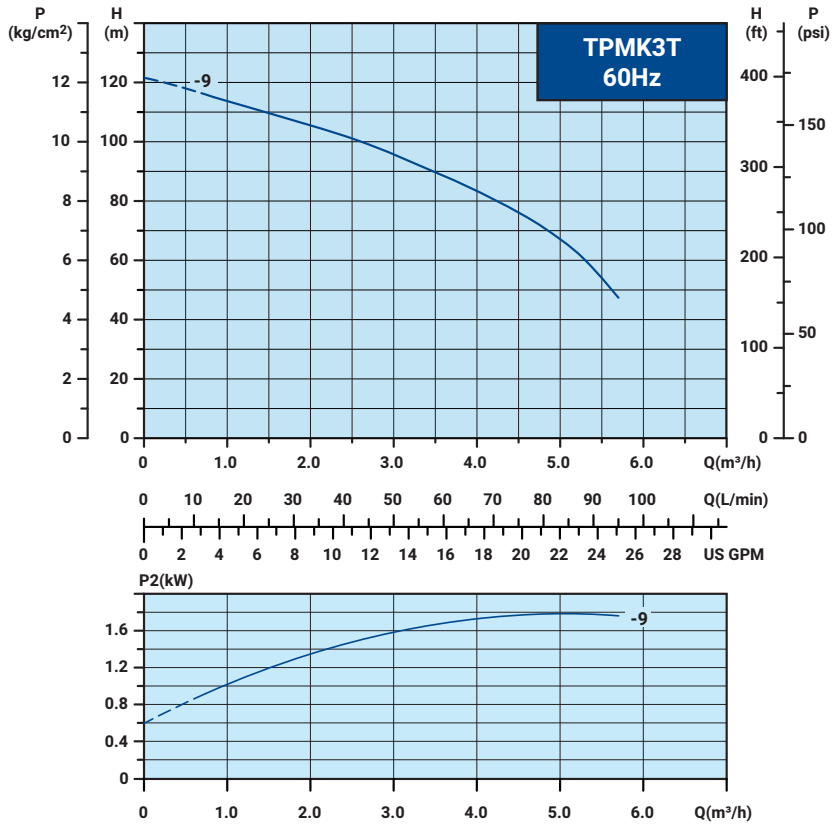

電氣資料 , 50Hz

型 式	相 數 Ø	頻壓 代號	頻 率 Hz	電 壓 V	輸出功率 kW	電 流 $I^1/_1$(A)	S.F. 值	電 流 Imax(A)
TPMK 5T7-7(S)	3	59V	50	200-230/342-380	1.5	6.3-6.1/3.6-3.5	1.1	6.8-6.5/3.9-3.7
TPMK 5T9-9(S)	3	59V	50	200-230/342-380	2.2	9.5-10.5/5.5-5.6	1.1	10.2-10.9/5.9-5.9
TPMK 5T11-11(S)	3	59V	50	200-230/342-380	3.0	12.2-13.1/7.1-7.7	1.1	13.4-14.0/7.9-7.8
TPMK 5T13-13(S)	3	59V	50	200-230/342-380	3.0	12.2-13.1/7.1-7.7	1.1	13.4-14.0/7.9-7.8

電氣資料 , 50/60Hz

型 式	相 數 Ø	頻壓 代號	頻 率 Hz	電 壓 V	輸出功率 kW	電 流 $I^1/_1$(A)	S.F. 值	電 流 Imax(A)
TPMK 5T7-7(S)	3	A9V	50 60	200-230/342-380 220-240/380-440	3.0	12.2-13.1/7.1-7.7 11.2-10.7/6.4-6.3	1.10 1.30	13.4-14.0/7.9-7.8 14.5-13.3/8.3-7.6
TPMK 5T9-9(S)	3	A9V	50 60	200-230/342-380 220-240/380-440	3.4 3.7	13.4-13.0/7.8-7.4 13.4-12.6/7.7-7.0	1.10 1.25	14.6-13.9/8.5-8.0 16.4-15.1/9.4-8.4

安裝尺寸

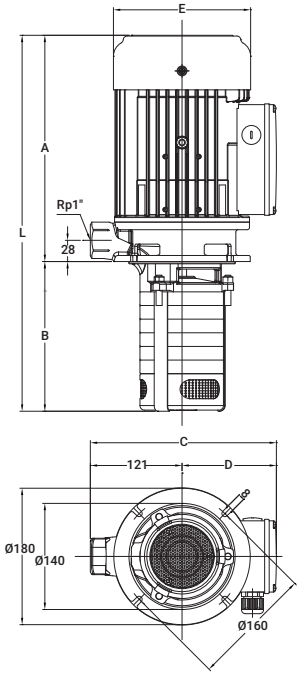

型 式	頻率 Hz	L mm	A mm	B mm	C mm	D mm	E mm	淨重 kg	
TPMK 5T7-7(S)	50	515	299	216	244	123	181	17.6	15
TPMK 5T9-9(S)	50	573	321	252	244	123	181	20.9	15
TPMK 5T11-11(S)	50	634	346	288	244	123	181	24.6	15
TPMK 5T13-13(S)	50	670	346	324	244	123	181	25.1	15

型 式	頻率 Hz	L mm	A mm	B mm	C mm	D mm	E mm	淨重 kg	
TPMK 5T7-7(S)	50 60	562	346	216	244	123	181	23.9	15
TPMK 5T9-9(S)	50 60	618	366	252	244	123	181	25.8	15

特性曲線，50Hz

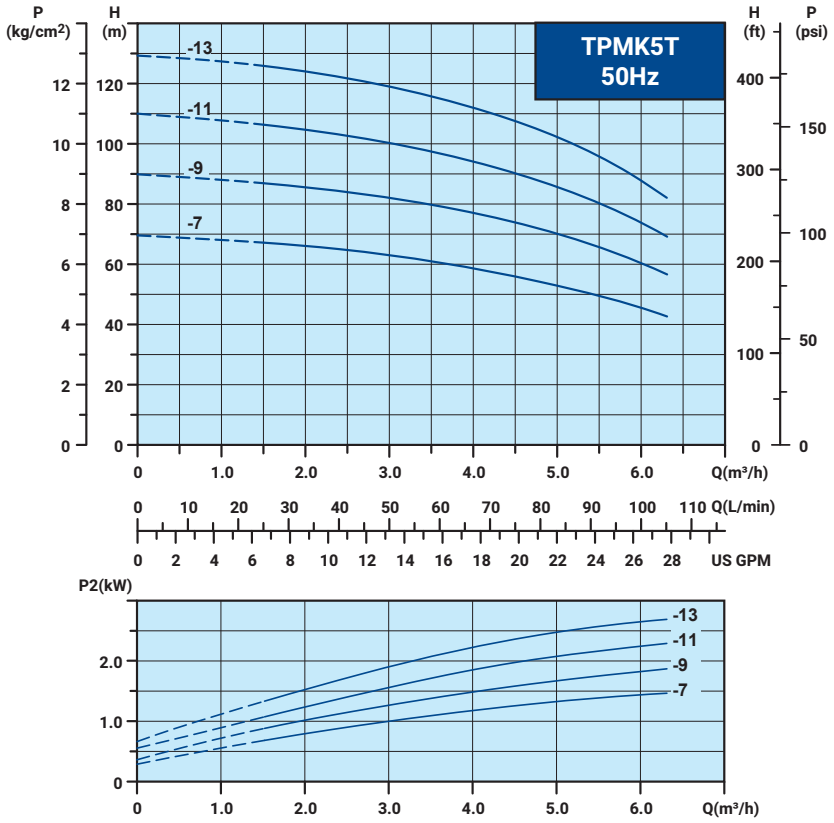

特性曲線，60Hz

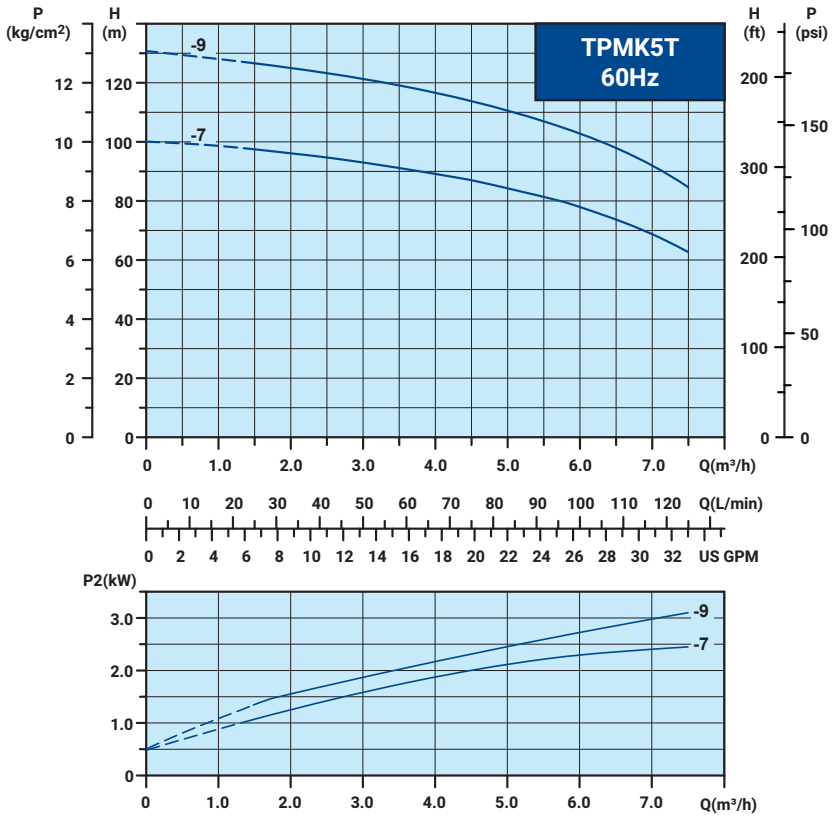

WALRUS
大井泵浦

總公司

地址：新北市三芝區後厝里大片頭 83-14 號
電話：+886-2-2636-1123
傳真：+886-2-2636-4660
信箱：walrus.pump@walrus.com.tw
營業時間：週一 ~ 週五 8:00~17:00

服務據點

北區服務據點

地址：新北市三重區中興北街 164 號
電話：+886-2-2995-1616
傳真：+886-2-2995-3535
營業時間：週一 ~ 週五 8:00~17:00

中區服務據點

地址：台中市大雅區四德里龍善三街 2 號
電話：+886-4-2560-9111
傳真：+886-4-2560-9222
營業時間：週一 ~ 週五 8:00~17:00

南區服務據點

地址：高雄市路竹區竹滬里華光路 2 巷 2 之 1 號
電話：+886-7-6983-666
傳真：+886-7-6983-888
營業時間：週一 ~ 週五 8:00~17:00

型錄僅供參考，若有任何修改，恕不另行通知。 TPMK-IE3-TW001-202308

bsi. ISO 9001 品質管理系統
NSF/ANSI 372