WALRUS
大井泵浦

TPM_IC 系列
TPM_X 系列
自動加壓系統

IE3 Motor



注入創新 湧出美好
Better Life Through Innovation

目錄

總體數據

TPM_IC 03

TPM_X 12

性能範圍

TPM_IC 04

TPM_X 13

性能曲線 / 技術數據

TPM_IC 05

TPM_IC x2 08

TPM_X 14

TPM_X x2 17

TPM_IC 系列
電腦變頻恆壓泵浦

營造　農林漁牧　製造

電力及新能源　娛樂及休閒服務　住宿及餐飲

批發零售　水供應及汙染整治　其他服務

50 / 60 Hz

馬力：1.5 - 7.5 kW

揚程：Up to 6 kg/cm^2

水量：Up to 1600 L/min

入口徑：2" - 4"

出口徑：2" - 6"



產品說明

TPM_IC 系列電腦變頻恆壓泵浦，用水時馬達平緩啟動，變頻器依壓力感應器回饋感測用水壓力，進而控制馬達運轉頻率，無段改變馬達轉速，使用水壓力穩定維持在壓力設定值。

- 恆壓穩壓 : 使用時壓力均不會高於壓力設定值，用水量超過恆壓範圍仍保持穩壓供水。
- 無水斷電 : 水源無水，變頻器將會自動停止供電。
- 止水停機 : 停止用水時，微電腦自動偵測回傳並控制馬達減速停機。
- 測漏補償 : 管路洩漏、滴水，微電腦自動偵測並運轉泵浦補償壓力至設定值。
- 並列運轉 : 使用時單台啟動，隨使用水量增加，單台運轉無法滿足設定之壓力及使用水量時，第二台自行啟動併入運轉補償，隨水量遞減，單台可以滿足設定之壓力及使用水量時，第二台自動停機。
- 交互運轉 : 啟動順序可依設定之時間交替運轉。

適用範圍

公寓、住宅、別墅給水、工廠供水、供水系統、飲水系統、RO 水處理、超級市場、汽車旅館、SPA。

型式編碼

TPM　18T　2K　S　IC　x2

- TPM：型式名稱
- 18T：額定水量 (m³/h)
- 2K：額定揚程 (kg/cm²)
- S：S: SUS 304
- IC：電腦變頻系列
- x2：交互並列台數

使用條件

- 環境溫度：Max. +40°C
- 液體溫度：+4°C ~ +75°C
- 入口壓力：需小於恆壓設定值
- 系統壓力：Max. 10 kg/cm²
- 適用液體：不含雜質之清水、乾淨非腐蝕性之中性液體。

馬達

- 防護等級：IP44 (標準型)
  IP54 (可另指定)
- 絕緣等級：F.

特性曲線 , 單台

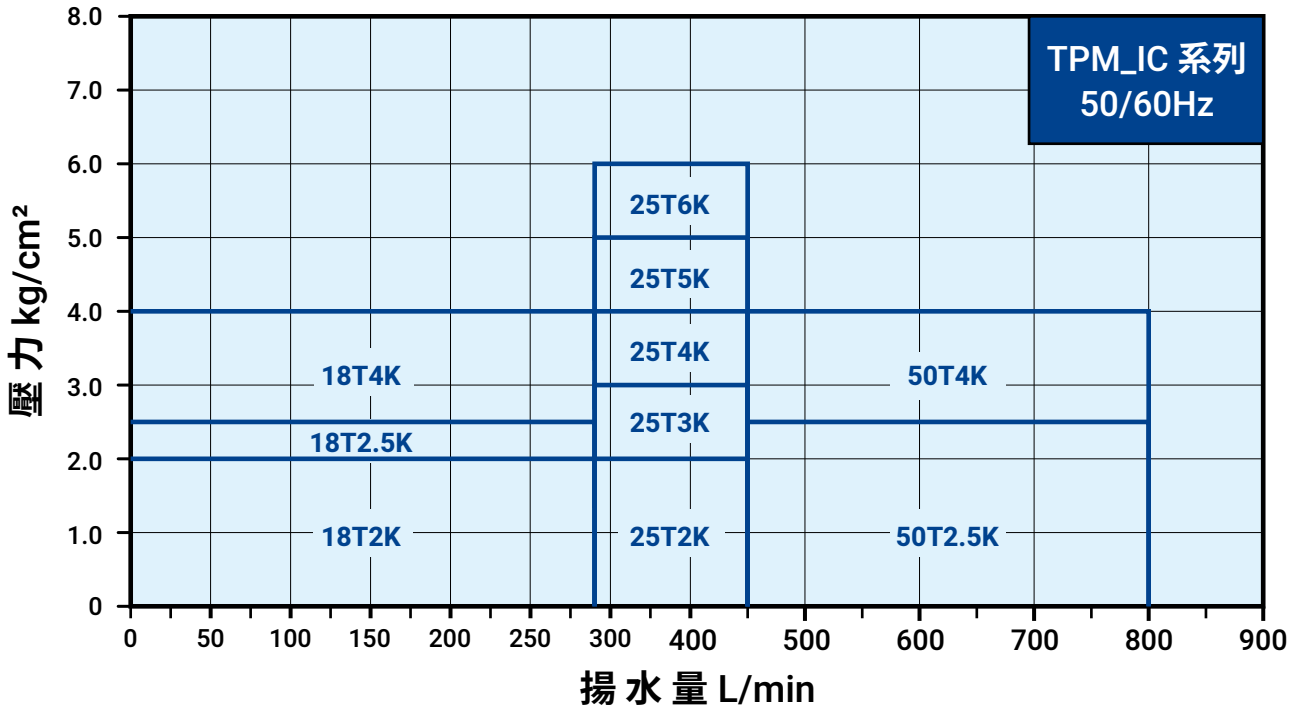

特性曲線 , 雙台

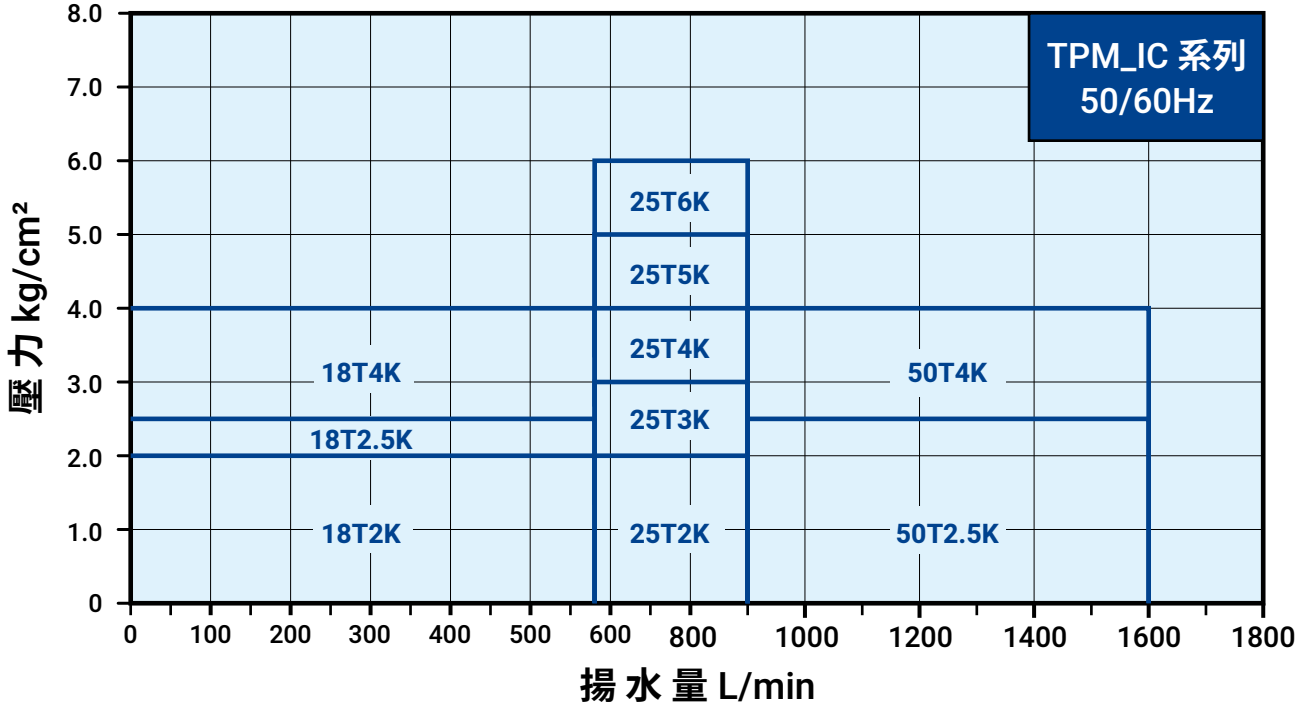

電氣資料 , 50/60Hz

型 式	變頻器 馬力 kW	電機 馬力 kW(P2)	相 數 ø	電 壓 V	輸出 功率 kW	無熔絲開 關建議值	恆壓設定 壓力 kg/cm²	入口徑 in.	出口徑 in.	額定 揚程 M	額定 水量 L/min
TPM18T2K(S)IC	1.5	1.5	3	220 380	1.5	10A 5A	2.0	2"	2"	20	280
TPM18T2.5K(S)IC	2.2	2.2	3	220 380	2.2	15A 10A	2.5	2"	2"	25	280
TPM18T4K(S)IC	3.7	3.0	3	220 380	3.0	25A 10A	4.0	2"	2"	40	280

安裝尺寸

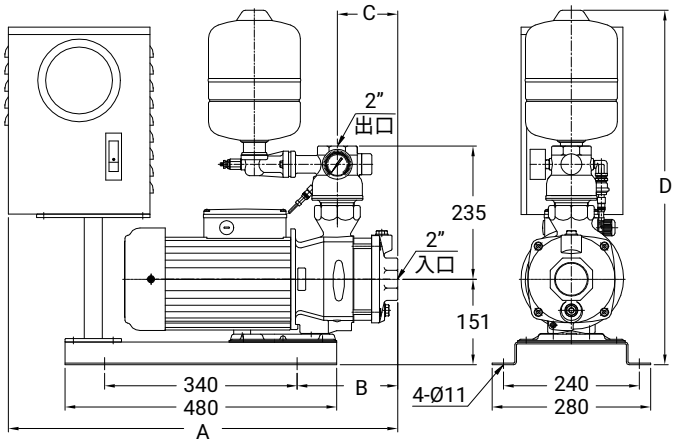

型 式	A mm	B mm	C mm	D mm	壓力桶 L
TPM18T2KIC	621	146	75	626	4
TPM18T2KSIC				670	8
TPM18T2.5KIC	621	146	75	626	4
TPM18T2.5KSIC				670	8
TPM18T4KIC	688	178	107	626	4
TPM18T4KSIC				670	8

電氣資料 , 50/60Hz

型 式	變頻器 馬力 kW	電機 馬力 kW(P2)	相 數 Ø	電 壓 V	輸出 功率 kW	無熔絲開 關建議值	恆壓設定 壓力 kg/cm²	入口徑 in.	出口徑 in.	額定 揚程 M	額定 水量 L/min
TPM25T2K(S)IC	3.7	4.0	3	220 380	4.0	25A 10A	2.0	3	3	20	450
TPM25T3K(S)IC	3.7	4.0	3	220 380	4.0	25A 10A	3.0	3	3	30	450
TPM25T4K(S)IC	5.5	5.5	3	220 380	5.5	30A 15A	4.0	3	3	40	450
TPM25T5K(S)IC	7.5	7.5	3	220 380	7.5	40A 20A	5.0	3	3	50	450
TPM25T6K(S)IC	7.5	7.5	3	220 380	7.5	40A 20A	6.0	3	3	60	450

安裝尺寸

• FIG1. TPM25T2K(S)IC~3K(S)IC

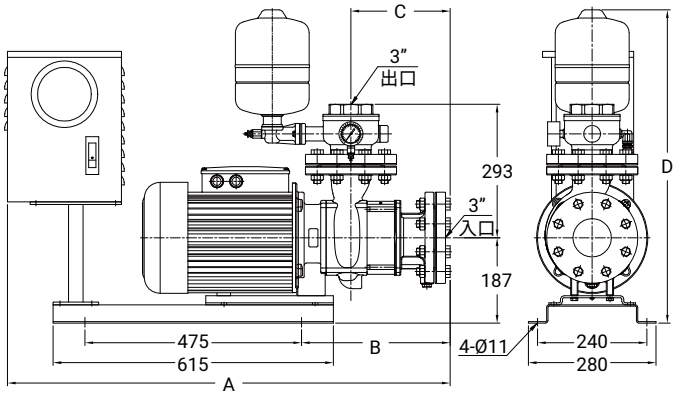

型 式	A mm	B mm	C mm	D mm	壓力桶 L	FIG
TPM25T2KIC	911	266	158	687	4	1
TPM25T2SKIC				731	8	
TPM25T3KIC	971	326	218	687	4	1
TPM25T3SKIC				731	8	

• FIG2. TPM25T4K(S)IC~6K(S)IC

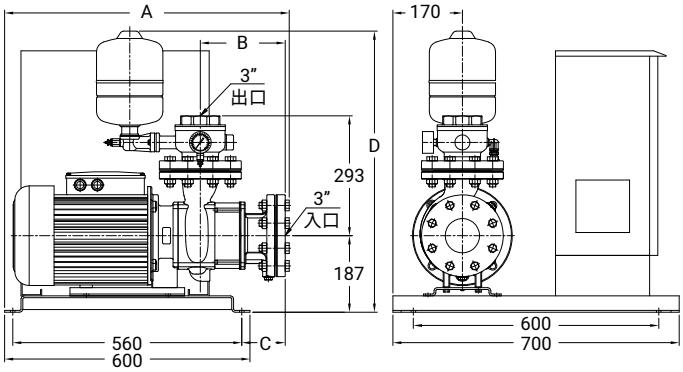

型 式	A mm	B mm	C mm	D mm	壓力桶 L	FIG
TPM25T4KIC	696	208	106	687	4	2
TPM25T4SKIC				731	8	
TPM25T5KIC	775	268	185	687	4	2
TPM25T5SKIC				731	8	
TPM25T6KIC	775	268	185	687	4	2
TPM25T6SKIC				731	8	

電氣資料 , 50/60Hz

型 式	變頻器 馬力 kW	電機 馬力 kW(P2)	相 數 ø	電 壓 V	輸出 功率 kW	無熔絲開 關建議值	恆壓設定 壓力 kg/cm²	入口徑 in.	出口徑 in.	額定 揚程 M	額定 水量 L/min
TPM50T2.5K(S)IC	5.5	5.5	3	220 380	5.5	30A 15A	2.5	4	4	25	800
TPM50T4K(S)IC	7.5	7.5	3	220 380	7.5	40A 20A	4.0	4	4	40	800

安裝尺寸

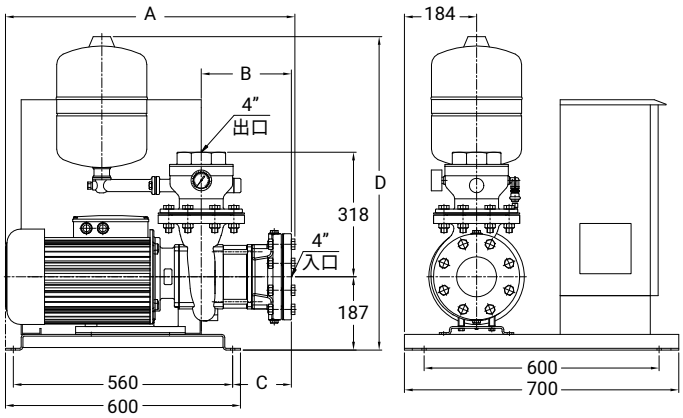

型 式	A mm	B mm	C mm	D mm	壓力桶 L
TPM50T2.5KIC	660	170	71	800	12
TPM50T2.5KSIC				740	8
TPM50T4KIC	739	230	150	800	12
TPM50T4KSIC				740	8

電氣資料 , 50/60Hz

型 式	變頻器 馬力 kW	電機 馬力 kW(P2)	相 數 Ø	電 壓 V	輸出 功率 kW	無熔絲開 關建議值	恆壓設定 壓力 kg/cm²	入口徑 in.	出口徑 in.	額定 揚程 M	額定 水量 L/min
TPM18T2K(S)ICx2	1.5 x2	1.5 x2	3	220 380	1.5 x2	20A 10A	2.0	2	3	20	560
TPM18T2.5K(S)ICx2	2.2 x2	2.2 x2	3	220 380	2.2 x2	30A 15A	2.5	2	3	25	560
TPM18T4K(S)ICx2	3.7 x2	3.0 x2	3	220 380	3.0 x2	50A 20A	4.0	2	3	40	560

安裝尺寸

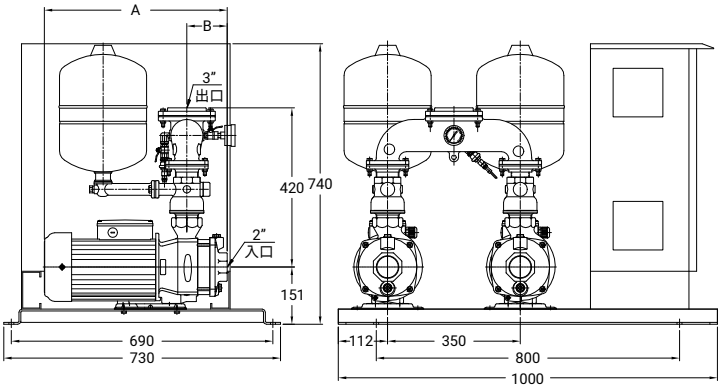

型 式	A mm	B mm	壓力桶 L
TPM18T2KICx2	404	75	12 x2
TPM18T2KSICx2			8 x2
TPM18T2.5KICx2	426	75	12 x2
TPM18T2.5KSICx2			8 x2
TPM18T4KICx2	483	107	12 x2
TPM18T4KSICx2			8 x2

電氣資料 , 50/60Hz

型 式	變頻器 馬力 kW	電機 馬力 kW(P2)	相 數 ø	電 壓 V	輸出 功率 kW	無熔絲開 關建議值	恆壓設定 壓力 kg/cm²	入口徑 in.	出口徑 in.	額定 揚程 M	額定 水量 L/min
TPM25T2K(S)ICx2	3.7 x2	4.0 x2	3	220 380	4.0 x2	50A 20A	2.0	3	4	20	900
TPM25T3K(S)ICx2	3.7 x2	4.0 x2	3	220 380	4.0 x2	50A 20A	3.0	3	4	30	900
TPM25T4K(S)ICx2	5.5 x2	5.5 x2	3	220 380	5.5 x2	60A 30A	4.0	3	4	40	900
TPM25T5K(S)ICx2	7.5 x2	7.5 x2	3	220 380	7.5 x2	70A 40A	5.0	3	4	50	900
TPM25T6K(S)ICx2	7.5 x2	7.5 x2	3	220 380	7.5 x2	70A 40A	6.0	3	4	60	900

安裝尺寸

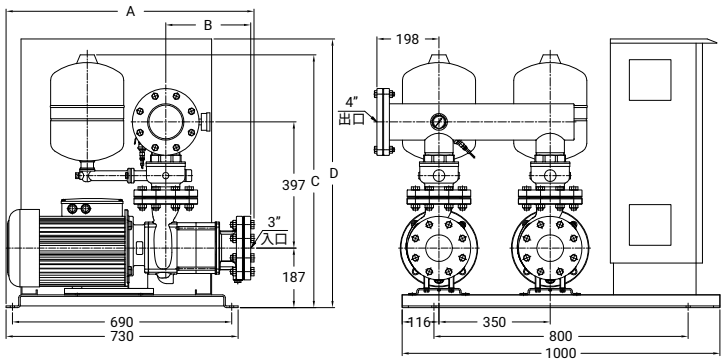

型 式	A mm	B mm	C mm	D mm	壓力桶 L
TPM25T2KICx2	660	148	795	740	12 x2
TPM25T2SKICx2			735		8 x2
TPM25T3KICx2	720	208	795	740	12 x2
TPM25T3SKICx2			735		8 x2
TPM25T4KICx2	720	208	795	845	12 x2
TPM25T4SKICx2			735		8 x2
TPM25T5KICx2	780	268	795	845	12 x2
TPM25T5SKICx2			735		8 x2
TPM25T6KICx2	780	268	795	845	12 x2
TPM25T6SKICx2			735		8 x2

電氣資料 , 50/60Hz

型 式	變頻器 馬力 kW	電機 馬力 kW(P2)	相 數 Ø	電 壓 V	輸出 功率 kW	無熔絲開 關建議值	恆壓設定 壓力 kg/cm²	入口徑 in.	出口徑 in.	額定 揚程 M	額定 水量 L/min
TPM50T2.5K(S)ICx2	5.5 x2	5.5 x2	3	220 380	5.5 x2	60A 30A	2.5	4	6	25	1600
TPM50T4K(S)ICx2	7.5 x2	7.5 x2	3	220 380	7.5 x2	70A 40A	4.0	4	6	40	1600

安裝尺寸

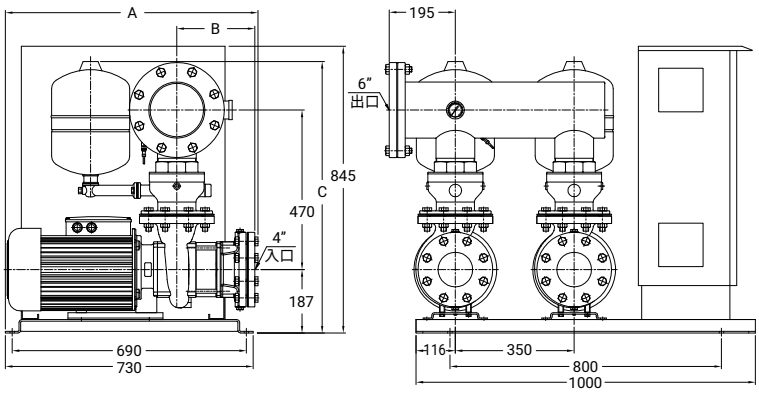

型 式	A mm	B mm	C mm	壓力桶 L
TPM50T2.5KICx2	684	170	800	12 x2
TPM50T2.5KSICx2			740	8 x2
TPM50T4KICx2	744	230	800	12 x2
TPM50T4KSICx2			740	8 x2

TPM_X 系列
壓差式自動加壓泵浦

營造　農林漁牧　製造

電力及新能源　娛樂及休閒服務　住宿及餐飲

批發零售　水供應及汙染整治　其他服務

50 / 60 Hz

馬力：1.5 - 7.5 kW

揚程：Up to 7 kg/cm^2

水量：Up to 2900 L/min

入口徑：2" - 4"

出口徑：2" - 6"



產品說明

使用水時，管壓降至壓力開關 ON 值時，泵浦自行啟動增壓送水；停止用水時，管壓達壓力開關 OFF 值時，泵浦自動關機。

- 並列運轉：使用時單台啟動，隨使用水量增加，單台運轉無法滿足設定之壓力及使用水量時，第二台自行啟動併入運轉補償，隨水量遞減，單台可以滿足設定之壓力及使用水量時，第二台自動停機。
- 交互運轉：啟動順序可依設定之時間交替運轉。

適用範圍

公寓、住宅、別墅給水、工廠供水、供水系統、飲水系統、RO 水處理、超級市場、汽車旅館、SPA。

使用條件

- 環境溫度：Max. +40°C
- 液體溫度：+4°C ~ +75°C
- 入口壓力：需小於壓力開關 (ON) 設定值
- 系統壓力：Max. 10kg/cm²

型式編碼

TPM　18T　2K　S　X　x2

- TPM：型式名稱
- 18T：額定水量 (m³/h)
- 2K：額定揚程 (kg/cm²)
- S：S: SUS 304
- X：壓差式系列
- x2：交互並列台數

馬達

- 防護等級：IP44 (標準型)
  IP54 (可另指定)
- 絕緣等級：F.

特性曲線

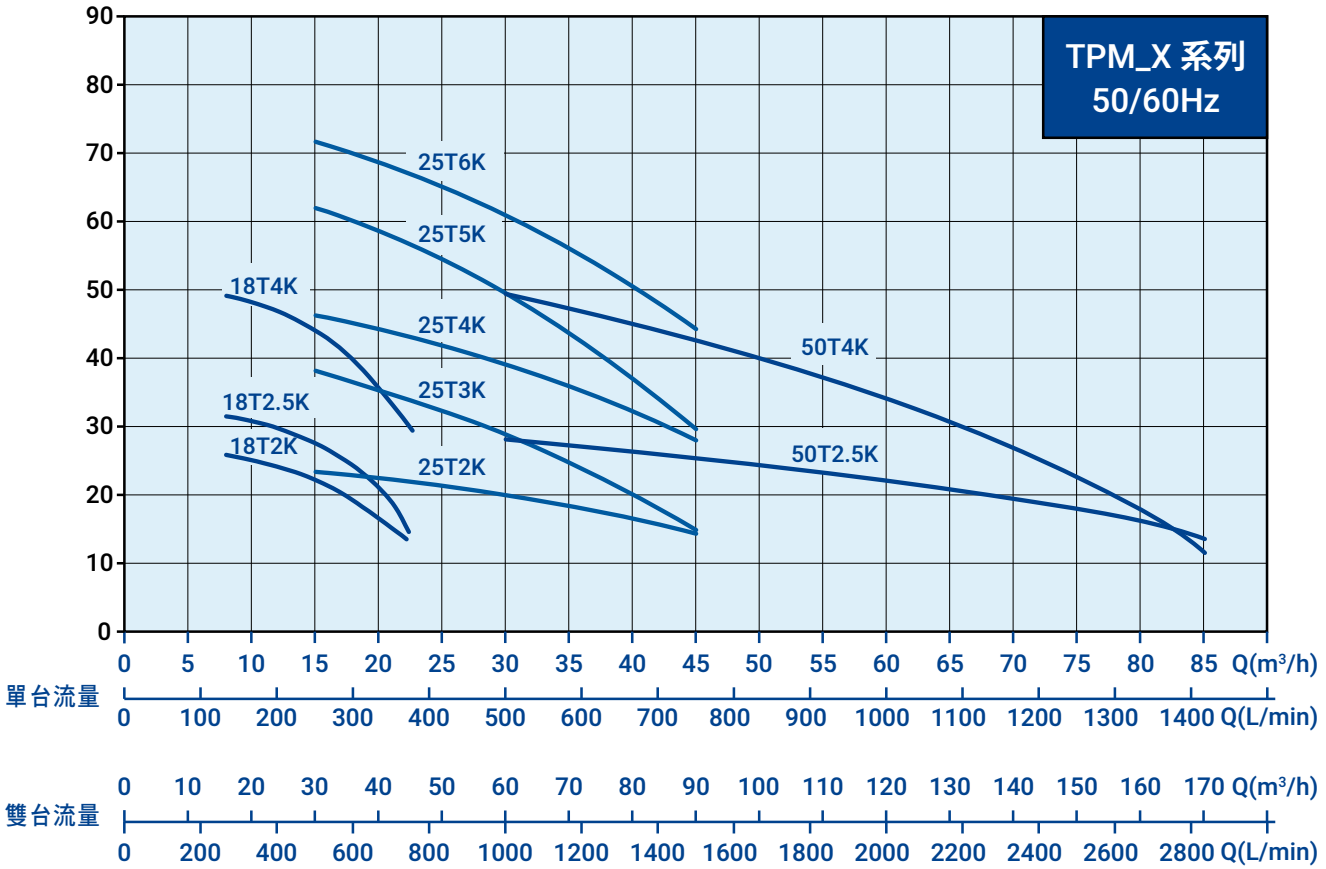
TPM_X 系列
50/60Hz
25T6K
25T5K
18T4K
25T4K
50T4K
25T3K
18T2.5K
18T2K
25T2K
50T2.5K
90
80
70
60
50
40
30
20
10
0
0 5 10 15 20 25 30 35 40 45 50 55 60 65 70 75 80 85 Q(m³/h)
單台流量
0 100 200 300 400 500 600 700 800 900 1000 1100 1200 1300 1400 Q(L/min)
雙台流量
0 10 20 30 40 50 60 70 80 90 100 110 120 130 140 150 160 170 Q(m³/h)
0 200 400 600 800 1000 1200 1400 1600 1800 2000 2200 2400 2600 2800 Q(L/min)

電氣資料 50/60Hz

型 式	控制箱馬力 kW	電機馬力 kW(P2)	相 數 Ø	電 壓 V	壓力開關 kg/cm² 開	壓力開關 kg/cm² 關	輸出功率 kW	入口徑 in.	出口徑 in.	最大揚程 M	最大水量 L/min
TPM18T2K(S)X	1.5	1.5	3	220 380	1.5	2.5	1.5	2	2	26	450
TPM18T2.5K(S)X	2.2	2.2	3	220 380	2.0	3.0	2.2	2	2	33	400
TPM18T4K(S)X	3.7	3.0	3	220 380	3.5	4.5	3.0	2	2	50	475

安裝尺寸

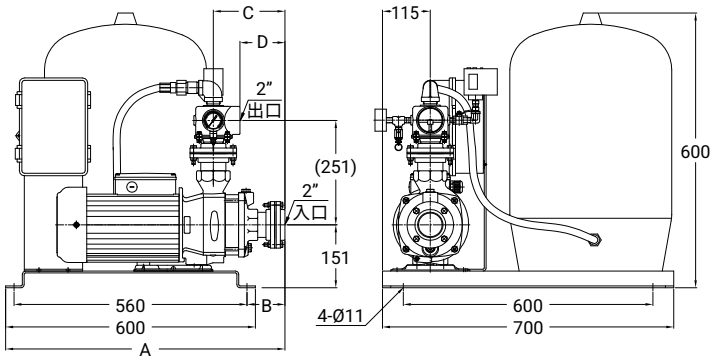

型 式	A mm	B mm	C mm	D mm	壓力桶 L
TPM18T2K(S)X	640	60	141	77	60
TPM18T2.5K(S)X	640	60	141	77	60
TPM18T4K(S)X	671	91	172	108	60

電氣資料 50/60Hz

型 式	控制箱馬力 kW	電機馬力 kW(P2)	相 數 Ø	電 壓 V	壓力開關 kg/cm² 開	壓力開關 kg/cm² 關	輸出功率 kW	入口徑 in.	出口徑 in.	最大揚程 M	最大水量 L/min
TPM25T2K(S)X	3.7	4.0	3	220 380	1.2	2.4	4.0	3	3	25	1050
TPM25T3K(S)X	3.7	4.0	3	220 380	3.0	4.0	4.0	3	3	43	930
TPM25T4K(S)X	5.5	5.5	3	220 380	3.5	4.5	5.5	3	3	50	1070
TPM25T5K(S)X	7.5	7.5	3	220 380	5.0	6.0	7.5	3	3	46	920
TPM25T6K(S)X	7.5	7.5	3	220 380	6.0	7.0	7.5	3	3	77	1075

安裝尺寸

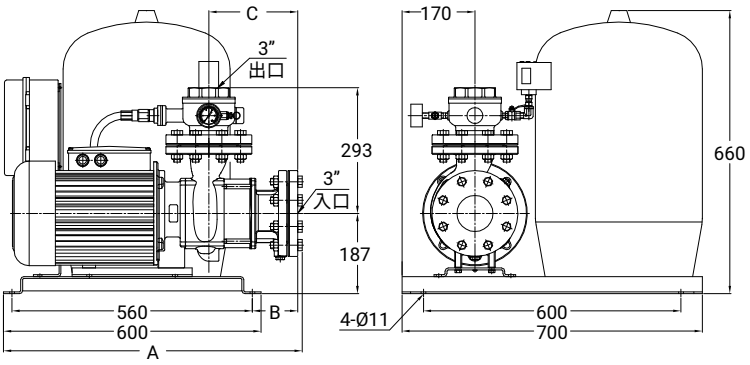

型 式	A mm	B mm	C mm	壓力桶 L
TPM25T2K(S)X	636	46	148	60
TPM25T3K(S)X	696	106	208	60
TPM25T4K(S)X	696	106	208	60
TPM25T5K(S)X	775	185	268	60
TPM25T6K(S)X	775	185	268	60

電氣資料 50/60Hz

型 式	控制箱馬力 kW	電機馬力 kW(P2)	相 數 ø	電 壓 V	壓力開關 kg/cm² 開	壓力開關 kg/cm² 關	輸出功率 kW	入口徑 in.	出口徑 in.	最大揚程 M	最大水量 L/min
TPM50T2.5K(S)X	5.5	5.5	3	220 380	2.0	3.0	5.5	4	4	33	1520
TPM50T4K(S)X	7.5	7.5	3	220 380	4.0	5.0	7.5	4	4	58	1450

安裝尺寸

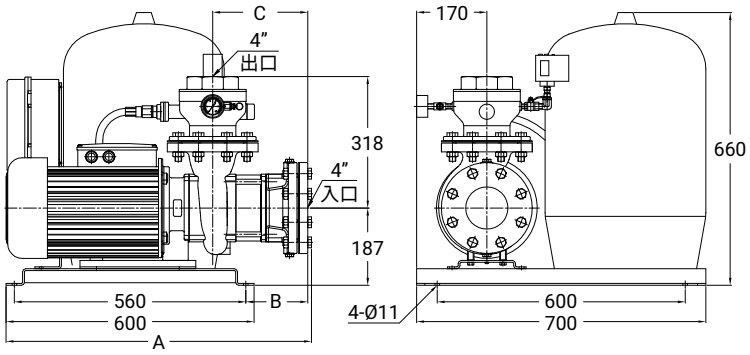

型 式	A mm	B mm	C mm	壓力桶 L
TPM50T2.5K(S)X	660	71	170	60
TPM50T4K(S)X	739	150	230	60

電氣資料 50/60Hz

型 式	控制箱馬力 kW	電機馬力 kW(P2)	相 數 Ø	電 壓 V	壓力開關 kg/cm² 開	壓力開關 kg/cm² 關	輸出功率 kW	並列點壓力 kg/cm²	入口徑 in.	出口徑 in.	最大揚程 M	最大水量 L/min
TPM18T2K(S)Xx2	1.5 x2	1.5 x2	3	220 380	1.5	2.5	1.5 x2	1.0	2	3	26	900
TPM18T2.5K(S)Xx2	2.2 x2	2.2 x2	3	220 380	2.0	3.0	2.2 x2	1.5	2	3	33	800
TPM18T4K(S)Xx2	3.7 x2	3.0 x2	3	220 380	3.5	4.5	3.0 x2	3.0	2	3	50	950

安裝尺寸

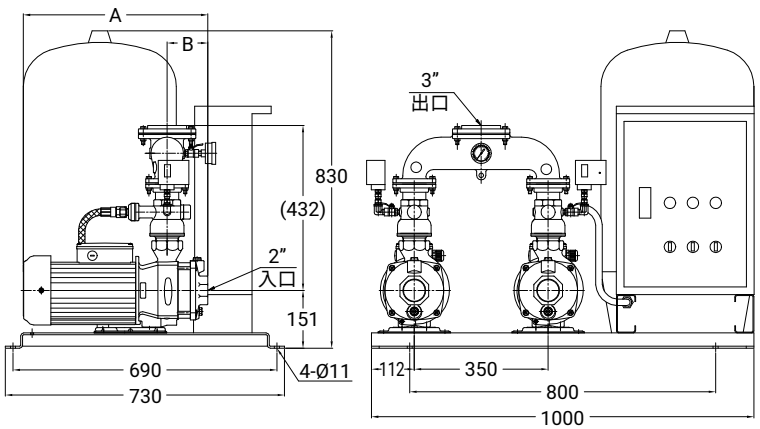

型 式	A mm	B mm	壓力桶 L
TPM18T2K(S)Xx2	404	75	80
TPM18T2.5K(S)Xx2	426	75	80
TPM18T4K(S)Xx2	483	107	80

電氣資料 50/60Hz

型 式	控制箱馬力 kW	電機馬力 kW(P2)	相 數 Ø	電 壓 V	壓力開關 kg/cm² 開	壓力開關 kg/cm² 關	輸出功率 kW	並列點壓力 kg/cm²	入口徑 in.	出口徑 in.	最大揚程 M	最大水量 L/min
TPM25T2K(S)Xx2	3.7 x2	4.0 x2	3	220 380	1.2	2.4	4.0 x2	0.8	3	4	25	2100
TPM25T3K(S)Xx2	3.7 x2	4.0 x2	3	220 380	3.0	4.0	4.0 x2	2.5	3	4	43	1860
TPM25T4K(S)Xx2	5.5 x2	5.5 x2	3	220 380	3.5	4.5	5.5 x2	3.0	3	4	50	2140
TPM25T5K(S)Xx2	7.5 x2	7.5 x2	3	220 380	5.0	6.0	7.5 x2	4.5	3	4	68	1840
TPM25T6K(S)Xx2	7.5 x2	7.5 x2	3	220 380	6.0	7.0	7.5 x2	5.5	3	4	77	2150

安裝尺寸

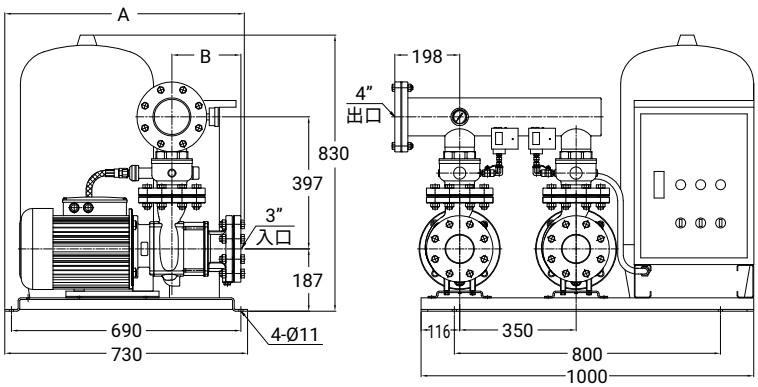

型 式	A mm	B mm	壓力桶 L
TPM25T2K(S)Xx2	660 615	148	80
TPM25T3K(S)Xx2	720 675	208	80
TPM25T4K(S)Xx2	720 675	208	80
TPM25T5K(S)Xx2	780 775	268	80
TPM25T6K(S)Xx2	780 775	268	80

電氣資料 50/60Hz

型 式	控制箱馬力 kW	電機馬力 kW(P2)	相 數 Ø	電 壓 V	壓力開關 kg/cm² 開	壓力開關 kg/cm² 關	輸出功率 kW	並列點壓力 kg/cm²	入口徑 in.	出口徑 in.	最大揚程 M	最大水量 L/min
TPM50T2.5K(S)Xx2	5.5 x2	5.5 x2	3	220 380	2.0	3.0	5.5 x2	1.5	4	6	33	3040
TPM50T4K(S)Xx2	7.5 x2	7.5 x2	3	220 380	4.0	5.0	7.5 x2	3.5	4	6	58	2900

安裝尺寸

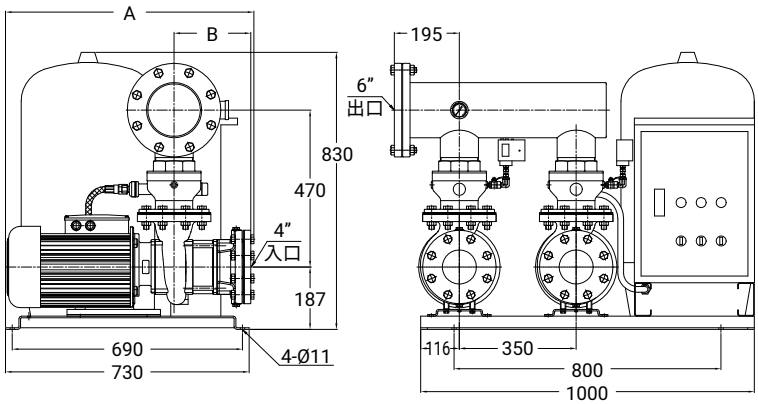

型 式	A mm	B mm	壓力桶 L
TPM50T2.5K(S)Xx2	684	170	80
TPM50T4K(S)Xx2	744	230	80

Memo

WALRUS
大井泵浦

總公司

地址：新北市三芝區後厝里大片頭 83-14 號
電話：+886-2-2636-1123
傳真：+886-2-2636-4660
信箱：walrus.pump@walrus.com.tw
營業時間：週一 ~ 週五 8:00~17:00

服務據點

北區服務據點

地址：新北市三重區中興北街 164 號
電話：+886-2-2995-1616
傳真：+886-2-2995-3535
營業時間：週一 ~ 週五 8:00~17:00

中區服務據點

地址：台中市大雅區四德里龍善三街 2 號
電話：+886-4-2560-9111
傳真：+886-4-2560-9222
營業時間：週一 ~ 週五 8:00~17:00

南區服務據點

地址：高雄市路竹區竹滬里華光路 2 巷 2 之 1 號
電話：+886-7-6983-666
傳真：+886-7-6983-888
營業時間：週一 ~ 週五 8:00~17:00

型錄僅供參考，若有任何修改，恕不另行通知。 TPM_IC_X-TW001-202504

bsi. ISO 9001 品質管理系統
CE
Walrus Pump 2.0 RoHS