WALRUS
大井泵浦

TPRK_E 系列

多段浸水式離心泵浦

IE3 Motor



注入創新 湧出美好

Better Life Through Innovation

目錄

總體數據 03

剖面圖 04

尺寸圖 05

性能曲線 / 技術數據

TPRK 1T_E 09

TPRK 3T_E 11

TPRK 5T_E 13

TPRK 10T_E 15

TPRK 15T_E 17

TPRK 20T_E 19

TPRK_E 系列
多段浸水式離心泵浦

營造 農林漁牧 製造
電力及新能源 娛樂及休閒服務 住宿及餐飲
批發零售 水供應及汙染整治 其他服務

50 Hz

馬力：1.5 - 18.5 kW
揚程：Up to 252 M
水量：Up to 590 L/min
出口徑：1¼" - 2"

60 Hz

馬力：1.5 - 18.5 kW
揚程：Up to 267 M
水量：Up to 650 L/min
出口徑：1¼" - 2"



台灣精品 2020
TAIWAN EXCELLENCE

產品說明

- 多段浸水式離心泵浦，浸水自吸式，馬達與泵採連軸器耦合，主要動作零件採不銹鋼結構設計，確保無腐蝕操作。
- 因為三層式水機身構造，即使機械軸封發生洩漏，液體也會流回至水箱。並且採用模組式機械軸封方便維修。

適用範圍

TPRK_E 系列多段浸水式離心泵浦，設計用於工業用途，主要專用於工具機之冷卻液體加壓泵送，適用液體包括水溶液，低黏稠度，無爆炸性輕油，中性之冷卻、潤滑液，及其他非腐蝕性液體。

- 工業循環系統
- 清洗 / 清洗系統
- 過濾系統

使用條件

- 環境溫度 : Max. +40°C
- 液體溫度 : +0°C ~ +90°C
- 工作壓力 : Max. 30 kg/cm²
- 浸水高度 : Min. 40 mm
- 濾網直徑 : Ø2 mm
- 允許雜質大小 : 2 mm 以下
- 液體中允許的雜質含量 : 50 g/m³

型式編碼

TPRK 1T ** - 36 E

- TPRK：型式名稱
- 1T：標準流量 (m³/h)
- **：導室數目
- 36：葉輪數目
- E：三層式

馬達

- 防護等級 : IP54
- 絕緣等級 : F.
- 頻率 : 50 / 60 Hz
- 額定轉速 : 2900 / 3500 rpm
- 標準電壓 :

3Ø 50Hz: 1.5~2.2kW: 200-230/342-380V
3~7.5kW: 220-240/380-415V
11~18.5kW: 220/380V
3Ø 60Hz: 1.5~2.2kW: 220-240/380-440V
3~7.5kW: 220-255/380-440V
11~18.5kW: 220/380V

剖視圖

TPRK_E

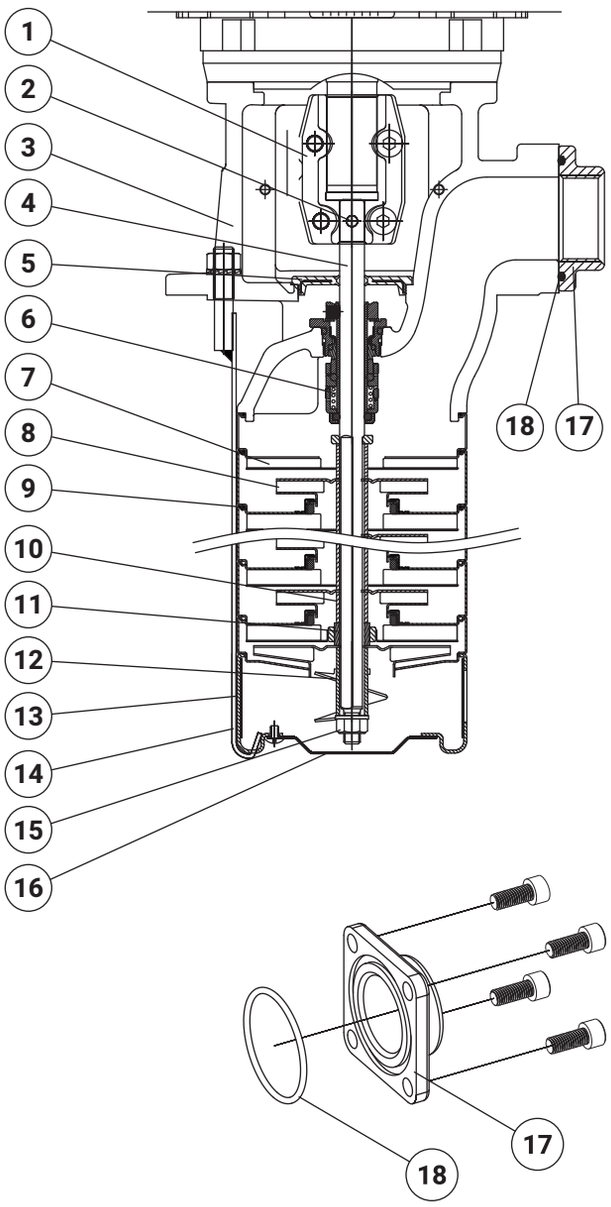

材質表

NO.	零件名稱	材質
1	連軸器	SUS304 / FCD45
2	銷	SUS304
3	水機身	FCD45
4	軸	SUS304
5	擋水板	NBR+SPCC
6	機械軸封	SiC + SiC + HNBR + SUS 304
7	導流板組	SUS304
8	葉輪	SUS304
9	O 形環	HNBR
10	軸套	SUS304
11	Sic 軸套	SiC
12	攪拌葉	SUS304
13	底座組	SUS304
14	固定板	SUS304
15	尼龍防鬆螺帽	SUS316
16	濾網	SUS304
17	法蘭	SUS304
18	O 形環	HNBR

選配

■ 特殊機械軸封

機械軸封種類	材質	
	定部 / 轉部	墊片 &O 形環
RSSH RSSV RSSE	(S) 碳化矽 / (S) 碳化矽	(H) HNBR (V) Viton (E) EPDM

安裝尺寸 , 50Hz

TPRK 1, 3, 5T

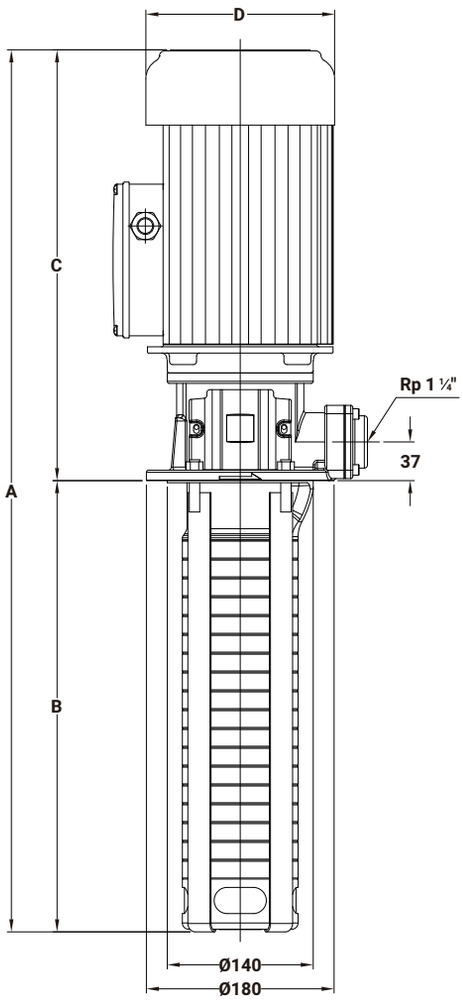

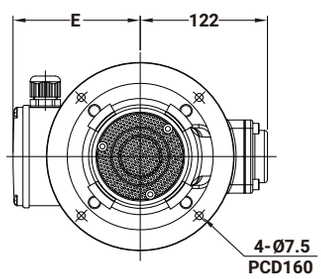

型式	A mm	B mm	C mm	D mm	E mm	N.W. kg	
TPRK1T25-25E	953	576	377	Ø181	129	31.85	12
TPRK1T26-26E	971	594	377	Ø181	129	32.11	12
TPRK1T27-27E	989	612	377	Ø181	129	32.36	12
TPRK1T30-30E	1043	666	377	Ø181	129	33.13	12
TPRK1T33-33E	1132	720	412	Ø181	126	36.90	12
TPRK1T36-36E	1186	774	412	Ø181	126	37.67	12
TPRK3T17-17E	809	432	377	Ø181	129	29.81	12
TPRK3T19-19E	845	468	377	Ø181	129	30.32	12
TPRK3T21-21E	916	504	412	Ø181	126	33.83	12
TPRK3T22-22E	934	522	412	Ø181	126	34.09	12
TPRK3T23-23E	952	540	412	Ø181	126	34.34	12
TPRK3T25-25E	988	576	412	Ø181	126	34.85	12
TPRK3T26-26E	1006	594	412	Ø181	126	35.11	12
TPRK3T27-27E	1024	612	412	Ø181	126	35.36	12
TPRK3T30-30E	1105	666	439	Ø208	137	45.50	12
TPRK3T33-33E	1159	720	439	Ø208	137	46.27	12
TPRK3T36-36E	1213	774	439	Ø208	137	47.04	12
TPRK5T9-9E	737	360	377	Ø181	129	28.55	12
TPRK5T10-10E	764	387	377	Ø181	129	28.89	12
TPRK5T12-12E	853	441	412	Ø181	126	32.57	12
TPRK5T14-14E	907	495	412	Ø181	126	33.26	12
TPRK5T16-16E	961	549	412	Ø181	126	33.95	12
TPRK5T17-17E	1015	576	439	Ø208	137	43.66	12
TPRK5T18-18E	1042	603	439	Ø208	137	44.00	12
TPRK5T19-19E	1069	630	439	Ø208	137	44.34	12
TPRK5T20-20E	1096	657	439	Ø208	137	44.69	12
TPRK5T21-21E	1123	684	439	Ø208	137	45.03	12
TPRK5T22-22E	1180	711	469	Ø208	137	49.97	12
TPRK5T24-24E	1234	765	469	Ø208	137	50.66	12
TPRK5T26-26E	1288	819	469	Ø208	137	51.34	-
TPRK5T29-29E	1369	900	469	Ø208	137	52.37	-
TPRK5T32-32E	1534	981	553	Ø244	162	74.75	-

安裝尺寸 , 60Hz

TPRK 1, 3, 5T

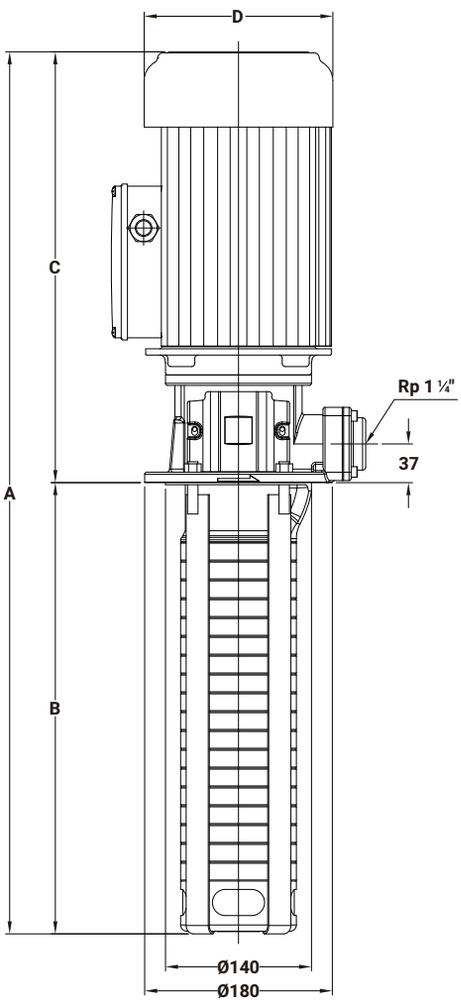

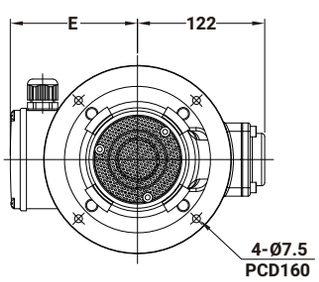

型式	A mm	B mm	C mm	D mm	E mm	N.W. kg	
TPRK1T15-15E	773	396	377	Ø181	129	29.30	12
TPRK1T17-17E	809	432	377	Ø181	129	29.81	12
TPRK1T19-19E	880	468	412	Ø181	126	33.32	12
TPRK1T21-21E	916	504	412	Ø181	126	33.83	12
TPRK1T22-22E	934	522	412	Ø181	126	34.09	12
TPRK1T23-23E	952	540	412	Ø181	126	34.34	12
TPRK1T25-25E	988	576	412	Ø181	126	34.85	12
TPRK1T26-26E	1033	594	439	Ø208	137	44.48	12
TPRK1T27-27E	1051	612	439	Ø208	137	44.73	12
TPRK3T9-9E	665	288	377	Ø181	129	27.76	12
TPRK3T10-10E	683	306	377	Ø181	129	28.02	12
TPRK3T11-11E	701	324	377	Ø181	129	28.27	12
TPRK3T12-12E	754	342	412	Ø181	126	31.53	12
TPRK3T13-13E	772	360	412	Ø181	126	31.79	12
TPRK3T15-15E	808	396	412	Ø181	126	32.30	12
TPRK3T17-17E	844	432	412	Ø181	126	32.81	12
TPRK3T19-19E	907	468	439	Ø208	137	42.69	12
TPRK3T21-21E	943	504	439	Ø208	137	43.20	12
TPRK3T22-22E	961	522	439	Ø208	137	43.71	12
TPRK3T23-23E	979	540	439	Ø208	137	43.97	12
TPRK3T25-25E	1045	576	469	Ø208	137	49.08	12
TPRK3T26-26E	1063	594	469	Ø208	137	49.33	12
TPRK5T5-5E	629	252	377	Ø181	129	27.17	12
TPRK5T6-6E	691	279	412	Ø181	126	30.52	12
TPRK5T7-7E	718	306	412	Ø181	126	30.86	12
TPRK5T8-8E	745	333	412	Ø181	126	31.20	12
TPRK5T10-10E	826	387	439	Ø208	137	41.26	12
TPRK5T12-12E	880	441	439	Ø208	137	41.94	12
TPRK5T14-14E	964	495	469	Ø208	137	47.23	12
TPRK5T16-16E	1018	549	469	Ø208	137	47.92	12
TPRK5T18-18E	1156	603	553	Ø244	162	69.78	-
TPRK5T19-19E	1183	630	553	Ø244	162	70.12	-
TPRK5T20-20E	1210	657	553	Ø244	162	70.46	-
TPRK5T22-22E	1264	711	553	Ø244	162	71.15	-
TPRK5T24-24E	1318	765	553	Ø244	162	80.43	-

安裝尺寸 , 50Hz

TPRK 10, 15, 20T

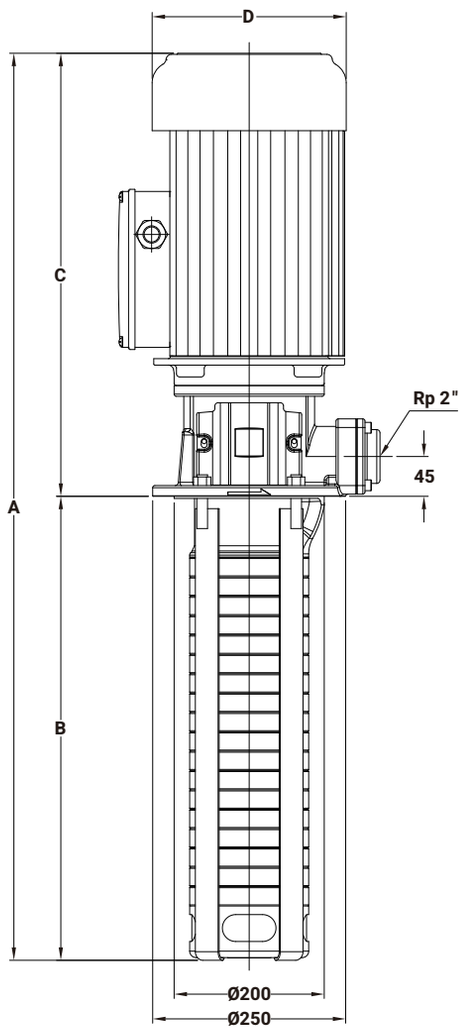

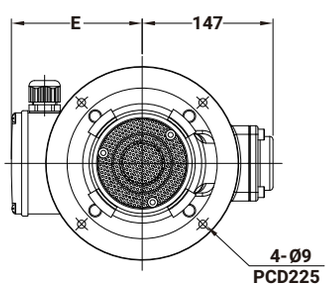

型式	A mm	B mm	C mm	D mm	E mm	N.W. kg	
TPRK10T4-4E	631	248	383	Ø181	129	34.45	12
TPRK10T5-5E	696	278	418	Ø181	126	38.05	12
TPRK10T6-6E	726	308	418	Ø181	126	38.65	12
TPRK10T7-7E	776	338	438	Ø208	137	48.35	12
TPRK10T8-8E	806	368	438	Ø208	137	48.95	12
TPRK10T9-9E	836	398	438	Ø208	137	49.55	12
TPRK10T10-10E	896	428	468	Ø208	137	54.75	-
TPRK10T12-12E	956	488	468	Ø208	137	55.95	-
TPRK10T14-14E	1100	548	552	Ø244	162	78.1	-
TPRK10T16-16E	1160	608	552	Ø244	162	79.3	-
TPRK10T18-18E	1220	668	552	Ø244	162	89.1	-
TPRK10T20-20E	1280	728	552	Ø244	162	90.3	-
TPRK10T22-22E	1340	788	552	Ø244	162	91.5	-
TPRK15T2-2E	636	218	418	Ø181	126	36.65	12
TPRK15T3-3E	701	263	438	Ø208	137	46.55	12
TPRK15T4-4E	776	308	468	Ø208	137	51.95	-
TPRK15T5-5E	821	353	468	Ø208	137	52.75	-
TPRK15T6-6E	950	398	552	Ø244	162	74.5	-
TPRK15T7-7E	995	443	552	Ø244	162	75.3	-
TPRK15T8-8E	1040	488	552	Ø244	162	84.7	-
TPRK15T9-9E	1085	533	552	Ø244	162	85.5	-
TPRK15T10-10E	1303	578	725	Ø319	253	147.6	-
TPRK15T12-12E	1393	668	725	Ø319	253	149.2	-
TPRK15T14-14E	1483	758	725	Ø319	253	150.8	-
TPRK15T16-16E	1573	848	725	Ø319	253	152.4	-
TPRK15T17-17E	1618	893	725	Ø319	253	154	-
TPRK20T2-2E	636	218	418	Ø181	126	36.7	12
TPRK20T3-3E	731	263	468	Ø208	137	51.25	-
TPRK20T4-4E	860	308	552	Ø244	162	73.05	-
TPRK20T5-5E	905	353	552	Ø244	162	73.9	-
TPRK20T6-6E	950	398	552	Ø244	162	82.5	-
TPRK20T7-7E	995	443	552	Ø244	162	83.35	-
TPRK20T8-8E	1213	488	725	Ø319	253	145.5	-
TPRK20T10-10E	1303	578	725	Ø319	253	147.2	-
TPRK20T12-12E	1393	668	725	Ø319	253	148.9	-
TPRK20T14-14E	1483	758	725	Ø319	253	150.6	-
TPRK20T16-16E	1617	848	769	Ø319	253	172.3	-
TPRK20T17-17E	1662	893	769	Ø319	253	173.15	-

安裝尺寸 , 60Hz

TPRK 10, 15, 20T

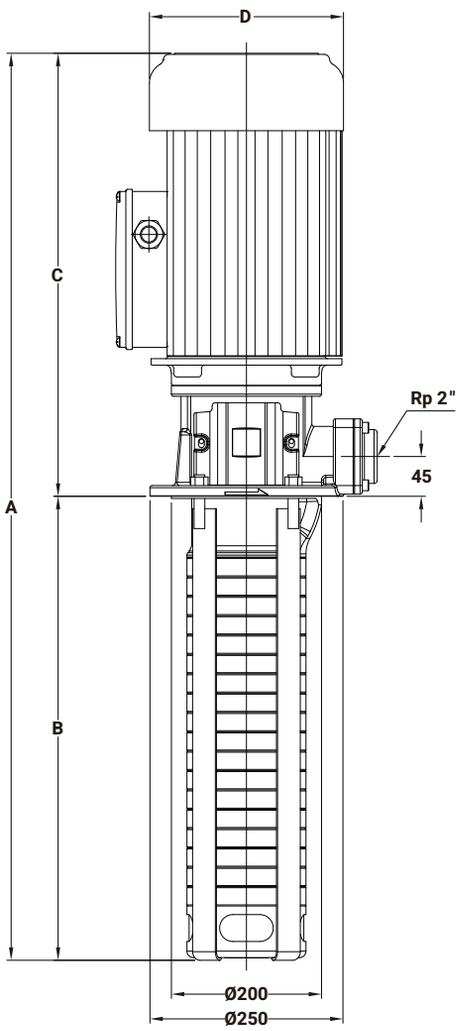

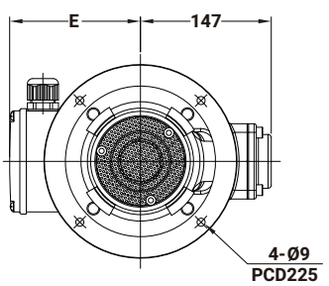

型式	A mm	B mm	C mm	D mm	E mm	N.W. kg	
TPRK10T2-2E	571	188	383	Ø181	129	33.25	12
TPRK10T3-3E	636	218	418	Ø181	126	36.85	12
TPRK10T4-4E	686	248	438	Ø208	137	46.55	12
TPRK10T5-5E	716	278	438	Ø208	137	47.15	12
TPRK10T6-6E	776	308	468	Ø208	137	52.35	-
TPRK10T7-7E	890	338	552	Ø244	162	73.9	-
TPRK10T8-8E	920	368	552	Ø244	162	74.5	-
TPRK10T9-9E	950	398	552	Ø244	162	75.1	-
TPRK10T10-10E	980	428	552	Ø244	162	84.3	-
TPRK10T12-12E	1040	488	552	Ø244	162	85.5	-
TPRK10T14-14E	1273	548	725	Ø319	253	148	-
TPRK10T16-16E	1333	608	725	Ø319	253	149.2	-
TPRK10T18-18E	1393	668	725	Ø319	253	150.4	-
TPRK15T2-2E	656	218	438	Ø208	137	45.75	12
TPRK15T3-3E	731	263	468	Ø208	137	51.15	-
TPRK15T4-4E	860	308	552	Ø244	162	72.9	-
TPRK15T5-5E	905	353	552	Ø244	162	82.3	-
TPRK15T6-6E	1123	398	725	Ø319	253	144.4	-
TPRK15T7-7E	1168	443	725	Ø319	253	145.2	-
TPRK15T8-8E	1213	488	725	Ø319	253	146	-
TPRK15T10-10E	1303	578	725	Ø319	253	147.6	-
TPRK15T12-12E	1437	668	769	Ø319	253	169.2	-
							-
TPRK20T2-2E	686	218	468	Ø208	137	50.4	12
TPRK20T3-3E	815	263	552	Ø244	162	72.2	-
TPRK20T4-4E	860	308	552	Ø244	162	81.65	-
TPRK20T5-5E	1078	353	725	Ø319	253	143.8	-
TPRK20T6-6E	1123	398	725	Ø319	253	144.65	-
TPRK20T7-7E	1168	443	725	Ø319	253	145.5	-
TPRK20T8-8E	1257	488	769	Ø319	253	166.35	-
TPRK20T10-10E	1347	578	769	Ø319	253	167.2	-

特性曲線 , 50Hz

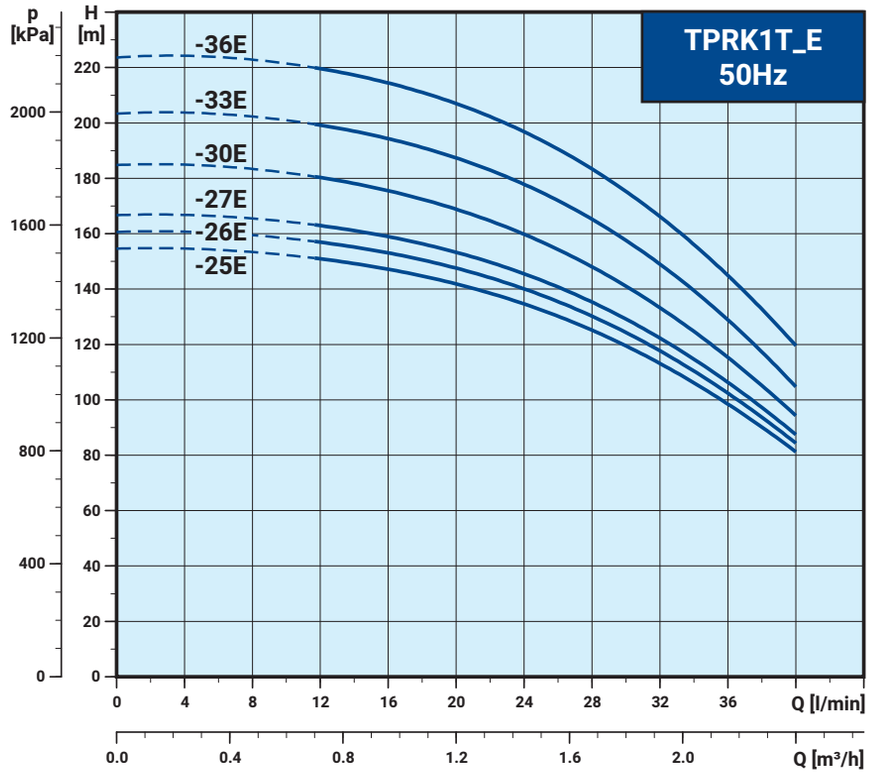

電氣資料

型 式	相數 ø	頻壓 代碼	頻 率 Hz	電 壓 V	輸出功率 kW	電 流 A
TPRK1T25-25E	3	9V	50	200-230/342-380	1.5	6.3-6.1/3.6-3.5
TPRK1T26-26E	3	9V	50	200-230/342-380	1.5	6.3-6.1/3.6-3.5
TPRK1T27-27E	3	9V	50	200-230/342-380	1.5	6.3-6.1/3.6-3.5
TPRK1T30-30E	3	9V	50	200-230/342-380	1.5	6.3-6.1/3.6-3.5
TPRK1T33-33E	3	9V	50	200-230/342-380	2.2	9.5-10.5/5.5-5.6
TPRK1T36-36E	3	9V	50	200-230/342-380	2.2	9.5-10.5/5.5-5.6

特性曲線 , 60Hz

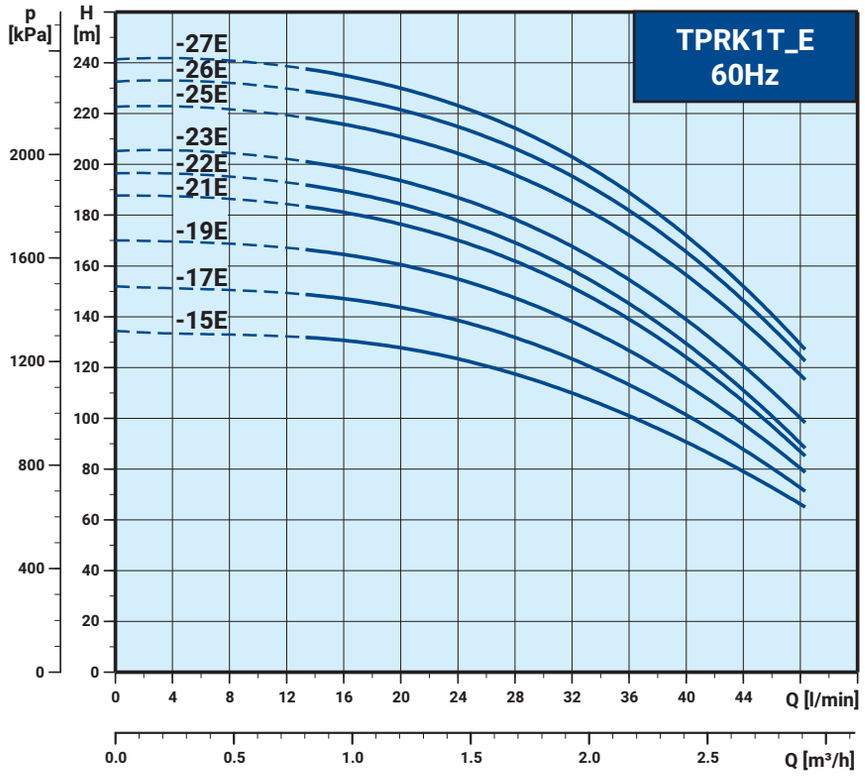

電氣資料

型 式	相數 ø	頻壓 代碼	頻 率 Hz	電 壓 V	輸出功率 kW	電 流 A
TPRK1T15-15E	3	9V	60	220-240/380-440	1.5	5.8-5.5/3.4-3.1
TPRK1T17-17E	3	9V	60	220-240/380-440	1.5	5.8-5.5/3.4-3.1
TPRK1T19-19E	3	9V	60	220-240/380-440	2.2	8.6-8.4/4.9-5.0
TPRK1T21-21E	3	9V	60	220-240/380-440	2.2	8.6-8.4/4.9-5.0
TPRK1T22-22E	3	9V	60	220-240/380-440	2.2	8.6-8.4/4.9-5.0
TPRK1T23-23E	3	9V	60	220-240/380-440	2.2	8.6-8.4/4.9-5.0
TPRK1T25-25E	3	9V	60	220-240/380-440	2.2	8.6-8.4/4.9-5.0
TPRK1T26-26E	3	9U	60	220-255/380-440	3	11.1-10.1/6.4-5.9
TPRK1T27-27E	3	9U	60	220-255/380-440	3	11.1-10.1/6.4-5.9

特性曲線 , 50Hz

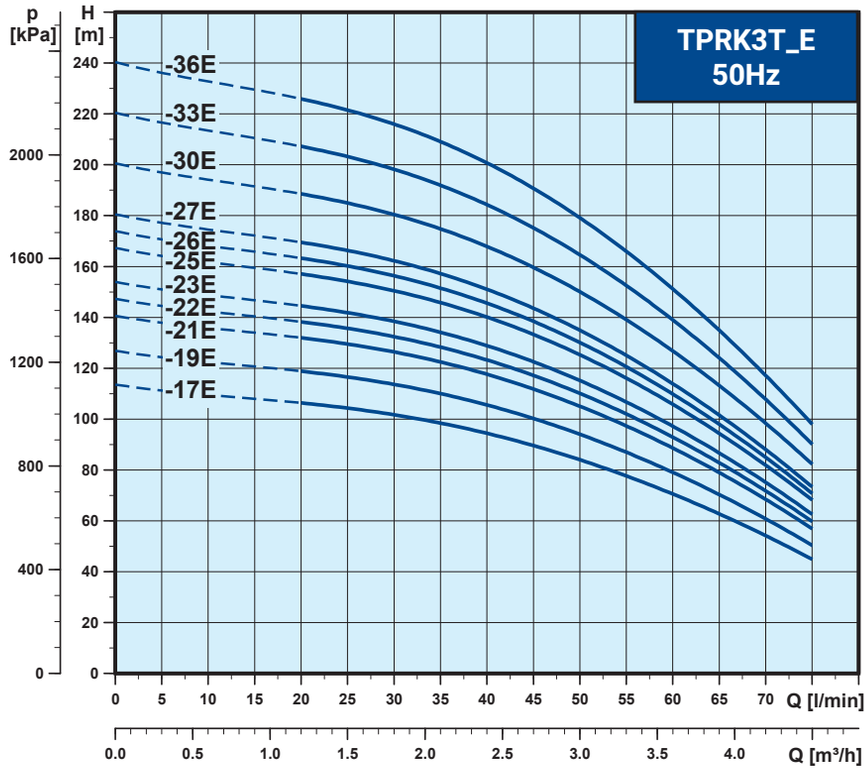

電氣資料

型 式	相數 ø	頻壓 代碼	頻 率 Hz	電 壓 V	輸出功率 kW	電 流 A
TPRK3T17-17E	3	9V	50	200-230/342-380	1.5	6.3-6.1/3.6-3.5
TPRK3T19-19E	3	9V	50	200-230/342-380	1.5	6.3-6.1/3.6-3.5
TPRK3T21-21E	3	9V	50	200-230/342-380	2.2	9.5-10.5/5.5-5.6
TPRK3T22-22E	3	9V	50	200-230/342-380	2.2	9.5-10.5/5.5-5.6
TPRK3T23-23E	3	9V	50	200-230/342-380	2.2	9.5-10.5/5.5-5.6
TPRK3T25-25E	3	9V	50	200-230/342-380	2.2	9.5-10.5/5.5-5.6
TPRK3T26-26E	3	9V	50	200-230/342-380	2.2	9.5-10.5/5.5-5.6
TPRK3T27-27E	3	9V	50	200-230/342-380	2.2	9.5-10.5/5.5-5.6
TPRK3T30-30E	3	9U	50	220-240/380-415	3	11.4-11.1/6.6-6.5
TPRK3T33-33E	3	9U	50	220-240/380-415	3	11.4-11.1/6.6-6.5
TPRK3T36-36E	3	9U	50	220-240/380-415	3	11.4-11.1/6.6-6.5

特性曲線 , 60Hz

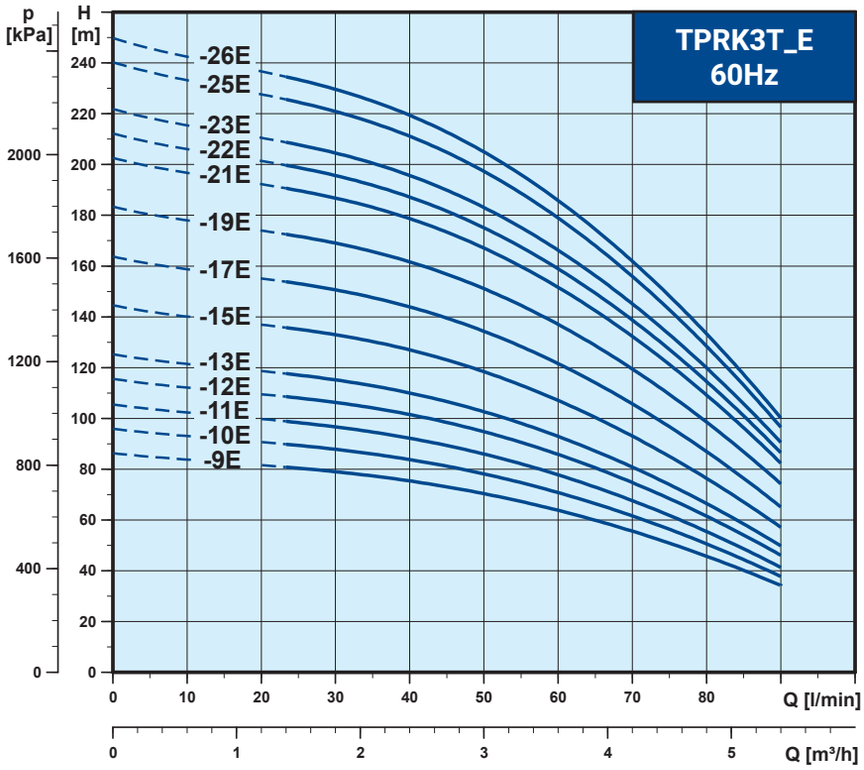

電氣資料

型 式	相數 ø	頻壓 代碼	頻 率 Hz	電 壓 V	輸出功率 kW	電 流 A
TPRK3T9-9E	3	9V	60	220-240/380-440	1.5	5.8-5.5/3.4-3.1
TPRK3T10-10E	3	9V	60	220-240/380-440	1.5	5.8-5.5/3.4-3.1
TPRK3T11-11E	3	9V	60	220-240/380-440	1.5	5.8-5.5/3.4-3.1
TPRK3T12-12E	3	9V	60	220-240/380-440	2.2	8.6-8.4/4.9-5.0
TPRK3T13-13E	3	9V	60	220-240/380-440	2.2	8.6-8.4/4.9-5.0
TPRK3T15-15E	3	9V	60	220-240/380-440	2.2	8.6-8.4/4.9-5.0
TPRK3T17-17E	3	9V	60	220-240/380-440	2.2	8.6-8.4/4.9-5.0
TPRK3T19-19E	3	9U	60	220-255/380-440	3	11.1-10.1/6.4-5.9
TPRK3T21-21E	3	9U	60	220-255/380-440	3	11.1-10.1/6.4-5.9
TPRK3T22-22E	3	9U	60	220-255/380-440	3	11.1-10.1/6.4-5.9
TPRK3T23-23E	3	9U	60	220-255/380-440	3	11.1-10.1/6.4-5.9
TPRK3T25-25E	3	9U	60	220-255/380-440	4	14.4-12.8/8.3-7.4
TPRK3T26-26E	3	9U	60	220-255/380-440	4	14.4-12.8/8.3-7.4

特性曲線 , 50Hz

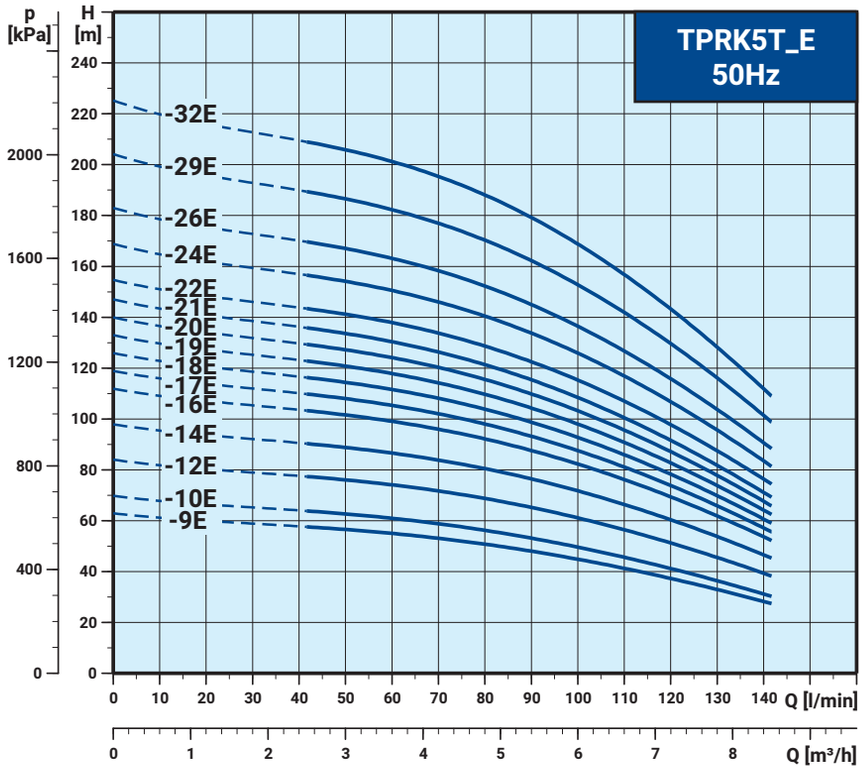

電氣資料

型 式	相數 ø	頻壓 代碼	頻 率 Hz	電 壓 V	輸出功率 kW	電 流 A
TPRK5T9-9E	3	9V	50	200-230/342-380	1.5	6.3-6.1/3.6-3.5
TPRK5T10-10E	3	9V	50	200-230/342-380	1.5	6.3-6.1/3.6-3.5
TPRK5T12-12E	3	9V	50	200-230/342-380	2.2	9.5-10.5/5.5-5.6
TPRK5T14-14E	3	9V	50	200-230/342-380	2.2	9.5-10.5/5.5-5.6
TPRK5T16-16E	3	9V	50	200-230/342-380	2.2	9.5-10.5/5.5-5.6
TPRK5T17-17E	3	9U	50	220-240/380-415	3	11.4-11.1/6.6-6.5
TPRK5T18-18E	3	9U	50	220-240/380-415	3	11.4-11.1/6.6-6.5
TPRK5T19-19E	3	9U	50	220-240/380-415	3	11.4-11.1/6.6-6.5
TPRK5T20-20E	3	9U	50	220-240/380-415	3	11.4-11.1/6.6-6.5
TPRK5T21-21E	3	9U	50	220-240/380-415	3	11.4-11.1/6.6-6.5
TPRK5T22-22E	3	9U	50	220-240/380-415	4	14.4-13.9/8.3-8.0
TPRK5T24-24E	3	9U	50	220-240/380-415	4	14.4-13.9/8.3-8.0
TPRK5T26-26E	3	9U	50	220-240/380-415	4	14.4-13.9/8.3-8.0
TPRK5T29-29E	3	9U	50	220-240/380-415	4	14.4-13.9/8.3-8.0
TPRK5T32-32E	3	9U	50	220-240/380-415	5.5	19.6-19.9/11.3-11.4

特性曲線 , 60Hz

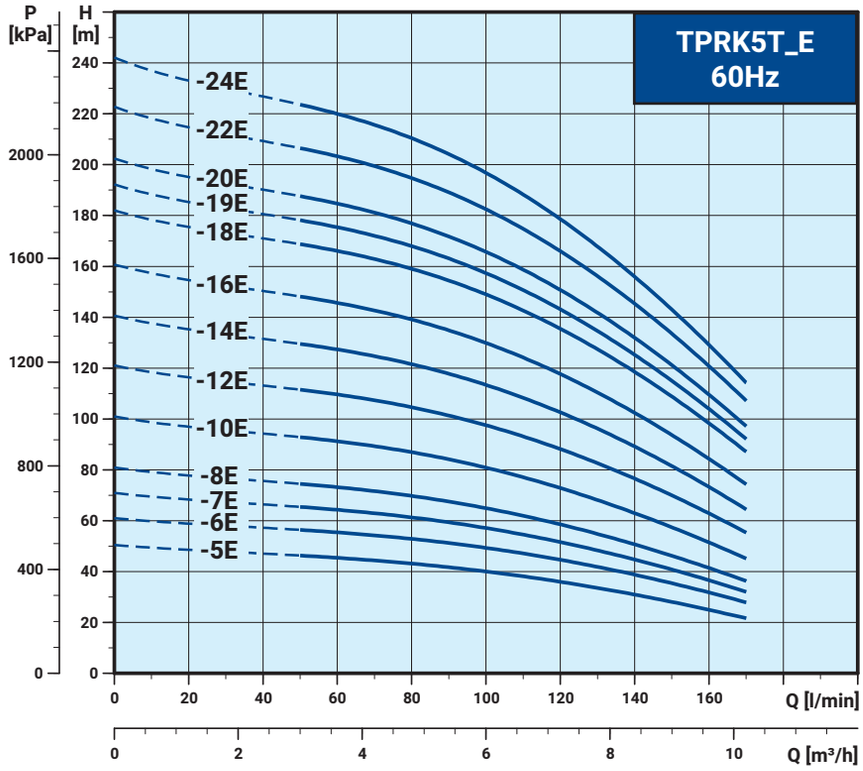

電氣資料

型 式	相數 Ø	頻壓 代碼	頻 率 Hz	電 壓 V	輸出功率 kW	電 流 A
TPRK5T5-5E	3	9V	60	220-240/380-440	1.5	5.8-5.5/3.4-3.1
TPRK5T6-6E	3	9V	60	220-240/380-440	2.2	8.6-8.4/4.9-5.0
TPRK5T7-7E	3	9V	60	220-240/380-440	2.2	8.6-8.4/4.9-5.0
TPRK5T8-8E	3	9V	60	220-240/380-440	2.2	8.6-8.4/4.9-5.0
TPRK5T10-10E	3	9U	60	220-255/380-440	3	11.1-10.1/6.4-5.9
TPRK5T12-12E	3	9U	60	220-255/380-440	3	11.1-10.1/6.4-5.9
TPRK5T14-14E	3	9U	60	220-255/380-440	4	14.4-12.8/8.3-7.4
TPRK5T16-16E	3	9U	60	220-255/380-440	4	14.4-12.8/8.3-7.4
TPRK5T18-18E	3	9U	60	220-255/380-440	5.5	21.7-19.9/12.4-11.5
TPRK5T19-19E	3	9U	60	220-255/380-440	5.5	21.7-19.9/12.4-11.5
TPRK5T20-20E	3	9U	60	220-255/380-440	5.5	21.7-19.9/12.4-11.5
TPRK5T22-22E	3	9U	60	220-255/380-440	5.5	21.7-19.9/12.4-11.5
TPRK5T24-24E	3	9U	60	220-255/380-440	7.5	25.4-24.4/14.7-14.1

特性曲線 , 50Hz

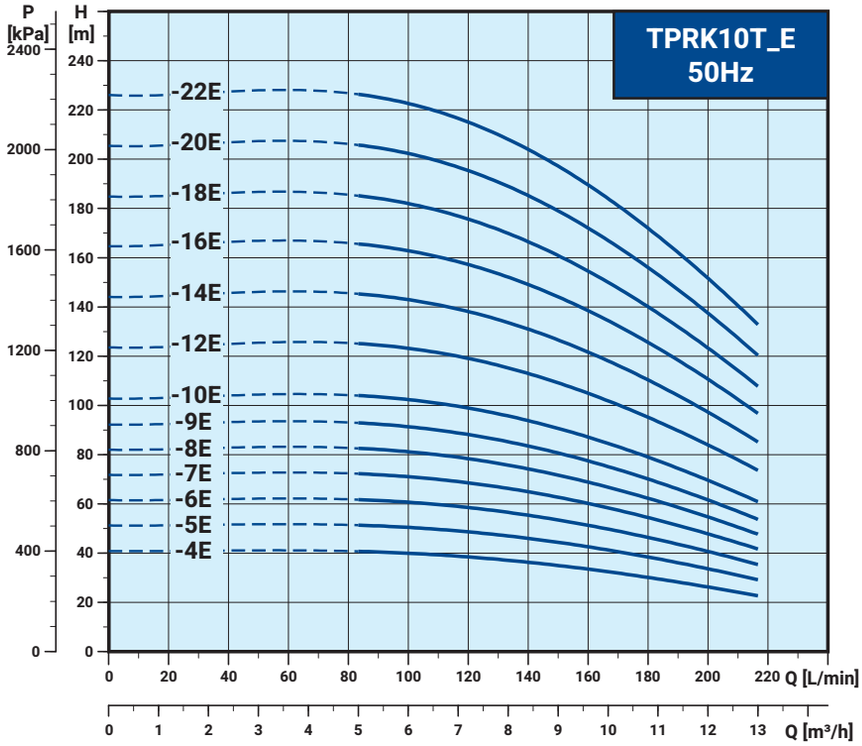

電氣資料

型 式	相數 Ø	頻壓 代碼	頻 率 Hz	電 壓 V	輸出功率 kW	電 流 A
TPRK10T4-4E	3	9V	50	200-230/342-380	1.5	6.3-6.1/3.6-3.5
TPRK10T5-5E	3	9V	50	200-230/342-380	2.2	9.5-10.5/5.5-5.6
TPRK10T6-6E	3	9V	50	200-230/342-380	2.2	9.5-10.5/5.5-5.6
TPRK10T7-7E	3	9U	50	220-240/380-415	3	11.4-11.1/6.6-6.5
TPRK10T8-8E	3	9U	50	220-240/380-415	3	11.4-11.1/6.6-6.5
TPRK10T9-9E	3	9U	50	220-240/380-415	3	11.4-11.1/6.6-6.5
TPRK10T10-10E	3	9U	50	220-240/380-415	4	14.4-13.9/8.3-8.0
TPRK10T12-12E	3	9U	50	220-240/380-415	4	14.4-13.9/8.3-8.0
TPRK10T14-14E	3	9U	50	220-240/380-415	5.5	19.6-19.9/11.3-11.4
TPRK10T16-16E	3	9U	50	220-240/380-415	5.5	19.6-19.9/11.3-11.4
TPRK10T18-18E	3	9U	50	220-240/380-415	7.5	25.0-24.8/14.6-14.5
TPRK10T20-20E	3	9U	50	220-240/380-415	7.5	25.0-24.8/14.6-14.5
TPRK10T22-22E	3	9U	50	220-240/380-415	7.5	25.0-24.8/14.6-14.5

特性曲線 , 60Hz

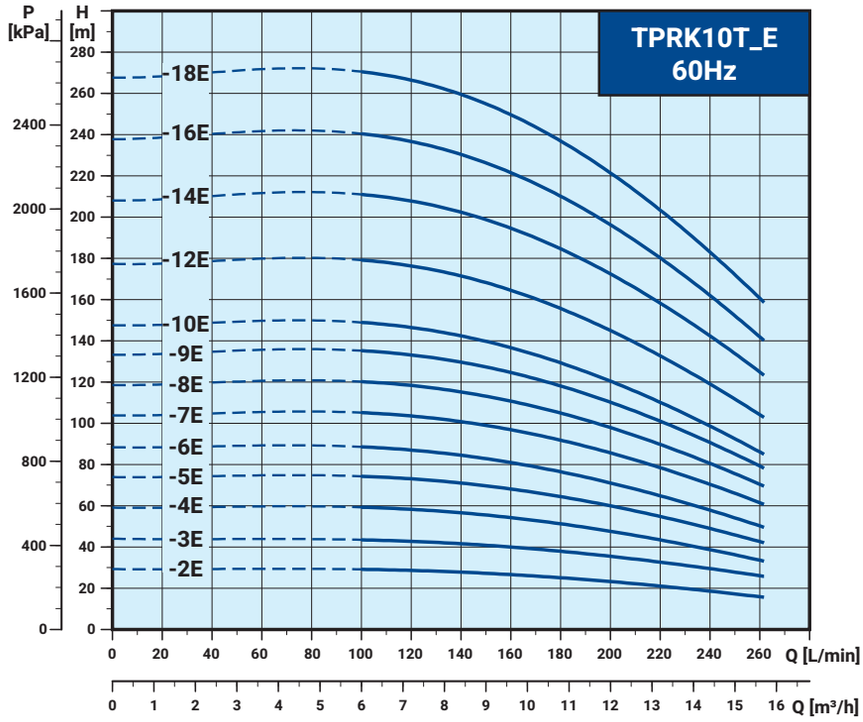

電氣資料

型 式	相數 ø	頻壓 代碼	頻 率 Hz	電 壓 V	輸出功率 kW	電 流 A
TPRK10T2-2E	3	9V	60	220-240/380-440	1.5	5.8-5.5/3.4-3.1
TPRK10T3-3E	3	9V	60	220-240/380-440	2.2	8.6-8.4/4.9-5.0
TPRK10T4-4E	3	9U	60	220-255/380-440	3	11.1-10.1/6.4-5.9
TPRK10T5-5E	3	9U	60	220-255/380-440	3	11.1-10.1/6.4-5.9
TPRK10T6-6E	3	9U	60	220-255/380-440	4	14.4-12.8/8.3-7.4
TPRK10T7-7E	3	9U	60	220-255/380-440	5.5	19.1-17.9/10.9-10.3
TPRK10T8-8E	3	9U	60	220-255/380-440	5.5	19.1-17.9/10.9-10.3
TPRK10T9-9E	3	9U	60	220-255/380-440	5.5	19.1-17.9/10.9-10.3
TPRK10T10-10E	3	9U	60	220-255/380-440	7.5	25.4-24.4/14.7-14.1
TPRK10T12-12E	3	9U	60	220-255/380-440	7.5	25.4-24.4/14.7-14.1
TPRK10T14-14E	3	3F	60	220/380	11	35.6/20.6
TPRK10T16-16E	3	3F	60	220/380	11	35.6/20.6
TPRK10T18-18E	3	3F	60	220/380	11	35.6/20.6

特性曲線 , 50Hz

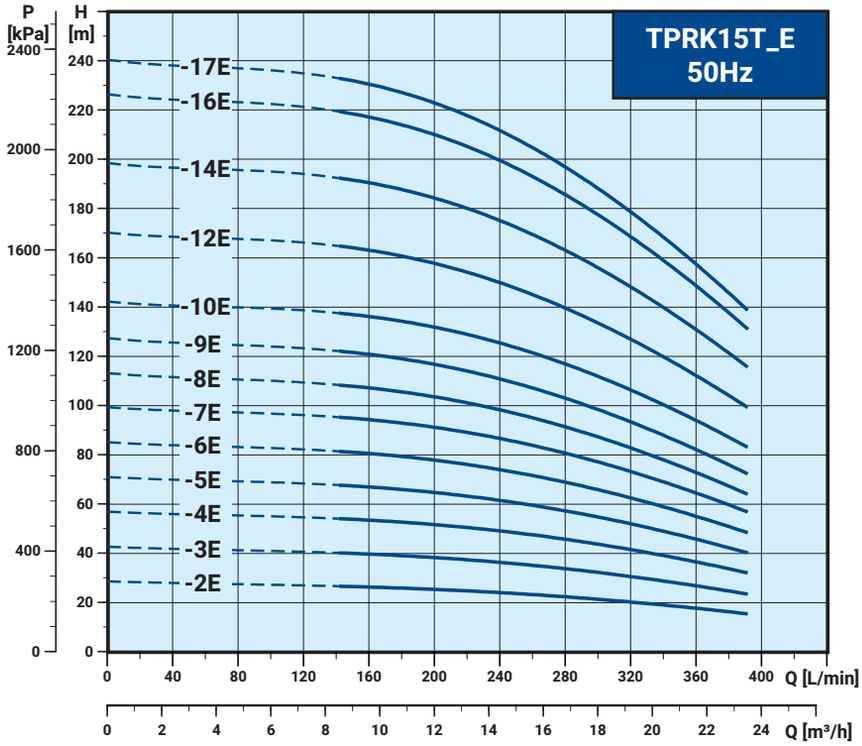

電氣資料

型 式	相數 ø	頻壓 代碼	頻 率 Hz	電 壓 V	輸出功率 kW	電 流 A
TPRK15T2-2E	3	9V	50	200-230/342-380	2.2	9.5-10.5/5.5-5.6
TPRK15T3-3E	3	9U	50	220-240/380-415	3	11.4-11.1/6.6-6.5
TPRK15T4-4E	3	9U	50	220-240/380-415	4	14.4-13.9/8.3-8.0
TPRK15T5-5E	3	9U	50	220-240/380-415	4	14.4-13.9/8.3-8.0
TPRK15T6-6E	3	9U	50	220-240/380-415	5.5	19.6-19.9/11.3-11.4
TPRK15T7-7E	3	9U	50	220-240/380-415	5.5	19.6-19.9/11.3-11.4
TPRK15T8-8E	3	9U	50	220-240/380-415	7.5	25.0-24.8/14.6-14.5
TPRK15T9-9E	3	9U	50	220-240/380-415	7.5	25.0-24.8/14.6-14.5
TPRK15T10-10E	3	3F	50	220/380	11	36.0/20.8
TPRK15T12-12E	3	3F	50	220/380	11	36.0/20.8
TPRK15T14-14E	3	3F	50	220/380	11	36.0/20.8
TPRK15T16-16E	3	3F	50	220/380	15	46.8/27.1
TPRK15T17-17E	3	3F	50	220/380	15	46.8/27.1

特性曲線 , 60Hz

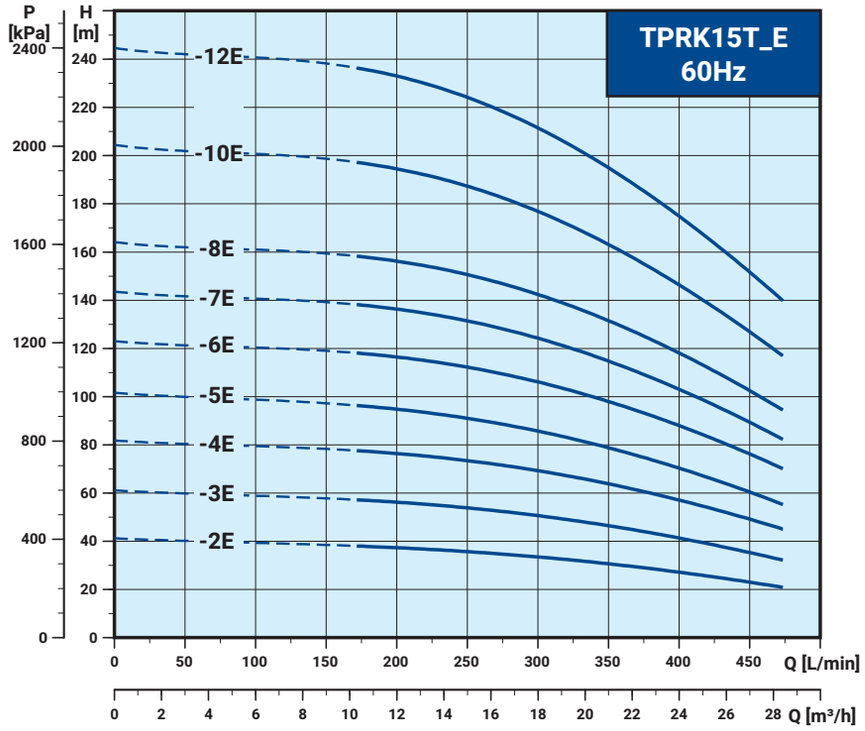

電氣資料

型 式	相數 Ø	頻壓 代碼	頻 率 Hz	電 壓 V	輸出功率 kW	電 流 A
TPRK15T2-2E	3	9U	60	220-255/380-440	3	11.1-10.1/6.4-5.9
TPRK15T3-3E	3	9U	60	220-255/380-440	4	14.4-12.8/8.3-7.4
TPRK15T4-4E	3	9U	60	220-255/380-440	5.5	19.1-17.9/10.9-10.3
TPRK15T5-5E	3	9U	60	220-255/380-440	7.5	25.4-24.4/14.7-14.1
TPRK15T6-6E	3	3F	60	220/380	11	35.6/20.6
TPRK15T7-7E	3	3F	60	220/380	11	35.6/20.6
TPRK15T8-8E	3	3F	60	220/380	11	35.6/20.6
TPRK15T10-10E	3	3F	60	220/380	15	47.1/27.3
TPRK15T12-12E	3	3F	60	220/380	18.5	57.5/33.3

特性曲線 , 50Hz

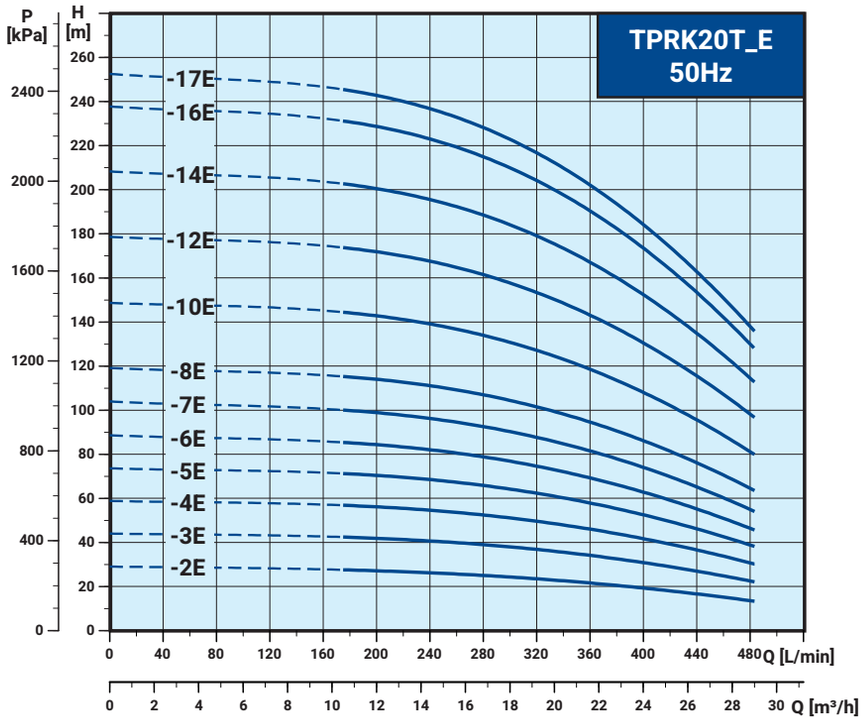

電氣資料

型 式	相數 Ø	頻壓 代碼	頻 率 Hz	電 壓 V	輸出功率 kW	電 流 A
TPRK20T2-2E	3	9V	50	200-230/342-380	2.2	9.5-10.5/5.5-5.6
TPRK20T3-3E	3	9U	50	220-240/380-415	4	14.4-13.9/8.3-8.0
TPRK20T4-4E	3	9U	50	220-240/380-415	5.5	19.6-19.9/11.3-11.4
TPRK20T5-5E	3	9U	50	220-240/380-415	5.5	19.6-19.9/11.3-11.4
TPRK20T6-6E	3	9U	50	220-240/380-415	7.5	25.0-24.8/14.6-14.5
TPRK20T7-7E	3	9U	50	220-240/380-415	7.5	25.0-24.8/14.6-14.5
TPRK20T8-8E	3	3F	50	220/380	11	36.0/20.8
TPRK20T10-10E	3	3F	50	220/380	11	36.0/20.8
TPRK20T12-12E	3	3F	50	220/380	15	46.8/27.1
TPRK20T14-14E	3	3F	50	220/380	15	46.8/27.1
TPRK20T16-16E	3	3F	50	220/380	18.5	56.6/32.7
TPRK20T17-17E	3	3F	50	220/380	18.5	56.6/32.7

特性曲線 , 60Hz

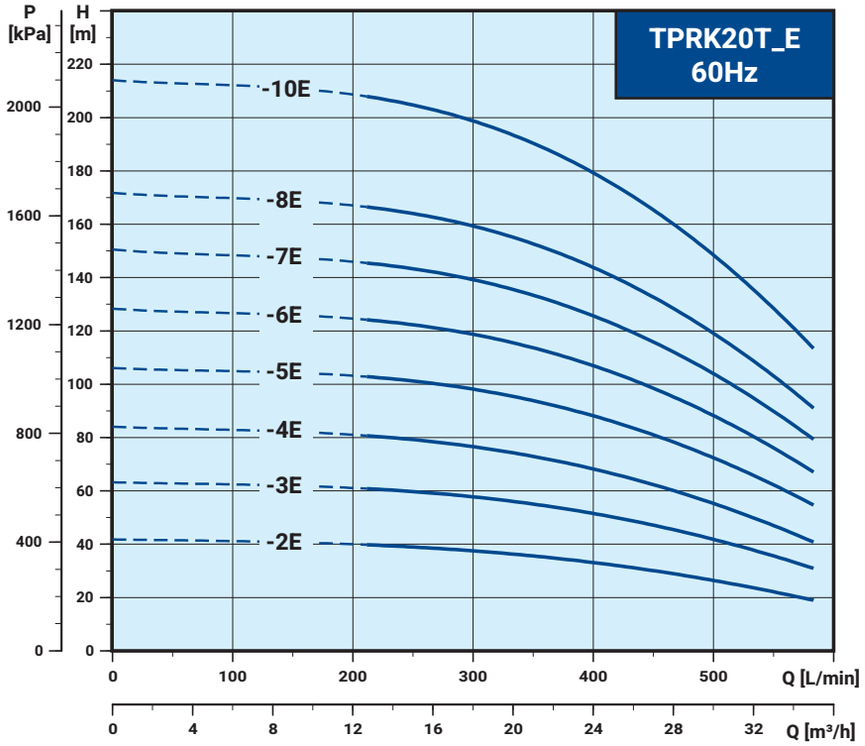

電氣資料

型 式	相數 Ø	頻壓 代碼	頻 率 Hz	電 壓 V	輸出功率 kW	電 流 A
TPRK20T2-2E	3	9U	60	220-255/380-440	4	14.4-12.8/8.3-7.4
TPRK20T3-3E	3	9U	60	220-255/380-440	5.5	19.1-17.9/10.9-10.3
TPRK20T4-4E	3	9U	60	220-255/380-440	7.5	25.4-24.4/14.7-14.1
TPRK20T5-5E	3	3F	60	220/380	11	35.6/20.6
TPRK20T6-6E	3	3F	60	220/380	11	35.6/20.6
TPRK20T7-7E	3	3F	60	220/380	15	47.1/27.3
TPRK20T8-8E	3	3F	60	220/380	18.5	57.5/33.3
TPRK20T10-10E	3	3F	60	220/380	18.5	57.5/33.3

Memo

Memo

Memo

WALRUS
大井泵浦

總公司

地址：新北市三芝區後厝里大片頭 83-14 號
電話：+886-2-2636-1123
傳真：+886-2-2636-4660
信箱：walrus.indus@walrus.com.tw
營業時間：週一 ~ 週五 8:00~17:00

服務據點

北區服務據點

地址：新北市三重區中興北街 164 號
電話：+886-2-2995-1616
傳真：+886-2-2995-3535
營業時間：週一 ~ 週五 8:00~17:00

中區服務據點

地址：台中市大雅區四德里龍善三街 2 號
電話：+886-4-2560-9111
傳真：+886-4-2560-9222
營業時間：週一 ~ 週五 8:00~17:00

南區服務據點

地址：高雄市路竹區竹滬里華光路 2 巷 2 之 1 號
電話：+886-7-6983-666
傳真：+886-7-6983-888
營業時間：週一 ~ 週五 8:00~17:00

型錄僅供參考，若有任何修改，恕不另行通知。 TPRK_E-IE3-TW001a-202507