WALRUS
大井泵浦

TPRK_EHSIC 系列

變頻多段浸水式離心泵浦



注入創新 湧出美好

Better Life Through Innovation

TPRK_EHSIC 系列 變頻多段浸水式離心泵浦



60 Hz

馬力：7.5 kW

揚程：Up to 415 M

水量：Up to 135 L/min

出口徑：1¼"



產品說明

TPRK_EHSIC 為多級浸入式離心泵，浸水自吸式，馬達與泵採聯軸耦合，主要動作零件採不鏽鋼結構設計，確保無腐蝕操作。

- 一體式軸封設計，方便替換軸封。
- 搭配變頻器提高工作壓力，並能依需求 達到不同特性控制。

適用範圍

主要專用於工具機之冷卻液體加壓泵送，適用液體包括水溶液，低黏稠度，無爆炸性輕油，中性之冷卻 / 潤滑液。

- 工業循環系統
- 清洗系統

馬達

- 防護等級 : IP54（泵體及馬達本身）
- 絕緣等級 : F.

使用條件

- 環境溫度 : Max. +40°C
- 液體溫度 : +0°C ~ +90°C
- 工作壓力 : Max. 38 kg/cm²
- 浸水高度 : Min. 40 mm
- 濾網直徑 : Ø2 mm

型式編碼

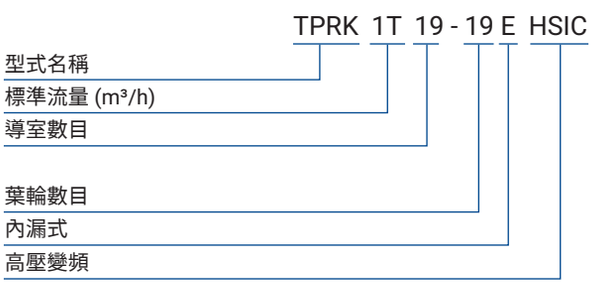

剖視圖

TPRK_EHSIC

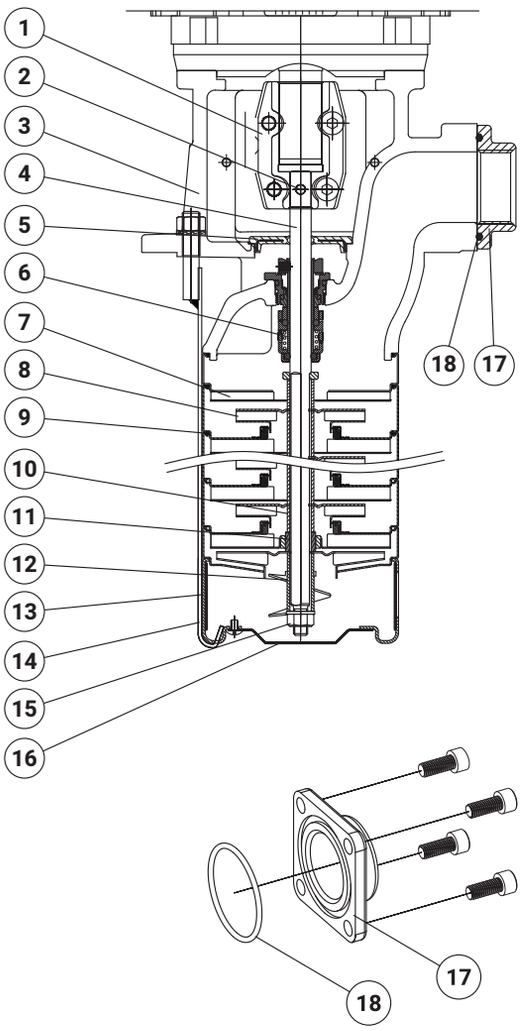

材質表

NO.	零件名稱	材質
1	連軸器	FCD45
2	插銷	SUS304
3	水機身	FCD45
4	軸	SUS304
5	擋水板	NBR+SPCC
6	機械軸封	RSSH
7	導流板組	SUS304
8	葉輪	SUS304
9	O 形環	HNBR
10	軸套（葉輪用）	SUS304
11	Sic 軸套	SiC
12	攪拌葉	SUS304
13	底座組	SUS304
14	固定板	SUS304
15	尼龍防鬆螺帽	SUS316
16	濾網	SUS304
17	法蘭	SUS304
18	O 形環	HNBR

選配

■ 特殊機械軸封

機械軸封種類	材質	
	定部 / 轉部	墊片 &O 形環
RSSH RSSV RSSE	(S) 碳化矽 / (S) 碳化矽	(H) HNBR (V) Viton (E) EPDM

特性曲線

TPRK1T

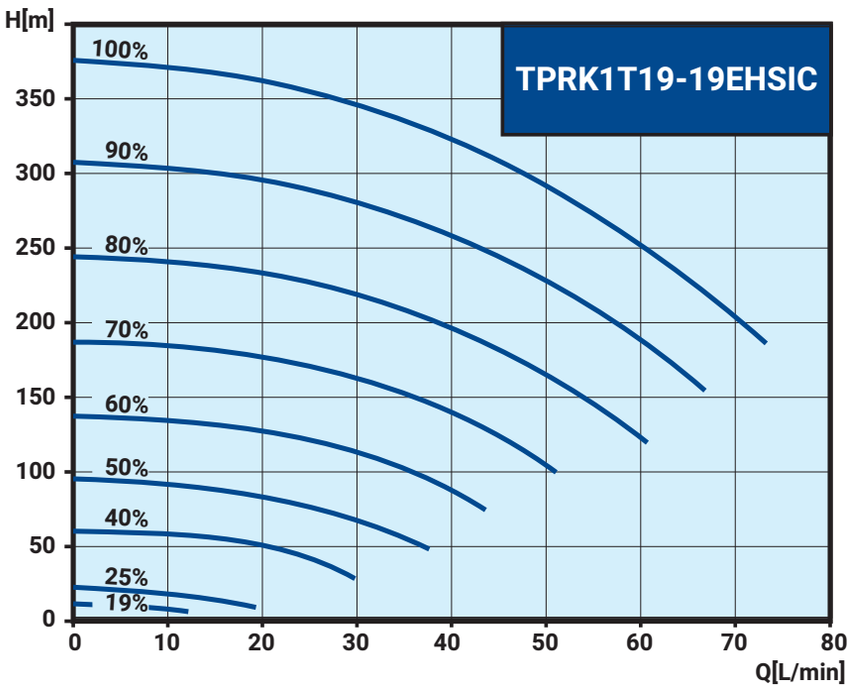

TPRK3T

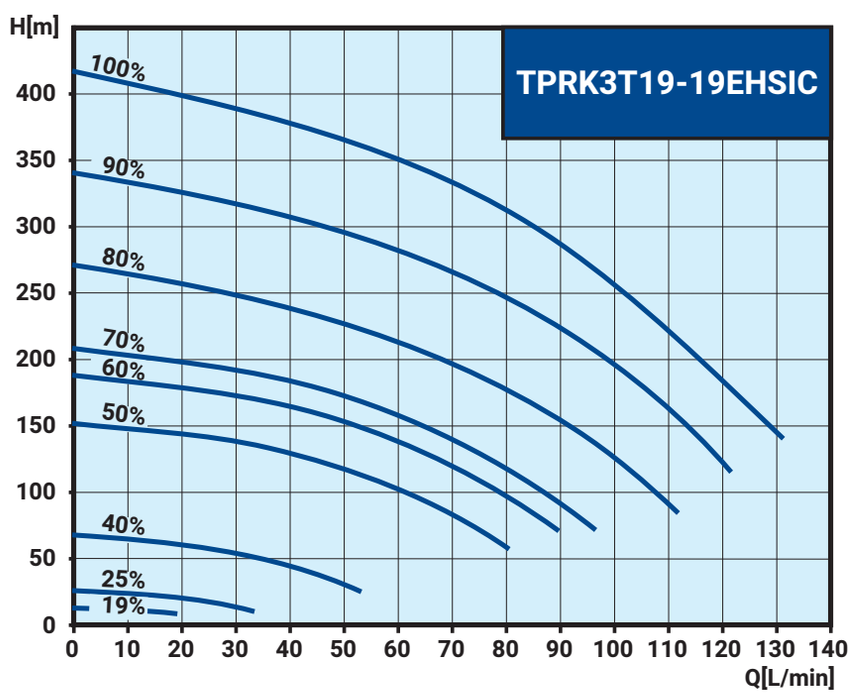

電氣資料

型 式	相 數 Ø	電 壓 V	輸出功率 kW	淨 重 Kg
TPRK1T19-19EHSIC	3	220 / 380	5.5	97
TPRK3T19-19EHSIC	3	220 / 380	7.5	101

安裝尺寸

TPRK1T / 3T

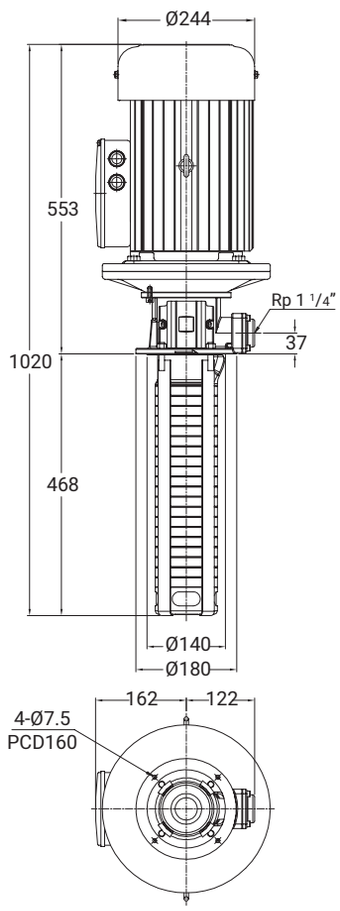

Memo

Memo

WALRUS
大井泵浦

總公司

地址：新北市三芝區後厝里大片頭 83-14 號
電話：+886-2-2636-1123
傳真：+886-2-2636-4660
信箱：walrus.indus@walrus.com.tw
營業時間：週一 ~ 週五 8:00~17:00

服務據點

北區服務據點

地址：新北市三重區中興北街 164 號
電話：+886-2-2995-1616
傳真：+886-2-2995-3535
營業時間：週一 ~ 週五 8:00~17:00

中區服務據點

地址：台中市大雅區四德里龍善三街 2 號
電話：+886-4-2560-9111
傳真：+886-4-2560-9222
營業時間：週一 ~ 週五 8:00~17:00

南區服務據點

地址：高雄市路竹區竹滬里華光路 2 巷 2 之 1 號
電話：+886-7-6983-666
傳真：+886-7-6983-888
營業時間：週一 ~ 週五 8:00~17:00

型錄僅供參考，若有任何修改，恕不另行通知。 TPRK_EHSIC-TW001b-202507