WALRUS
大井泵浦

TPU 系列

離心自吸泵

IE3-IE4 Motor



注入創新 湧出美好

Better Life Through Innovation

TPU 系列
離心自吸泵

營造 農林漁牧 製造
電力及新能源 娛樂及休閒服務 住宿及餐飲
批發零售 水供應及汙染整治 其他服務

50 Hz

馬力 : 1.1 - 1.5 kW
揚程 : Up to 19 M
水量 : Up to 415 L/min
出口徑 : 2"
入口徑 : 2"

60 Hz

馬力 : 0.55 - 1.5 kW
揚程 : Up to 28 M
水量 : Up to 510 L/min
出口徑 : 1.5" - 2"
入口徑 : 1.5" - 2"



產品說明

- 自吸式水平單段式離心泵浦
- 泵與馬達同軸設計，配用機械軸封，葉輪安裝在馬達延長之軸心上，軸向入口、徑向出口。
- 接液材質主要為不鏽鋼及工程塑膠

適用範圍

半開放式葉輪可避免輸送流體中的懸浮物造成阻塞，適合大水量輸送。水機採用高性能複合材料，可應用於海水、具鹽份環境，如：

- 養殖及輸送海水
- 海水冷暖設備
- 園藝灌溉
- 溫室
- 畜牧場

型式編碼

TPU 1100
- 1100 — 功率
- TPU — 型式名稱

使用條件

- 環境溫度：Max.+40°C
- 液體溫度：+4°C ~ +40°C
- 工作壓力：Max. 3 kg/cm²
- 入口壓力：Max. 0 kg/cm²
- 最大抽深：6 m
- 液體黏度：1 cst (mm²/s)
- 最大顆粒尺寸：1mm

馬達

- 防護等級：IP54
- 絕緣等級：F.
- 頻率：50/60 Hz
- 額定轉速：2900/3500 rpm
- 額定電壓：

頻壓代碼	相數	50Hz	60Hz
51R	1	200-240	-
61R	1	-	200-240
9V	3	200-230 / 342-380	220-240 / 380-440

剖視圖

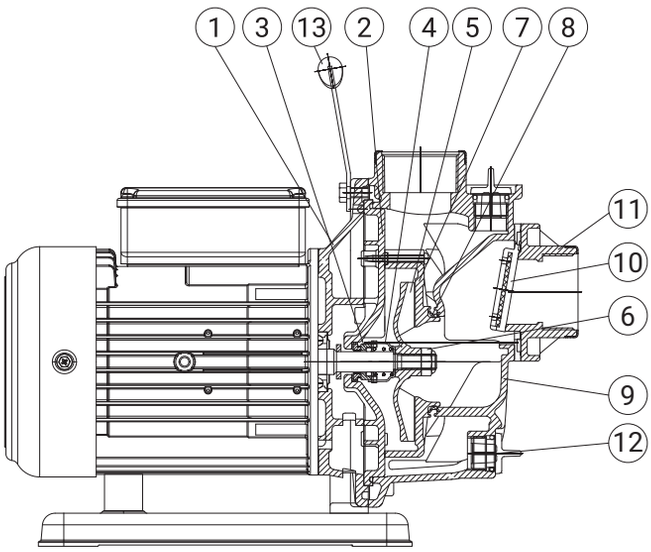

材質表

NO.	零件名稱	材質
1	凸托架	FC20
2	中層	PPS
3	機械軸封	HGSH
4	軸套 (軸封用)	SUS 316
5	葉輪	SUS 304
6	尼龍防鬆螺帽	SUS 316
7	導流板	PPE
8	墊片	NBR
9	水機身	PPE
10	止迴閥墊片	NBR+SUS304
11	法蘭	Nylon
12	注 (洩) 水塞	Nylon
13	手把	NBR+SUS304

電氣資料 單相

型 式	相數 ø	頻壓代碼	頻率 Hz	電 壓 V	輸入功率 kW	輸出功率 kW	電 流 A	入口徑 in.	出口徑 in.	淨重 kg	毛重 kg
TPU1100	1	51R	50	200-240	1.35	1.10	8.2-6.8	2"	2"	23	24.8
TPU1500	1	51R	50	200-240	1.64	1.50	9.3-8.0	2"	2"	25	26.8

型 式	相數 ø	頻壓代碼	頻率 Hz	電 壓 V	輸入功率 kW	輸出功率 kW	電 流 A	入口徑 in.	出口徑 in.	淨重 kg	毛重 kg
TPU550	1	61R	60	200-240	0.90	0.55	4.7-4.2	1.5"	1.5"	12	15.4
TPU1100	1	61R	60	200-240	1.98	1.10	10.5-9.1	2"	2"	23	24.8
TPU1500	1	61R	60	200-240	2.74	1.50	14.2-12.4	2"	2"	25	26.8

安裝尺寸

TPU 550

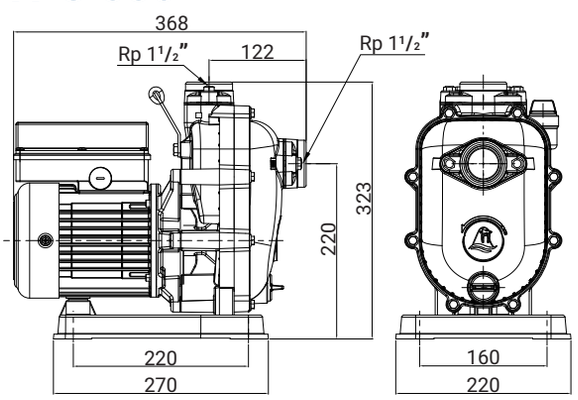

TPU 1100 / 1500

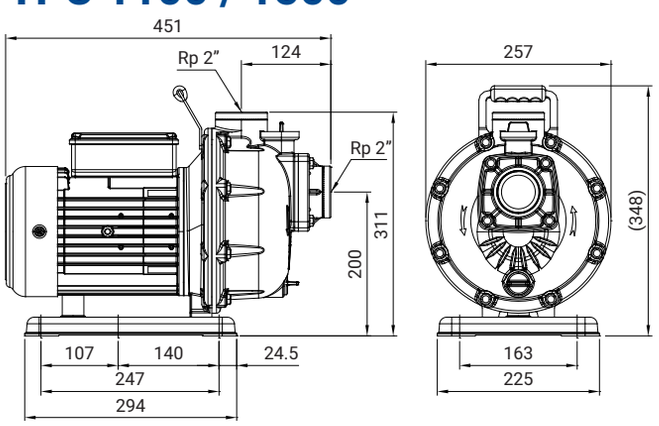

特性曲線 50Hz

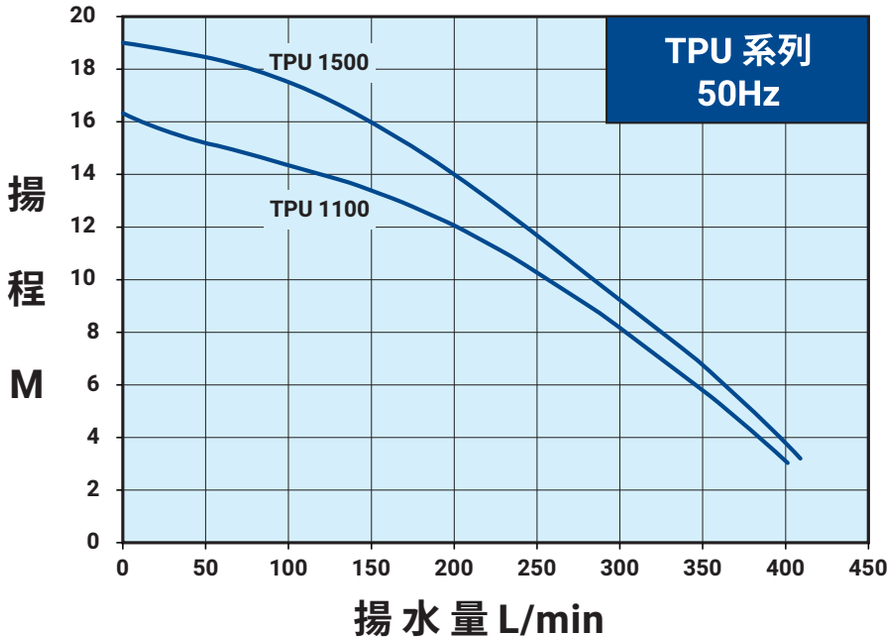

特性曲線 60Hz

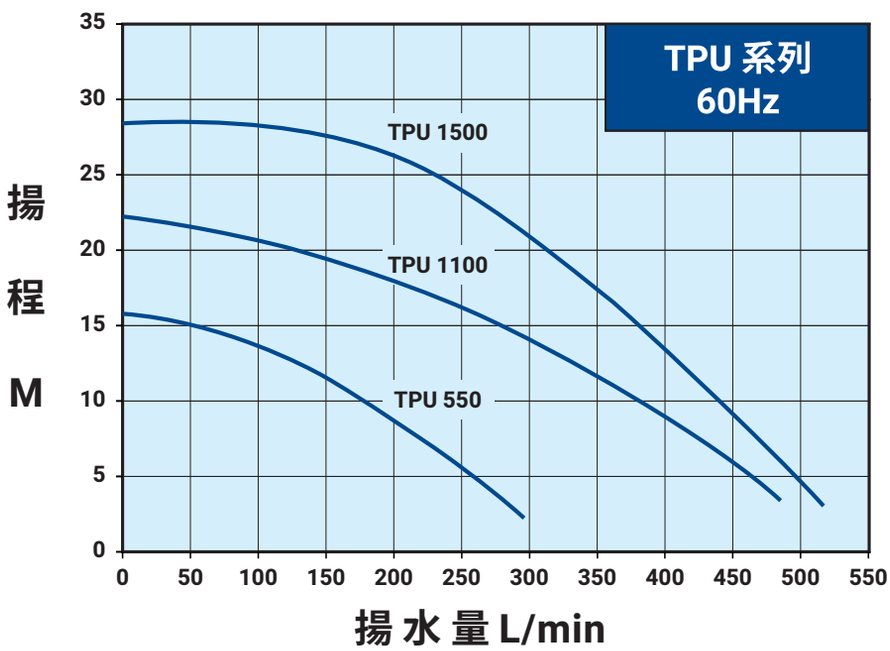

電氣資料 三相 電機效率 IE3-IE4

型 式	相數 Ø	頻壓代碼	頻率 Hz	電 壓 V	輸出功率 kW	電 流 $I_{1/1}$(A)	S. F. 值	電 流 I_{max}(A)	入口徑 in.	出口徑 in.	淨重 kg	毛重 kg
TPU1100	3	9V	50	200-230 / 342-380	1.1	5.2-6.0 / 3.0-3.2	1.1	5.5-6.2 / 3.2-3.3	2"	2"	23	24.8
TPU1100	3	9V	60	220-240 / 380-440	1.1	4.8-4.7 / 2.8-2.9	1.5	6.0-5.8 / 3.5-3.4	2"	2"	23	24.8

電氣資料 三相 電機效率 IE4

型 式	相數 Ø	頻壓代碼	頻率 Hz	電 壓 V	輸出功率 kW	電 流 $I_{1/1}$(A)	S. F. 值	電 流 I_{max}(A)	入口徑 in.	出口徑 in.	淨重 kg	毛重 kg
TPU1500	3	9V	50	200-230 / 342-380	1.5	6.3-6.1 / 3.6-3.5	1.1	6.8-6.5 / 3.9-3.7	2"	2"	23	24.8
TPU1500	3	9V	60	220-240 / 380-440	1.5	5.8-5.5 / 3.4-3.1	1.5	8.3-7.6 / 4.8-4.2	2"	2"	23	24.8

安裝尺寸

TPU 1100 / 1500

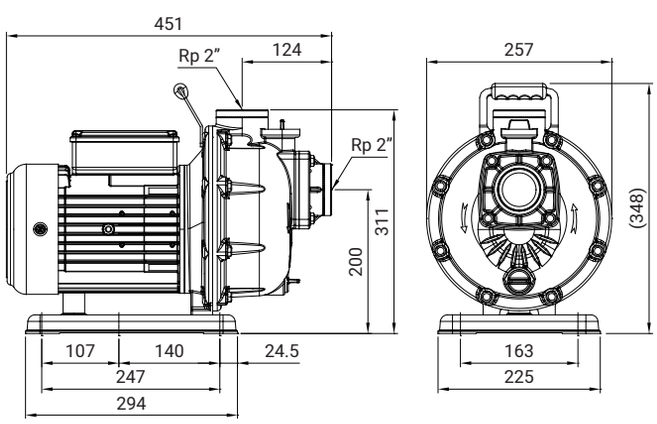

特性曲線 50Hz

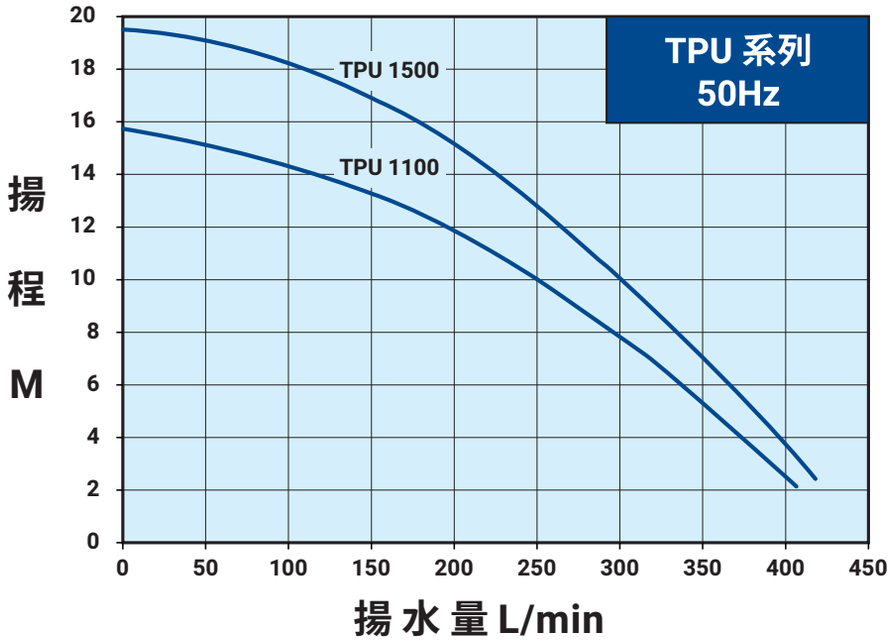

特性曲線 60Hz

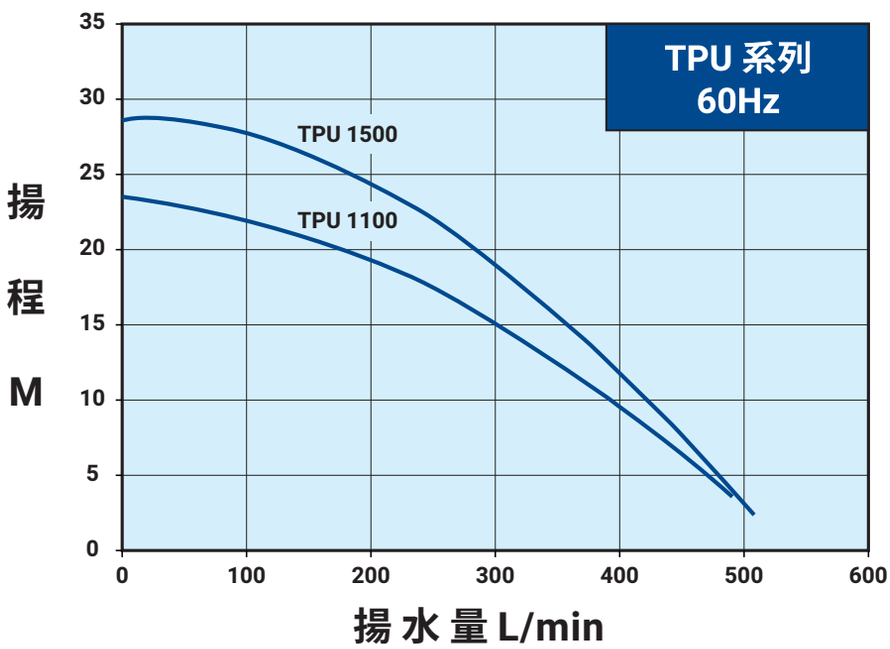

WALRUS
大井泵浦

總公司

地址：新北市三芝區後厝里大片頭 83-14 號
電話：+886-2-2636-1123
傳真：+886-2-2636-4660
信箱：walrus.pump@walrus.com.tw
營業時間：週一 ~ 週五 8:00~17:00

服務據點

北區服務據點

地址：新北市三重區中興北街 164 號
電話：+886-2-2995-1616
傳真：+886-2-2995-3535
營業時間：週一 ~ 週五 8:00~17:00

中區服務據點

地址：台中市大雅區四德里龍善三街 2 號
電話：+886-4-2560-9111
傳真：+886-4-2560-9222
營業時間：週一 ~ 週五 8:00~17:00

南區服務據點

地址：高雄市路竹區竹滬里華光路 2 巷 2 之 1 號
電話：+886-7-6983-666
傳真：+886-7-6983-888
營業時間：週一 ~ 週五 8:00~17:00

型錄僅供參考，若有任何修改，恕不另行通知。
TPU-IE3-TW003c-202506

bsi. ISO 9001 品質管理系統

CE