TQIC_B 系列 電腦變頻恆壓泵浦





50/60Hz
馬力: 1/2 - 3 HP
揚程: 最大 52M
水量: 最大 270 L/min
出口徑: 1" - 2"

產品用途

適用於住家及商場需較穩定水源的場所使用，水機全不生銹材質，水機身採用符合RoHS規範之抗菌工程塑膠，可抑制部分菌類之滋生，確保飲用水品質。

- 一般家庭供水
- 飲水系統
- 汽車旅館
- 透天別墅
- 理容院
- 超級市場

使用條件

環境溫度：Max. +40°C
液體溫度：+4°C~+40°C
相對溼度：Max. 85%(RH)
入口壓力：須小於壓力開關啟動值

產品特點

用水時馬達平緩啟動，變頻器依壓力感應器傳回值感測用水壓力，進而控制馬達運轉頻率，無段改變馬達轉速，使用水壓力穩定維持在壓力設定值。

結構精巧：摒除一般市面雜牌零件拼湊設計，水機全不生銹材質，體積小不佔空間，效率高噪音小。

恆壓穩壓：使用時壓力均不會高於壓力設定值，用水量超過恆壓範圍仍保持穩壓供水。

無水斷電：無水使用1分鐘後泵浦將會自動斷電，1小時後自行嘗試啟動，直至正常供水為止。

止水停機：停止用水時，微電腦自動偵測回傳並控制馬達減速停機。

測漏補償：管路洩漏、滴水，微電腦自動偵測並運轉泵浦補償壓力至設定值。

特性曲線

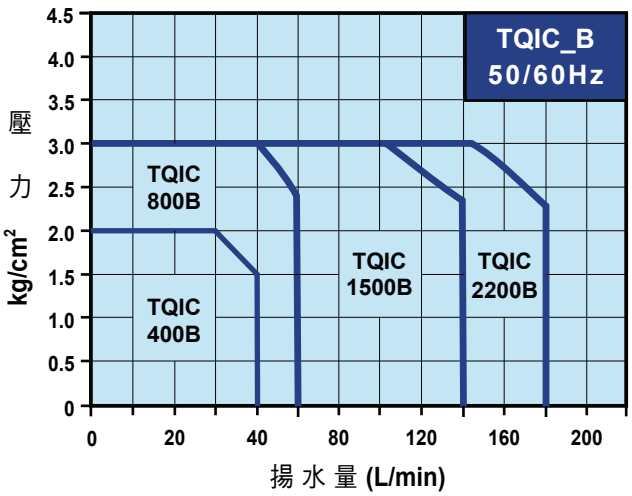

安裝尺寸

TQIC400B / 800B

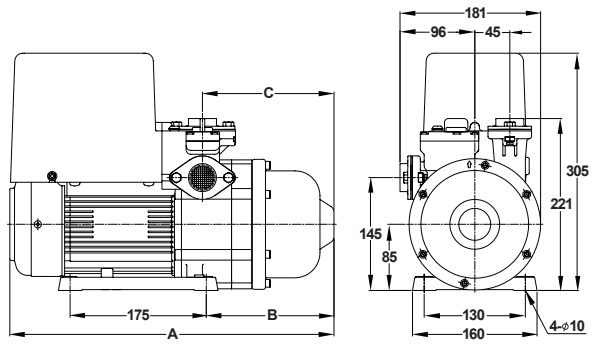

TQIC1500B / 2200B

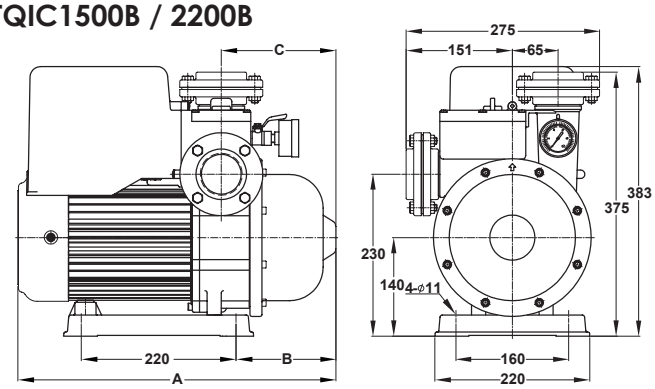

規格表, 50/60Hz

型 式	馬力 (HP)	頻率 (Hz)	相數 (Ø)	電壓 (V)	電流 (A)	入口徑 (in.)	出口徑 (in.)	恆壓壓力 (kg/cm²)	標準水量 (L/min)	安裝尺寸(mm) A	B	C
TQIC400B	½	50 / 60	1	110 / 220	12.0 / 6.0	1"	1"	2.0	30	391	138	143
TQIC800B	1	50 / 60	1	110 / 220	17.2 / 8.6	1"	1"	3.0	40	417	164	169
TQIC1500B	2	50 / 60	1	220	16.0	2"	2"	3.0	105	452	142	163
			3	220 / 380	8.7 / 5.0							
TQIC2200B	3	50 / 60	1	220	20.0	2"	2"	3.0	145	452	142	163
			3	220 / 380	10.2 / 5.9							