WALRUS
大井泵浦

WQ_B Series

使用說明書

電子穩壓加壓機

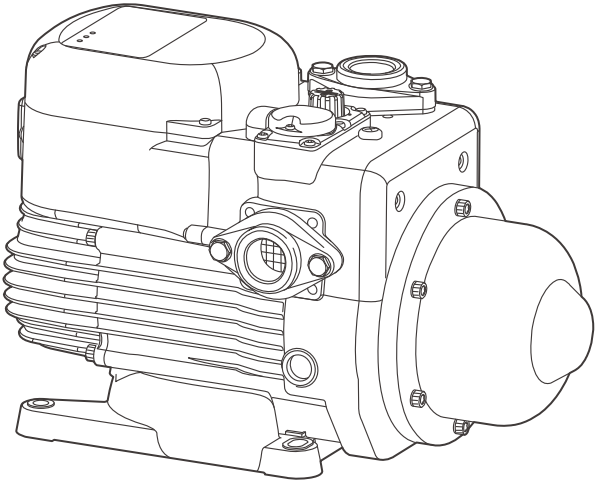

Model : WQ200B / WQ400B

為確保安全和正確使用，請在操作前閱讀本說明。

ISO 9001 Certified　大井泵浦工業股份有限公司

一、 安裝時注意事項：

1. 泵浦需具有證照之專業人員安裝，電源安裝請依照電工法規配線。
2. 請確實遵照結線圖配電，並請加裝無熔絲開關，以避免馬達燒毀或發生火災。
3. 請確實安裝漏電斷路器及接地線，以確保使用安全。
4. 安裝場所須避免日曬雨淋並有暢通之排水孔，排水孔口徑須大於 1 吋半以上口徑足夠將洩漏水源排出，請確認水可否確實的排出，以避免造成淹水、室內浸水或傢俱損壞。
5. 本產品嚴禁裝設於狹隘空間、排水不良處、天花板上、地毯及電器設備附近，以防止漏水而導致裝潢或其他電氣設施損壞。
6. 配管時須避免異物進入泵浦室內，特別是鐵屑或塑膠管使用的 PVC 膠水，以免葉輪卡死損壞。
7. 出口管路須使用金屬管，嚴禁使用 PVC 或塑膠管，以防止管壓過高或液體溫度異常導致管路變形破裂，並為減少管損及噪音請裝配與泵浦出口相同口徑之管路。
8. 使用於熱水器時會因熱水蒸氣而產生高壓，請在配管出水口加裝洩壓逆止閥保護壓力桶，以策安全。
9. 安裝場所週邊嚴禁堆放易燃物品，避免火災。
10. 為使泵浦運轉平穩，請確實固定基座，且泵浦底座須與地面呈水平為宜，若安裝於室外建議加購本公司之專用保護罩。
11. 管路及接頭必須確實密封，出水端漏水將使泵浦起動頻繁易發生故障，吸入端管路密封不良將使泵浦失去吸水功能而空轉；入水管路請勿裝設透氣管，因透氣管會使泵浦吸入空氣導致泵浦空轉，泵浦空轉過久會造成軸封損壞並使管內水溫升高引發管路變形破裂。
12. 泵浦盡可能安裝於水源附近，吸入配管太長將導致泵浦效率降低。
13. 本泵浦已內置逆止閥，於入口管路建議無須再加裝底閥，增加管路損失，若入水源為負壓抽水方式，入水口則必需安裝底閥避免抽取不到水源。
14. 缺水或停水期間，請關閉電源以防止泵浦異常損壞。

二、 維修或使用時注意事項：

1. 安裝場所需保留足夠的維修空間，並保持乾燥與通風，馬達風罩必須離牆面 25 公分以上的距離，以利散熱與壓力開關調整，有安全顧慮之安裝場所恕無法提供檢修服務。
2. 嚴禁無水運轉及使用於清水以外之其它液體。如操作時水溫超過 40°C 請使用熱水專用機種。
3. 於正常使用下，本泵浦無須保養，但請定期檢查泵浦，若有發生以下情形，請立即通知本公司服務團隊前往現場進行檢測維修服務：
   - 3.1 泵浦本身週邊管路及軸封處有漏水或不明水漬。（軸封為消耗品，依使用環境或時間不同損耗程度不同）
   - 3.2 轉開水龍頭時水壓忽大忽小。
   - 3.3 泵浦運轉時是否有異音或異常發燙。
   - 3.4 用水時泵浦是否正常運轉、用水完畢後泵浦是否正常停機。（控制開關為消耗品，依使用環境或時間不同損耗程度不同）
4. 泵浦運轉前操作：
   - 4.1 初次使用或久未使用，請先以螺絲起子在電動機軸心末端以順時針方向試轉，確定泵浦可自由旋轉。
   - 4.2 泵浦嚴禁無水運轉，泵浦安裝完成後，請將泵室注滿水。
   - 4.3 打開電源前，請先確認電源電壓是否與電動機規格相符，並安裝無熔絲開關、漏電斷路器及接地線，以避免意外電擊發生。
   - 4.4 完成最後的檢查便可開啟電源。

＊保養維修拆解之注意事項：鎖附壓力桶的六顆螺絲，在拆解後裝回時，須將螺絲手動旋入 2 圈螺紋後，在使用氣動 / 電動工具鎖附到底以免崩牙現象發生。

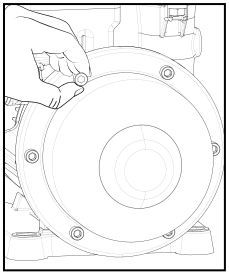

三、 泵浦保護說明：

1. 過載保護：

   電動機內置簡易溫度過載保護裝置，可防止電動機一次性燒毀。若多次後保護裝置有損壞機率，(1HP 含以上系列無此功能) 如需更確實可靠的保護請外加過載保護裝置。

2. 水溫偵測保護：

   泵浦內置簡易溫度保護開關，當無水空轉造成水機水溫高於 55°C時，泵浦自動停止運轉，如需更確實可靠的保護請外加無水保護裝置。

3. 電子系列無水雙重保護：

   除泵浦內置溫度保護開關，另搭載程式控制無水運轉保護，無水時自動停機。

◆ 程式控制保護做動方式：

無水停機功能

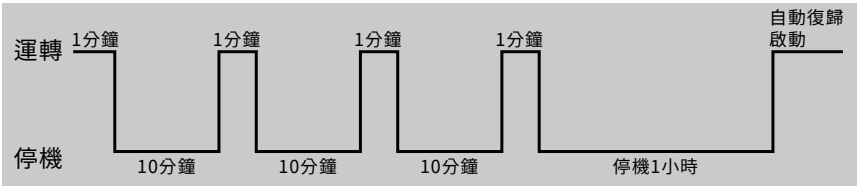

註：判定時間與次數須確實，如判定條件不符時，需跳離無水停機功能。

◆ 保護機制僅可降低泵浦損壞機率，若有停水、水壓不足或電壓不穩時請關閉電源，避免泵浦損壞。

WALRUS
大井泵浦

walruspump.com

大井泵浦工業股份有限公司

CP70D0040D61ETW0R00-01